profine
INTERNATIONAL PROFILE GROUP

SYSTEM DESIGN PLANUNG

2022

Sie suchen unsere Planungssoftware ?
Diese finden Sie auf der letzten Seite .

INHALT

SYSTEM DESIGN PLANUNG

Seite 4 - 5
profine Projektmanagment

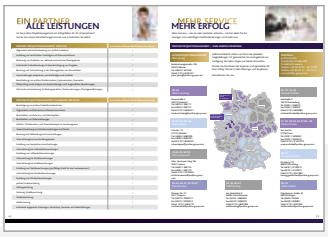

Seite 8 - 15
Übersicht Fenster & Türen

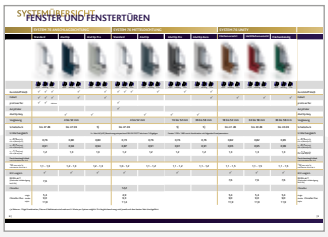

Seite 16 -17
Übersicht Hebe-Schiebetüren

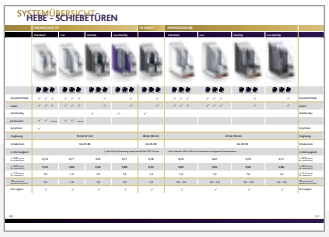

Seite 18 -19
Übersicht Sichtschutz

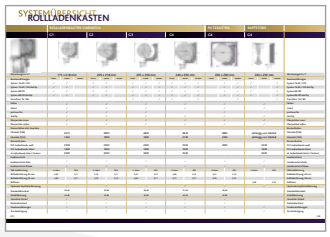

Seite 20 - 27
Übersicht Farben

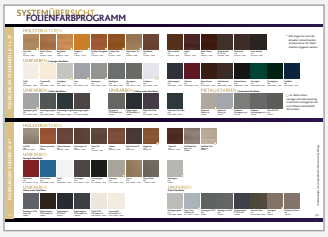

Seite 28 - 29
Reframe / Nachhaltigkeit

Seite 30 - 43
System 76 Anschlagdichtung

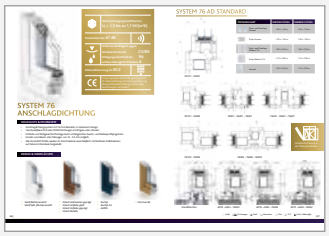

Seite 44 - 55
System 76 Mitteldichtung

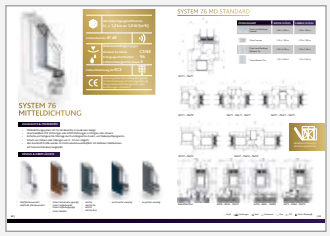

Seite 56 - 65
System 76 Unity

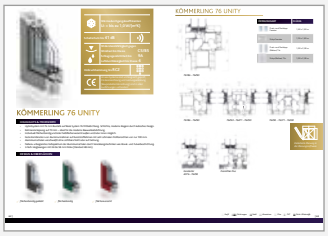

Seite 66 - 83
System 88 Mitteldichtung

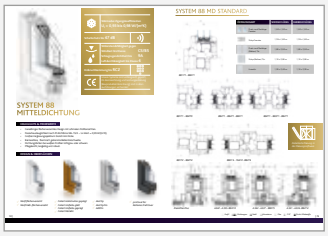

Seite 84 - 95
System 88 Anschlagdichtung

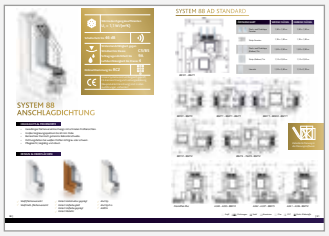

Seite 96 - 101
PremiSlide 76

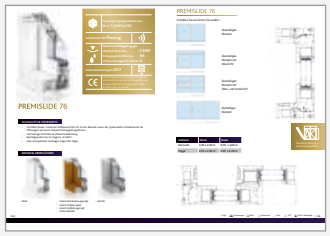

Seite 102 - 109
PremiDoor 76

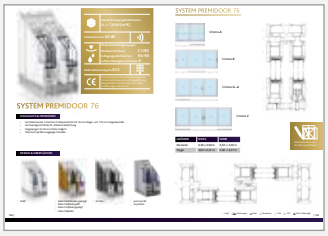

Seite 110 - 115
PremiDoor 88

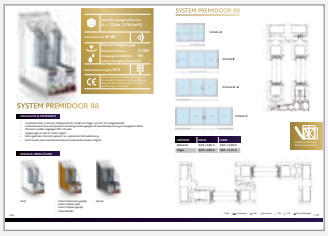

Seite 116 - 119
PremiDoor 76 Unity

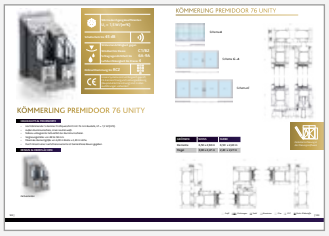

Seite 120 - 129
Sichtschutz

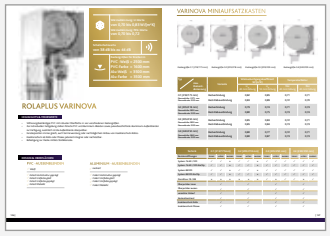

Seite 130 - 135
Nebenprofile

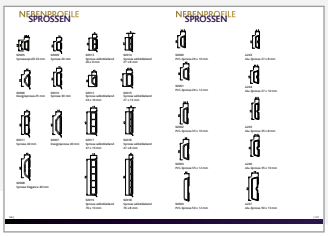

Seite 136 - 137
KömaStyle

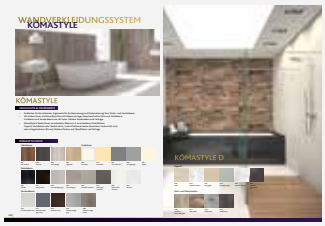

Seite 138 - 139
KömaFrame

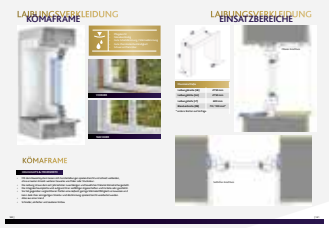

Seite 140 - 143
Hafencityfenster / Kastenfenster

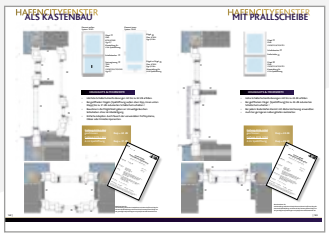

DREI STARKE MARKEN

Mit den Marken KBE, KÖMMERLING und TROCAL hat profine für jede Anwendung das richtige Profil und steht für höchste Produkt- und Servicequalität.

Drei starke Marken, gebündelt unter einem Dach, stehen für jahrzehntelange Erfahrung, Innovation, Qualität und Dynamik. Sie sind die Basis für den Erfolg unserer Partner im Markt für Fenster und Türen aus Kunststoff.

KBE®
www.kbe-online.com

KÖMMERLING®
www.koemmerling.com

TROCAL®
www.trocal.com

EIN PARTNER ALLE LEISTUNGEN

Ist das profine Projektmanagement ein Erfolgsfaktor für Ihr Unternehmen?
Lernen Sie unsere Dienstleistungen kennen und entscheiden Sie selbst.

PROFINE PROJEKTMANAGEMENT SERVICES	Architekten/Planer/WoWi/Bauunternehmer
Allgemeine technische Beratung von profine Produkten	✓
Erstellung von technischen Unterlagen und Dokumentationen	✓
Betreuung von Projekten vor, während und nach der Planungsphase	✓
Individuelle Produktberatung mit Berücksichtigung von Vorgaben	✓
Beratung und Unterstützung in der Planungsphase von Bauvorhaben	✓
Ausschreibungen analysieren, vervollständigen und erstellen	✓
Bereitstellung von profine Produktmustern, Systemmustern, Exponaten	✓
Überprüfung sowie Analyse von Ausschreibungen und ausgewählten Berechnungen	✓
Technische Unterstützung bei Bietergesprächen, Musterwohnungen, Montageausführungen	✓

PROFINE PROJEKTMANAGEMENT MEHRWERT-SERVICES	Architekten/Planer/WoWi/Bauunternehmer
Besichtigung von profine Produktionsstandorten	✓
Organisation und Teilnahme an Messen bzw. Events	✓
Bereitstellen von Referenz- und Pilotobjekten	✓
Bereitstellen von Referenzlösungen	✓
Gebiets-, Wettbewerbs- und Potentialanalyse im Fenstersegment	✓
Veranschaulichung von Marktentwicklungen und Trends	✓
Beratung und Hilfestellung bei Ausschreibungen	✓
Unterstützung bei Ausschreibungstexten	✓
Erstellung von kompletten Ausschreibungen	✓
Unterstützung bei Luftbedarfsberechnungen	✓
Erstellung von Luftbedarfsberechnungen	✓
Unterstützung bei Schallberechnungen	✓
Unterstützung bei Statikberechnungen	✓
Erstellung von Statikberechnungen (prüffähige Statik für das Fensterelement)	✓
Unterstützung bei Windlastberechnungen	✓
Erstellung von Windlastberechnungen	✓
profine Produktschulung	✓
Lüftungsschulung	✓
Schulung Schallberechnung	✓
Windlastschulung	✓
Statikschulung	✓
Individuell angepasste Schulungen, Workshops, Seminare und Weiterbildungen	✓

MEHR SERVICE
MEHR ERFOLG

Basis-Services – wie sie viele Hersteller anbieten – reichen allein für die heutigen und zukünftigen Marktanforderungen nicht mehr aus.

PROFINE PROJEKTMANAGEMENT – IHRE ANSPRECHPARTNER

LEITER PROJEKTMANAGEMENT
Peter Jansig

Bodelschwinghstraße 128
99425 Weimar
Tel. 03643 / 401458
Mobil 0173 / 6252167
peter.jansig@profine-group.com

Selbstverständlich stehen wir Ihnen bei speziellen Fragestellungen mit gesonderten Serviceangeboten zur Verfügung. Sie haben Fragen, wir bieten Antworten.

Nutzen Sie das Wissen der Experten und Spezialisten für Ihren Erfolg. Partner in allen Planungs- und Bauphasen.

Kontaktieren Sie uns.

ZENTRALE:
profine GmbH
Zweibrücker Straße 200
D-66954 Pirmasens
Telefon +49 (0) 63 31 - 56 15 20
Telefax +49 (0) 63 31 - 56 15 21
www.profine-group.com

20-28
Markus Limberg

Rosenstraße 4
23815 Strukdorf
Tel. 04553 / 996711
Fax 04553 / 996712
Mobil 0172 / 6835021
markus.limberg@profine-group.com

28-32, 38, 48- 49
Rainer Kasper

Schulstr. 15
27412 Wilstedt
Tel. 04283 / 6082590
Fax 04283 / 6082591
Mobil 0172 / 8976022
rainer.kasper@profine-group.com

33,44-45, 58-59
Ulrich Lewerentz

Alter Uentroper Weg 183
59071 Hamm
Tel. 02381 / 482176
Fax 02381 / 482178
Mobil 0172 / 2015064
ulrich.lewerentz@profine-group.com

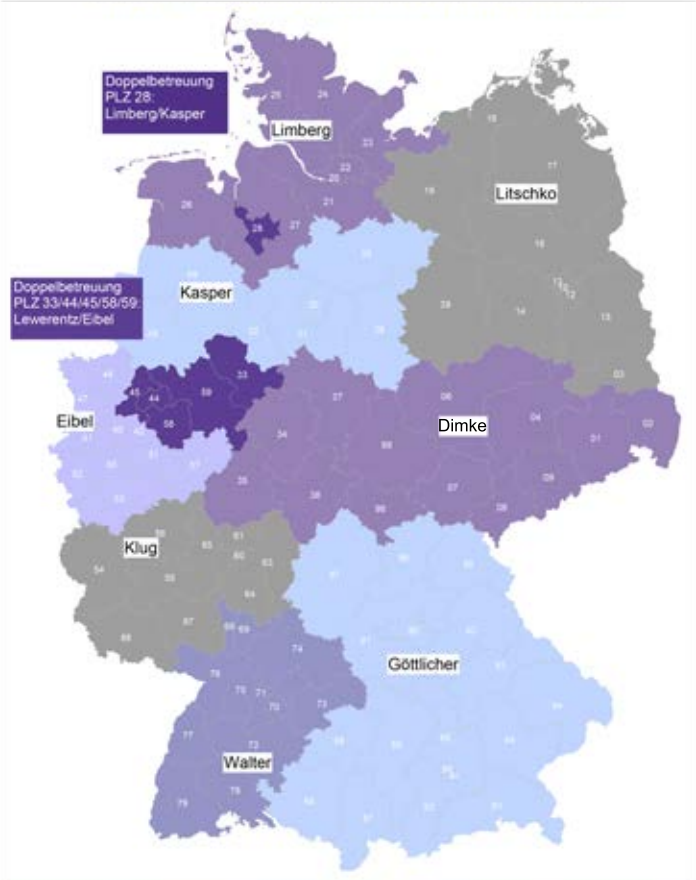

03, 10-19, 39
Michael Litschko

Karlstraße 3
16515 Oranienburg
Tel. 03301 / 208379
Fax 03301 / 208379
Mobil 0172 / 6828585
michael.litschko@profine-group.com

01-02, 04-09, 34-37,98 - 99
Markus Dimke

Am See 9a
01796 Pirna
Tel. 03501 / 5850981
Fax 03501 / 5858155
Mobil 0151 / 41407372
markus.dimke@profine-group.com

80-97
Herwig Göttlicher

Kirchberg 2 B
86940 Schwifting
Tel. 08191 / 9159972
Fax 08191 / 9159973
Mobil 0172 / 3041582
herwig.goettlicher@profine-group.com

40-42, 46-47, 50-53,57
Michael Eibel

Dürener Str. 57
50171 Kerpen
Tel. 02275 / 203995 1
Fax 02275 / 203995 2
Mobil 0172 / 6503175
michael.eibel@profine-group.com

54-56, 60-67
Mathias Klug

Am Steinhübel 6
66484 Schmitshausen
Tel. 06375 / 3889320
Fax 06375 / 3889319
Mobil 0172 / 6807208
mathias.klug@profine-group.com

68-79
Stefan Walter

Mannheimer Straße 35
68535 Edingen
Tel. 06203 / 83045
Fax 06203 / 890807
Mobil 0172 / 2007402
stefan.walter@profine-group.com

WOHNWELTEN

profine Systeme erlauben ein höchstes Maß an Flexibilität und passen sich den individuellen Anforderungen der Bewohner an.

Bei gleichzeitig effizientem und nachhaltigem Einsatz der Ressourcen lassen sich mit profine Produkten alle modernen technischen Anforderungen im geplanten Charakter der Fassade realisieren.

SYSTEMÜBERSICHT
FENSTER UND FENSTERTÜREN

	SYSTEM 76 ANSCHLAGDICHTUNG			SYSTEM 76 MITTELDICHTUNG	
	Standard	AluClip	AluClip Pro	Standard	AluClip
	außen / beidseitig / innen	außen / beidseitig / innen	außen / beidseitig / innen	außen / beidseitig / innen	außen / beidseitig / innen
Kunststoff Weiß	✓ ✓ ✓	✓	✓	✓ ✓ ✓	✓
Foliert	✓ ✓ ✓	✓	✓		
proCoverTec	✓ ✓ FullCover			✓	
AcrylColor				✓	
AluClip Easy		✓	✓		✓
Verglasung	4 bis 52 mm			4 bis 52 mm	
Schallschutz	bis 47 dB	bis 47 dB	5)	bis 47 dB	
U-Wertvergleich	U_w-Wert W/(m²K) Berechnung entsprechend DIN EN 10077 bei einem 1-flügeligen				
U_g = 0,5 W/(m²K); PSI = 0,030 W/(m²K)	0,76	0,80	0,80	0,73	0,76
U_g = 0,7 W/(m²K); PSI = 0,032 W/(m²K)	0,91	0,94	0,94	0,87	0,91
U_g = 1,1 W/(m²K); PSI = 0,06 W/(m²K)	1,2	1,3	1,3	1,2	1,2
Passivhaustauglichkeit nach ift-Richtlinie WA-15/2					
[1] U_f -Wert W/(m²K) nach DIN EN 12412-Teil 2	1,1 - 1,3	1,2 - 1,3	1,2 - 1,3	1,0 - 1,2	1,1 - 1,2
RC2 möglich	✓	✓	✓	✓	
REGEL-air® (Maximaler Luftdurchgang bei 8 PA)	7,6				
ClimaTec				12,2	
ClimaTec Plus single	5,4			4,9	
ClimaTec Plus double	9,0			9,3	
ClimaTec Plus triple	11,9			11,4	

[1] Je Rahmen - Flügel Kombination, Glas und Stahleinsatz sind mehrere U_f-Werte pro System möglich. Die Vergleichsrechnung wird jeweils mit dem besten Wert durchgeführt.

SYSTEM 76 UNITY

AluClip Pro	AluClip Zero	Flächenversetzt	Halbflächenversetzt	Flächenbündig	
außen beidseitig innen	außen beidseitig innen	außen beidseitig innen	außen beidseitig innen	außen beidseitig innen	
✓	✓				Kunststoff Weiß
	✓	✓	✓	✓	Foliert
					proCoverTec
					AcrylColor
✓	✓				AluClip Easy
16 bis 52 mm	36 bis 58 mm	18 bis 52 mm	34 bis 58 mm	36 bis 58 mm	Verglasung
5)	5)	bis 41 dB	bis 43 dB	bis 43 dB	Schallschutz
Fenster 1230 x 1480 mm in Kombination mit folgenden Einzelparametern.					U-Wertvergleich
0,76	0,76	0,82	0,82	0,85	U_g = 0,5 W/(m²K); PSI = 0,030 W/(m²K)
0,91	0,91	0,95	0,95	0,99	U_g = 0,7 W/(m²K); PSI = 0,032 W/(m²K)
1,2	1,2	1,3	1,3	1,3	U_g = 1,1 W/(m²K); PSI = 0,06 W/(m²K)
					Passivhaustauglichkeit nach ift-Richtlinie WA-15/2
1,1 - 1,2	1,1 - 1,2	1,1 - 1,5	1,1 - 1,5	1,1 - 1,5	1) U_f Wert W/(m²K) nach DIN EN 12412-Teil 2
✓		✓	✓	✓	RC2 möglich
		7,6	7,6	7,6	REGEL-air® (Maximaler Luftdurchgang bei 8 PA)
					ClimaTec
		5,4 9,0 11,9	5,4 9,0 11,9	5,4 9,0 11,9	single double ClimaTec Plus triple

SYSTEMÜBERSICHT
FENSTER UND FENSTERTÜREN

SYSTEM 88 ANSCHLAGDICHTUNG

	Standard	AluClip	AluClip Pro
	außen / beidseitig / innen	außen / beidseitig / innen	außen / beidseitig / innen
Kunststoff Weiß	✓ ✓ ✓	✓	✓
Foliert	✓ ✓ ✓	✓	✓
proCoverTec			
AluClip Easy		✓	✓
Verglasung	24 bis 60 mm		
Schallschutz	bis 46 dB	*	*
U-Wertvergleich	U_w-Wert W/(m²K) Berechnung entsprechend DIN EN 10077 bei einem 1-flügeligen		
U_g = 0,5 W/(m²K); PSI = 0,030 W/(m²K)	0,77	*	*
U_g = 0,7 W/(m²K); PSI = 0,032 W/(m²K)	0,91	*	*
U_g = 1,1 W/(m²K); PSI = 0,06 W/(m²K)	1,2	*	*
Passivhaustauglichkeit nach ift-Richtlinie WA-15/2		*	*
[1] U_f-Wert W/(m²K) nach DIN EN 12412-Teil 2*	1,1 - 1,4	*	*
RC2 möglich	✓	*	*
REGEL-air® (Maximaler Luftdurchgang bei 8 PA)	-	-	-
ClimaTec	-	-	-
ClimaTec Plus single double triple	-	-	-

[1] Je Rahmen - Flügel Kombination, Glas und Stahleinsatz sind mehrere U_f-Werte pro System möglich. Die Vergleichsrechnung wird jeweils mit dem besten Wert durchgeführt.
* auf Anfrage

SYSTEM 88 ANSCHLAGDICHTUNG

Standard	AluClip	AluClip Pro	
außen beidseitig innen	außen beidseitig innen	außen beidseitig innen	
✓ ✓ ✓	✓	✓	Kunststoff Weiß
✓ ✓ ✓	✓	✓	Foliert
ReFrame / FullCover			proCoverTec
	✓	✓	AluClip Easy
	24 bis 60 mm		Verglasung
bis 47 dB	bis 42 dB	5)	Schallschutz
Fenster 1230 x 1480 mm in Kombination mit folgenden Einzelparametern.			U-Wertvergleich
0,72	0,72	0,72	U_g = 0,5 W/(m²K); PSI = 0,030 W/(m²K)
0,86	0,86	0,86	U_g = 0,7 W/(m²K); PSI = 0,032 W/(m²K)
1,2	1,2	1,2	U_g = 1,1 W/(m²K); PSI = 0,06 W/(m²K)
0,79 0,80 mit Dr. Feist		0,79[2)]	Passivhaustauglichkeit nach ift-Richtlinie WA-15/2
0,93 - 1,2	0,95 - 1,2	0,95 - 1,2	[1)] U_f Wert W/(m²K) nach DIN EN 12412-Teil 2*
✓	✓	✓	RC2 möglich
3,9			REGEL-air® (Maximaler Luftdurchgang bei 8 PA)
9,4			ClimaTec
4,9 9,3 11,4			single double ClimaTec Plus triple

SYSTEMÜBERSICHT HAUSTÜREN

	SYSTEM 76									SYSTEM 88				
	Standard			AluClip			AluClip Zero			Standard			AluClip	
	außen	beidseitig	innen	außen	beidseitig	innen	außen	beidseitig	innen	außen	beidseitig	innen	außen	beidseitig	innen
Kunststoff Weiß	✓	✓	✓			✓			✓	✓	✓	✓			✓
Foliert	✓	✓	✓			✓			✓	✓	✓	✓			✓
proCoverTec	✓	✓	FullCover							ReFrame / FullCover					
AcrylColor	✓														
AluClip Easy				✓			✓						✓		
Verglasung	16 bis 52 mm									24 bis 60 mm					
Schallschutz	bis 42 dB						*			Flughafentür bis 45 dB					
U-Wertvergleich	U_D-Wert W/(m²K) Berechnung entsprechend DIN EN 10077 bei einer 1 flügeligen Tür 1100 x 2200 mm in Kombination mit folgenden Einzelparametern.													
U_g = 0,5 W/(m²K); PSI = 0,030 W/(m²K)	0,82			0,87						0,83			0,88	
U_g = 0,7 W/(m²K); PSI = 0,032 W/(m²K)	0,94			0,98			*			0,95			0,94	
U_g = 1,1 W/(m²K); PSI = 0,06 W/(m²K)	1,2			1,2			*			1,3			1,4	
[2] U_f-Wert W/(m²K) Schwelle nach DIN EN 12412-Teil 2*	1,5			1,6			*			1,3			1,4	
[1] U_f-Wert W/(m²K) nach DIN EN 12412-Teil 2*	1,1			1,2			*			0,96			0,97	
RC2 möglich	✓			✓			*			✓			✓	

[1] Je Rahmen - Flügel Kombination, Glas und Stahleinsatz sind mehrere U_f-Werte pro System möglich. Die Vergleichsrechnung wird jeweils mit dem besten Wert durchgeführt.
[2] Je Schwellen - Flügel Kombination, Glas und Stahleinsatz sind mehrere U_f-Werte pro System möglich. Die Vergleichsrechnung wird jeweils mit dem besten Wert durchgeführt.
* auf Anfrage

SYSTEMSCHWELLEN
EINSATZBEREICHE

FÜR ALLE BAUTIEFEN

Standard Schwellen für Haustüren und Fenstertüren

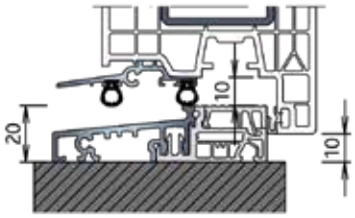

Thermisch getrennte 20 mm Schwelle - innen und außen öffnend bautiefengleich in jedem System als Allrounder vorhanden.

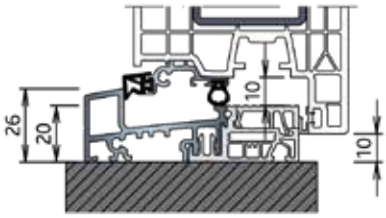

Thermisch getrennte Anschlagdichtungsschwelle - bei Anforderungen an erhöhte Dichtigkeit.

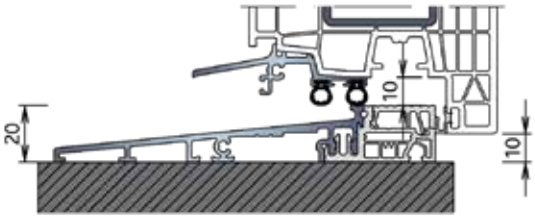

Thermisch getrennte 20 mm Schwelle - bautiefenüberstehend z. B. zum Anschluss von Sichtschutz-Laufschienen.

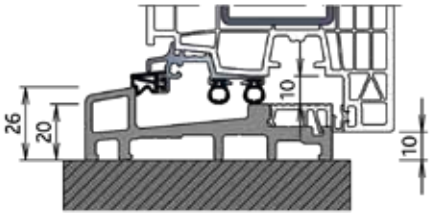

Anschlagdichtungsschwelle aus GFK Material - bei Anforderungen an erhöhte Wärmedämmung.

Beispiele Fußbodenunterbau- Nebenprofile der Fenstersysteme passend zu allen Schwellen

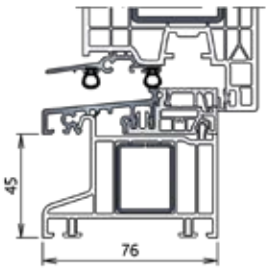

Fußbodeneinstandprofile mit zurückgesetzter Bautiefe für Folienanschlüsse.

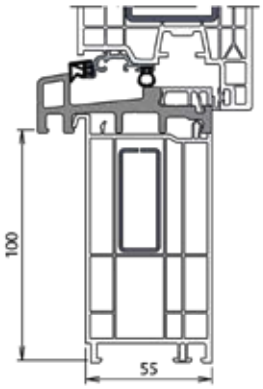

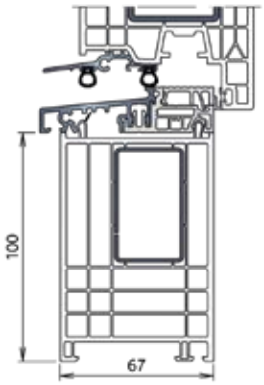

Nebenprofile aus dem Fenstersortiment.

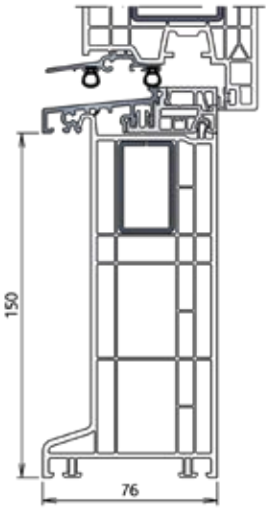

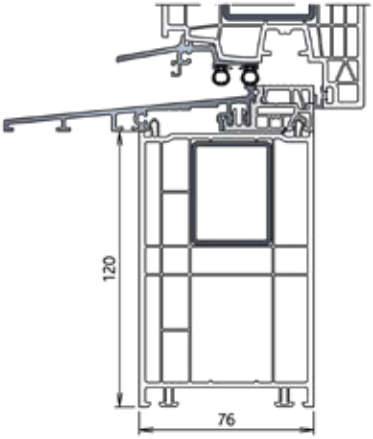

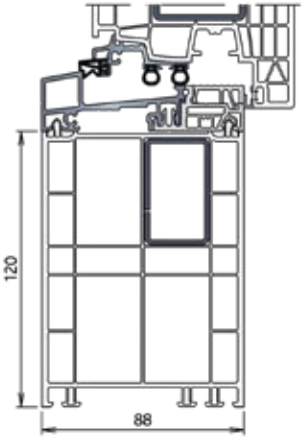

Verbreiterungen aus dem Fenstersortiment – bautiefengleich zum Rahmen in 15, 30, 60 und 120 mm Höhe.

SCHWELLENVARIANTE
PREMIPLAN PLUS

Bestätigung liegt vor:
TÜV-Prüfung bzw. Systemlösung des Komplett-anschlusses mit ACO – Rinne und alwitra – Dachbahn

Widerstandsfähigkeit gegen	
Windlast bis Klasse	C5/B5
Schlagregendichtheit bis	9A
Luftdurchlässigkeit bis Klasse	4

PREMIPLAN PLUS

HIGHLIGHTS & MEHRWERTE

- Geprüfte gewerkeübergreifende Systemlösung.
- Bereits im Einsatz bewährte, bestehende Schwelle aus dem Sortiment.
- Null mm Schwellenversatz mit PremiPlan Plus für jede Anforderung herstellbar.
- Einfache und fachgerechte Montage durch umfangreiches Zusatz- und Nebenprofilprogramm.
- Haustüren und Terrassentüren (auch Stulpausführung) mit den gleichen Basissystemen herstellbar

PREMIPLAN PLUS

0 mm Schwelle mit absenkbarer Dichtung

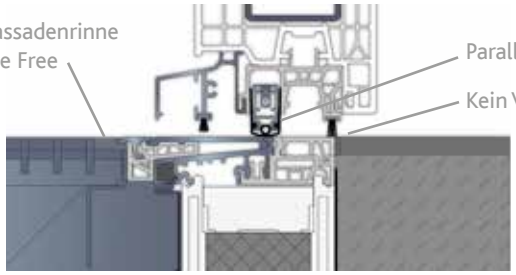

TÜV GEPRÜFTER SYSTEMANSCHLUSS:
Speziell auf das System ausgelegte Anschlusswinkel mit vorbereiteter Beschichtung erlauben einfaches anschließen der Dichtbahnen von alwitra und den Fassadenrinnen von ACO.

SCHWELLENVARIANTE PREMIPLAN PLUS

Terassen- und Haustüranschlüsse mit System

SYSTEM 76 AD

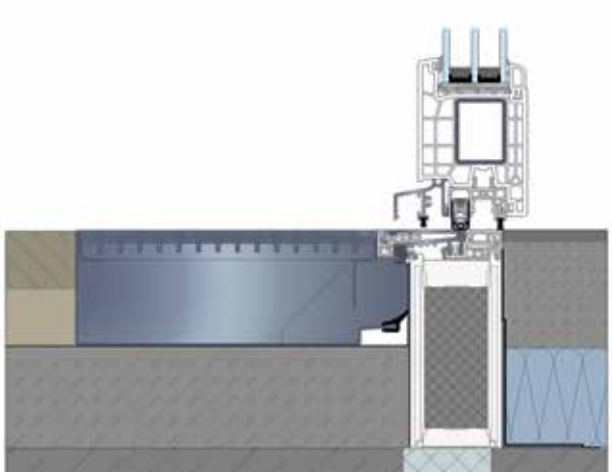

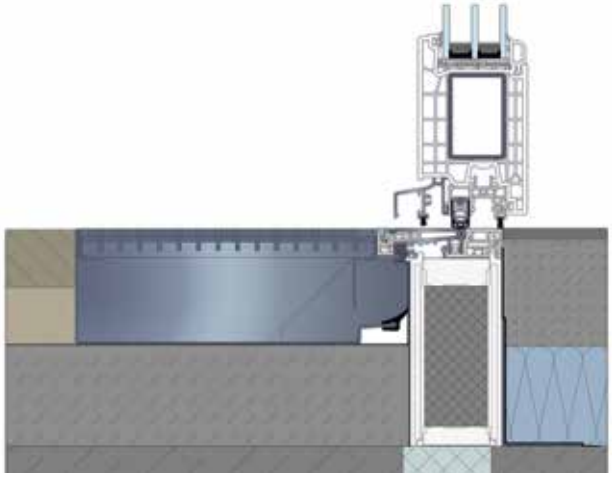

SYSTEM 76 MD

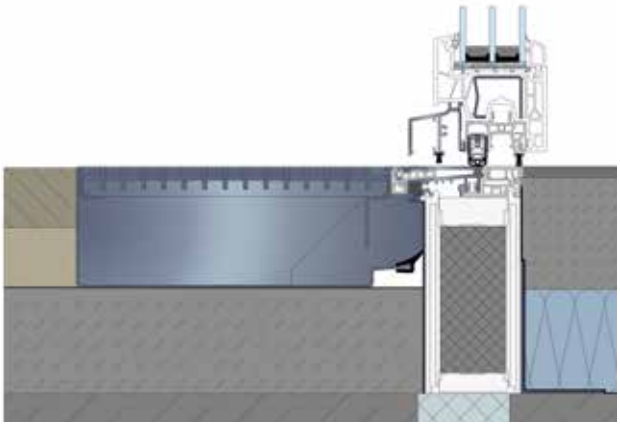

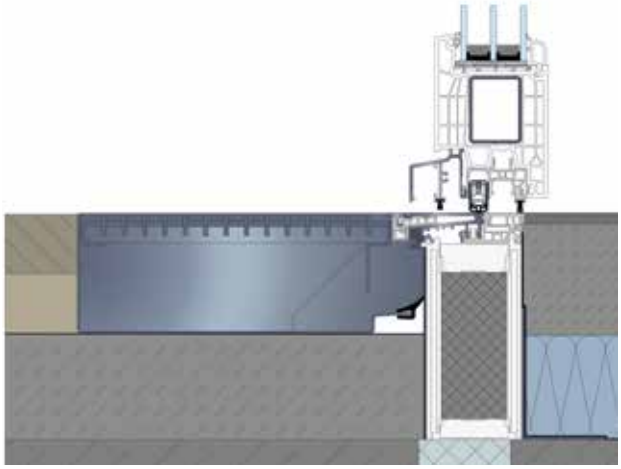

SYSTEM 88 MD/AD

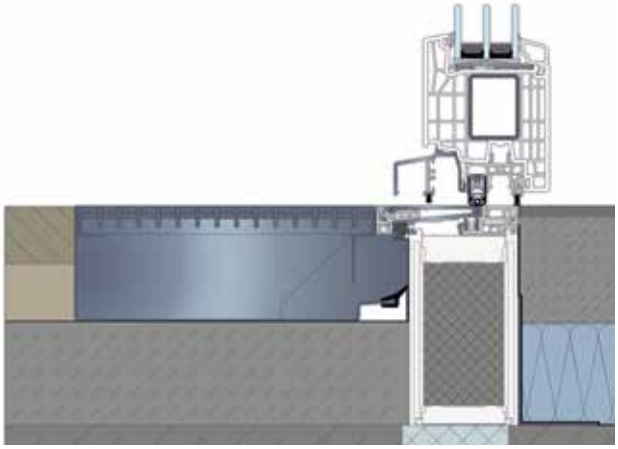

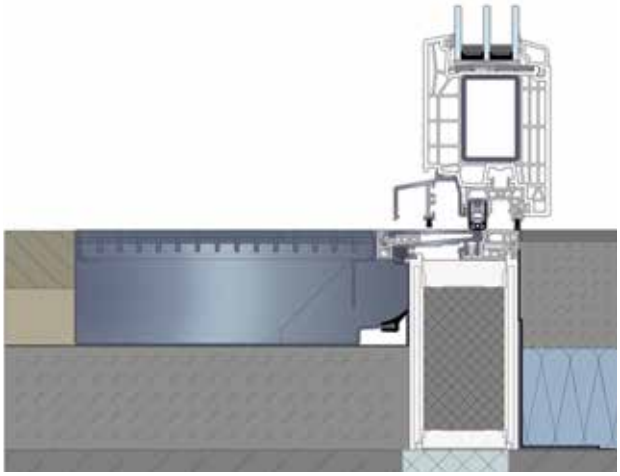

DIE KOMPLETTLÖSUNG.
In Kooperation mit ACO (Fassadenrinnen) und alwitra (Dachbahnen) sind wir in der Lage, Ihnen den kompletten Anschluss als Systemlösung anzubieten. Neben der durchgeführten bauaufsichtlichen Prüfung, wird bei einer Ausschreibung somit auch gleich das nächste Gewerk mit eingeplant und als fertiges Komplettsystem ausgeführt.

SYSTEMÜBERSICHT HEBE - SCHIEBETÜREN

	PREMIDOOR 76												76 UNITY		
	Standard			Lux			AluClip			Lux AluClip					
	außen	beidseitig	innen	außen	beidseitig	innen	außen	beidseitig	innen	außen	beidseitig	innen	außen	beidseitig	innen
Kunststoff Weiß	✓	✓	✓	✓	✓	✓			✓			✓			✓
Foliert	✓	✓	✓	✓	✓	✓			✓			✓			✓
AluClip Easy							✓			✓			✓		
proCoverTec	✓	✓	FullCover	✓	✓	FullCover									
AcrylColor	✓														
Verglasung	16 bis 52 mm												48 bis 58 mm		
Schallschutz	bis 45 dB												bis 45 dB		
U-Wertvergleich	U_w-Wert W/(m²K) Berechnung entsprechend DIN EN 10077 bei eine														
U_g = 0,5 W/(m²K); PSI = 0,030 W/(m²K)	0,74			0,71			074			0,71			0,78		
U_g = 0,7 W/(m²K); PSI = 0,032 W/(m²K)	0,90			0,88			0,90			0,88			0,93		
U_g = 1,1 W/(m²K); PSI = 0,06 W/(m²K)	1,2			1,2			1,2			1,2			1,3		
[2)] U_f -Wert W/(m²K) nach DIN EN 12412-Teil 2*	1,4			1,4			1,4			1,2			1,5		
RC2 möglich	✓			✓			✓			✓			✓		

PREMIDOOR 88

Standard	Lux	AluClip	Lux AluClip	
außen beidseitig innen	außen beidseitig innen	außen beidseitig innen	außen beidseitig innen	
✓ ✓ ✓	✓ ✓ ✓	✓	✓	Kunststoff Weiß
✓ ✓ ✓	✓ ✓ ✓	✓	✓	Foliert
				AluClip Easy
				proCoverTec
				AcrylColor
22 bis 56 mm				Verglasung
bis 45 dB				Schallschutz
Hebe-Schiebetür 4000 x 2500 mm in Kombination mit folgenden Einzelparametern.				U-Wertvergleich
0,70	0,67	0,70	0,71	U_g = 0,5 W/(m²K); PSI = 0,030 W/(m²K)
0,86	0,84	0,90	0,88	U_g = 0,7 W/(m²K); PSI = 0,032 W/(m²K)
1,2	1,2	1,2	1,2	U_g = 1,1 W/(m²K); PSI = 0,06 W/(m²K)
1,2 - 1,3	1,2 - 1,3	1,2 - 1,3	1,2 - 1,3	[2)] U_f -Wert W/(m²K) nach DIN EN 12412-Teil 2*
✓	✓	✓	✓	RC2 möglich

SYSTEMÜBERSICHT ROLLLADENKASTEN

ROLLLADENKASTEN VARINOVA

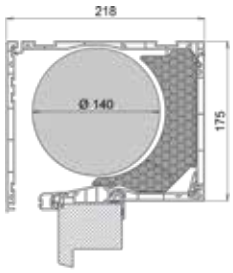

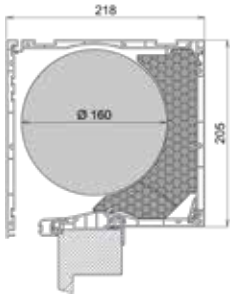

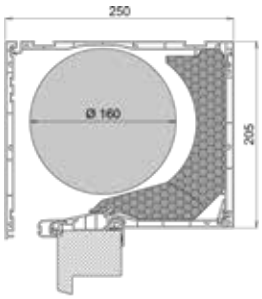

	G1			G2			G3		
Abmessungen H x T	175 x 218 mm			205 x 218 mm			205 x 250 mm		
Revisionsöffnungen	innen	unten	aussen	innen	unten	aussen	innen	unten	aussen
System 76 AD / MD	✓	✓		✓	✓		✓	✓	✓
System 76 AD / MD AluClip	✓	✓		✓	✓		✓	✓	✓
System 88 MD	✓	✓		✓	✓		✓	✓	✓
System 88 MD AluClip	✓	✓		✓	✓		✓	✓	✓
PremiDoor 76 / 88							✓		✓
Farben		✓			✓			✓	
Foliert		✓			✓			✓	
proCoverTec		✓			✓			✓	
AluClip		✓			✓			✓	
Überputzbar innen		✓			✓			✓	
Überputzbar außen		✓			✓			✓	
Elementhöhen inkl. Aluschale									
Ministab (Z38)		2075			2800			2800	
Maxistab (Z52)		1425			1900			1900	
Elementbreiten									
PVC Außenblende weiß		2500			2500			2500	
PVC Außenblende foliert		1600			1600			1600	
AL Außenblende foliert / lackiert		3500			3500			3500	
Insektenschutz									
Insektenschutz Rollo		✓			✓			✓	
Insektenschutz Plissee		✓			✓			✓	
Wärmedämmung	U-Wert	fRSi		U-Wert	fRSi		U-Wert	fRSi	
Rollladenführung 40 mm	0,82	0,71		0,79	0,71		0,95	0,72	
Rollladenführung 56 mm	0,85	0,71		0,79	0,73		0,83	0,71	
Raffstore									
Optionale Kopfstückdämmung		✓			✓			✓	
Standarddämmkeil		38 dB			38 dB			38 dB	
Schalldämmung		44 dB			44 dB			44 dB	
Versetzter Einlauf		✓			✓			✓	
Kastenüberstand		✓			✓			✓	
Zusatzverstärkungen		✓			✓			✓	
Sturzbefestigung		✓			✓			✓	

	PUTZKASTEN	RAFFSTORE	
G4	G4	G4	
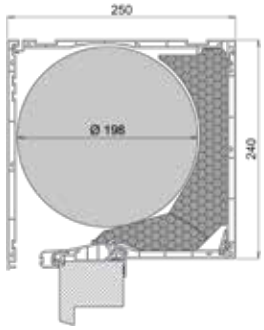	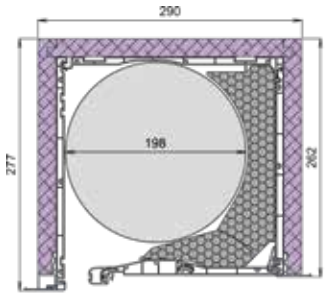	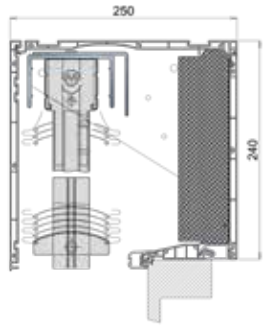	

240 x 250 mm			260 x 290 mm			240 x 250 mm			Abmessungen H x T
innen	unten	aussen	innen	unten	aussen	innen	unten	aussen	Revisionsöffnungen
✓	✓	✓		✓	✓	✓		✓	System 76 AD / MD
✓	✓	✓		✓	✓	✓		✓	System 76 AD / MD AluClip
✓	✓	✓		✓	✓	✓		✓	System 88 MD
✓	✓	✓		✓	✓	✓		✓	System 88 MD AluClip
✓		✓			✓			✓	PremiDoor 76 / 88
	✓			✓			✓		Farben
	✓			✓			✓		Foliert
				✓					proCoverTec
	✓			✓			✓		AluClip
	✓			✓			✓		Überputzbar innen
	✓			✓			✓		Überputzbar außen
									Elementhöhen
	3840			3860			abhängig vom Fabrikat		Ministab (Z38)
	2740			2760			abhängig vom Fabrikat		Maxistab (Z52)
									Elementbreiten
	2500			3000			2500		PVC Außenblende weiß
	1600						1600		PVC Außenblende foliert
	3500						3500		AL Außenblende foliert / lackiert
									Insektenschutz
	✓			✓			✓		Insektenschutz Rollo
	✓			✓			✓		Insektenschutz Plissee
U-Wert	fRSi		U-Wert	fRSi		U-Wert	fRSi		Wärmedämmung
0,80	0,72		0,61	0,73					Rollladenführung 40 mm
0,77	0,71		0,59	0,72					Rollladenführung 56 mm
						0,68	0,76		Raffstore
	✓			✓			✓		Optionale Kopfstückdämmung
	37 dB			38 dB					Standarddämmkeil
	44 dB			44 dB					Schalldämmung
	✓			✓					Versetzter Einlauf
	✓			✓					Kastenüberstand
	✓			✓			✓		Zusatzverstärkungen
	✓			✓			✓		Sturzbefestigung

FARBWELTEN

Hinsichtlich des Designs von Neubauten oder auch bei Renovierungsarbeiten spielt die Auswahl der Farbe für ein harmonisches Gesamtbild eine tragende Rolle.

profine bietet ein umfangreiches Spektrum an Oberflächen und Farben, anwendungstechnisch und gestalterisch stets auf dem neuesten Stand.

SYSTEMÜBERSICHT FOLIENFARBPROGRAMM

FOLIERUNGEN STANDARD LK 1 + 3*

HOLZSTRUKTUREN

Irish Oak (IO) 9.3211.305 - 114800	Rustic Cherry (RC) 9.3214.307 - 119500	Bergkiefer (38) 9.3069.341 - 116700	Oregon 4 (39) 9.1192.301 - 116700	Streifen-Douglasie (76) 9.3152.309 - 116700	Golden Oak (32) 9.2178.301 - 116700	Winchester XA (WI) 9.0049240 - 114800	Nussbaum (52) 9.2178.307 - 116700

UNIFARBEN | Geprägte Oberfläche

Weiß (WX) 02.20.91.000001 - 116801	Cremeweiß (CQ) 02.20.11.000001 - 116700	Achatgrau (93) 02.20.71.000005 - 116700	Grau (21) 02.20.71.000007 - 116700	Betongrau (GE) 02.20.71.000019 - 116700	Basaltgrau (92) 02.20.71.000010 - 116700	Quarzgrau (GD) 02.20.71.000012 - 116700	Lichtgrau (94) 02.11.71.000049 - 116700

UNIFARBEN | Glatte Oberfläche

Signalgrau glatt (50) 02.20.71.000009 - 808300	Schiefergrau glatt (SG) 02.20.71.000008 - 808300	Anthrazitgrau glatt (AG) 02.20.71.000001 - 808300

UNIFARBEN | Glatte, matte Oberfläche

Quarzgrau SFTN matt (QB) F4366047	Schwarzgrau SFTN matt (SM) F4366023	Black Ulti Matt (US) 02.20.01.000002 - 504700	Anthrazit Ulti Matt (UD) 02.20.71.000001 - 504700

FOLIERUNGEN SONDER LK 4*

HOLZSTRUKTUREN

Cherry Blossom (CB) 9.3214.308 - 119500	Winchester XC (WC) 4.0175.007 - 114800	Macore (42) 9.3162.302 - 116700	Bergeiche (74) 9.2052 090-167 - 116700	Siena PR (SC) 4.0131.006 - 114800	Black Cherry (90) 9.3202 301 - 116700	Sheffield Oak grey (OS) F4363086	Sheffield Oak light (SO) F4563081

UNIFARBEN | Geprägte Oberfläch

Weinrot (44) 02.20.31.000002 -116700	Dunkelrot (46) 02.11.31.000013 - 116700	Brillantblau (85) 02.20.51.000002 - 116700	Umbragrau (UH) 02.11.71.000054 - 116700	Schwarzgrau (TR) 02.11.71.000042 - 116700	Pyrite (PX) 02.12.17.000001 - 119501	Monumentengrün 9925 (MK) 02.11.01.000001 - 116700	Anthrazitgrau 7016 VLF (GV) 02.20.71.000001 - 102200

UNIFARBEN | Glatte, matte Oberfläche

Grau 7155 glatt (GG) 02.11.71.000047 - 808300	Signalgrau Ulti Matt (UJ) 02.20.71.000009 - 504700	Basaltgrau SFTN matt (BQ) F4366048	Schwarzgrau SFTN (SE) F4367023	Weiß 9152 Ulti-matt (UW) 02.20.91.000001 - 504700	Cremeweiß Ulti-matt (UC) 02.20.11.000001 - 504700	Sepiabraun Ulti Matt (PF) 02.20.81.000030 - 504700

Eiche rustikal
(37)
9.3149.308 - 116700

Sapeli
(24)
9.2065.321 - 116700

Eiche dunkel
FL-F1 (34)
9.2052.389 - 116700

Mooreiche
(78)
9.3167 304 - 116700

Eiche dunkel
(15)
9.2140.005 - 116700

* Bitte fragen Sie nach den aktuellen Farbsortimenten, da diese immer der Marktsituation angepasst werden.

Anthrazitgrau
(16)
02.20.71.000001 - 116700

Braun Maron
(31)
02.11.81.000120 - 116700

Schokobraun
(27)
02.20.81.000018 - 116700

Schwarzbraun
(80)
02.20.81.000010 - 116700

Moosgrün
(53)
02.20.61.000002 - 116700

Dunkelgrün
(58)
02.20.61.000001 - 116700

Stahlblau
(88)
02.20.51.000001 - 116700

METALLICFARBEN | Gebürstete Oberfläche

Metbrush
Platin (MP)
F4361004

Metbrush
Silver (AR)
F4361002

Metbrush
Quarzgrau (MQ)
F4361005

Metbrush
Anthrazitgrau (MT)
F4361006

Alux DB 703
(AL)
F4361014

IR- Reflex Farben verringern den Wärmeeintrag in das Profil und sorgen für eine noch höhere Formstabilität des Fensters.

Honey Oak
Super Matt (HB)
3.0078.007 - 102201

METALLICFARBEN

Alux
Graualuminium
(HA)
F436-1016

UNIFARBEN | Glatte Oberfläche

Achatgrau glatt
(GA)
02.20.71.000005 - 808300

Umbragrau glatt
(UG)
02.11.71.000054 - 808300

Quarzgrau SFTN
(QA)
F4367047

Basaltgrau SFTN
(BD)
F4367048

Flemish Gold
(FL)
02.12.81.000062 - 808302

Farbabweichungen zu den Originalfarben sind drucktechnisch bedingt.

SYSTEMÜBERSICHT BESCHICHTUNGEN

PROCOVERTEC*

PROCOVERTEC PROFILBESCHICHTUNG* | Glatte Oberfläche

Pearl ähnlich RAL 9010 Reinweiß	Seashell ähnlich RAL 9016 Verkehrsweiß	Cream ähnlich RAL 9001 Cremeweiß	Sahara ähnlich RAL 1001 Beige	Camel ähnlich RAL 1024 Ockergelb	Wood ähnlich RAL 8014 Sepiabraun	Chocolate ähnlich RAL 8017 Schokoladenbraun	Smoke ähnlich RAL 7038 Achatgrau
Cloud ähnlich RAL 7004 Signalgrau	Elephant ähnlich RAL 7011 Eisengrau	Stone ähnlich RAL 7015 Schiefergrau	Truffle ähnlich RAL 7016 Anthrazitgrau	Ash ähnlich RAL 7021 Schwarzgrau	Midnight ähnlich RAL 8022 S'chwarzbraun	Tomato ähnlich RAL 3001 Signalrot	Berry ähnlich RAL 3005 Weinrot
Apple ähnlich RAL 6001 Smaragdgrün	Jungle ähnlich RAL 6005 Moosgrün	Forest ähnlich RAL 6009 Tannengrün	Polar ähnlich RAL 5014 Taubenblau	Denim ähnlich RAL 5002 Ultramarinblau	Navy ähnlich RAL 5011 Stahlblau		

METALLICFARBEN

Titanium Anthrazitmetallic	Bronze Bronzemetallic	Iron Silbermetallic	Silver Aluminiummetallic

IR-Reflex Farben:
Mit diesem Zeichen gekennzeichnete Farben erlauben größere Flügeldimensionen gegenüber Standardfarben.

* im System 76 Anschlagdichtung einseitig, beidseitig und Fullcover lieferbar!
* im System 88 REFRAME lieferbar!

ALUCLIP EASY*

ALUCLIP EASY ALUMINIUM-VORSATZSCHALEN | Seidenglanz Oberfläche

Anthrazitgrau* P001 68/70153 - RAL 7016	Eisenglimmer* P002 68/80045 - DB 703

Weitere Farben sind auf Anfrage verfügbar.
Sprechen Sie uns an.

* = 10 Jahre Gewährleistung

* Bitte fragen Sie nach den aktuellen Farbsortimenten, da diese immer der Marktsituation angepasst werden.

Farbabweichungen zu den Originalfarben sind drucktechnisch bedingt.

SYSTEMÜBERSICHT BESCHICHTUNGEN

ACRYLCOLOR*

KÖMMERLING ACRYLCOLOR

Mit KÖMMERLING AcrylColor* bieten wir Ihnen eine Möglichkeit zur farblichen Gestaltung Ihrer Fensterprofile, die zugleich eine Schutzschicht ist.

Durch ein thermisches Verfahren ist das Acryl untrennbar mit dem PVC verbunden.
So wirkt KÖMMERLING AcrylColor wie ein Schutzschild und garantiert den Fenstern eine jahrelange Farbechtheit und eine hohe Kratzfestigkeit.

* im System 76 Mitteldichtung, Haustür Anschlagdichtung 76 und HebeSchiebeTür PremiDoor 76 lieferbar!

STANDARDFARBPROGRAMM - WEITERE FARBEN AUF ANFRAGE

Anthrazitgrau
P0
ähnl, RAL 7016

Fenstergrau
P5
ähnl, RAL 7040

Schiefergrau
P2
ähnl, RAL 7015

Sepiabraun
P3
ähnl, RAL 8014

Quarzgrau
P4
ähnl, RAL 7039

* Bitte fragen Sie nach den aktuellen Farbsortimenten, da diese immer der Marktsituation angepasst werden.

Farbabweichungen zu den Originalfarben sind drucktechnisch bedingt.

REFRAME SYSTEM 88

UNSER ERSTES FENSTER AUS 100% RECYCELTEM KUNSTSTOFF

ReFrame sind unsere ersten Fensterprofile, die aus 100 % recyceltem Kunststoff bestehen und gleichzeitig mit der farbigen proCoverTec Oberfläche veredelt sind. Diese gewährleistet eine außerordentliche UV-Beständigkeit sowie IR-Reflexion.

Simultan dazu bleiben hochwertige technische Eigenschaften und eine hohe Energieeffizienz des Recycling-Materials uneingeschränkt erhalten. Sie stehen für einen echten, geschlossenen Materialkreislauf und damit für eine lückenlose Schonung natürlicher Ressourcen.

Mit der Entscheidung für ReFrame Fenster setzt man ein Zeichen für die Zukunft. Verantwortungsvoll und nachhaltig. Ein Kunststoff-Fenster hat eine Lebensdauer von mindestens 40 Jahren und kann achtmal recycelt werden. Der Lebenszyklus von Kunststoff erstreckt sich daher auf mindestens 320 Jahre.

Fenster aus 100 % recyceltem Kunststoff.

Hochwertige technische Eigenschaften.

Geschlossener Materialkreislauf.

UNSER RECYCLINGSERVICE

Material wiederverwenden.

Mit einem zusätzlichen, eigenen Recycling-Programm sorgen wir dafür, dass Materialien gezielt für unsere Profile wiederverwendet werden können.

- Wir liefern PVC-Profile mit hochwertigem und kontrolliertem Recycling-Material.
- Im Fensterbetrieb anfallendes PVC-Recycling-Material und PVC-Altfenster werden gesammelt und gehen zurück zu uns.
- Wir bereiten das PVC-Recycling-Material sowie die PVC-Altfenster wieder auf und produzieren daraus neue Fensterprofile.

PROCOVERTEC

Schönste Farben. Bester Schutz.

- Eine unverwechselbare Auswahl an 26 Farben.
- ReFrame Fensterprofile, veredelt mit der Oberflächen-technologie proCoverTec, schaffen ein luxuriöses, mattes Erscheinungsbild.
- Farbe rundherum! Die individuell ausgewählte Farbe verschönert das Fensterprofil auf allen Seiten.

NACHHALTIGKEIT BEI PROFINE

NACHHALTIGES HANDELN.

Wir haben es uns zum Ziel gesetzt, unser gesamtes Unternehmen auf eine lebenswerte Zukunft auszurichten.

Wir versteht unter Nachhaltigkeit eine ganzheitliche Aufgabe. Wir denken dabei nicht nur an Ökologie, sondern auch an die sozialen und wirtschaftlichen Anforderungen. Wir schützen mit unseren Produkten und Herstellungsverfahren das Klima und die Meere. Mit unserem Recycling sind wir Vorbild für intelligente Wertstoff-Kreisläufe. Und wir nehmen unsere soziale Verantwortung für die Gesellschaft und Menschen sehr ernst. Das alles wirkt zusammen und macht unsere Marken aus.
Setzen Sie mit uns und unseren Premium Fenstern gemeinsam Zeichen.

Dr. Peter Mrosik
Geschäftsführender Gesellschafter

Meilensteine der Nachhaltigkeit und Energieeffizeinz

ENERGETISCHE EFFIZIENZ MODERNER FENSTER

Das heißt in Zahlen: Die etwa 15 Mio. Fenstereinheiten, die aus unseren Profilen pro Jahr hergestellt werden, sparen rund 300 Mio. Liter Heizöl. So gelangen etwa 850 Mio. Kilogramm weniger CO_2 in die Atmosphäre – was Wälder auf einer Fläche von 90.000 Fußballfeldern entlastet.

UNSERE 15 MIO. FENSTEREINHEITEN SPAREN JÄHRLICH:

300 MIO.LITER
HEIZÖL

850 MIO. KG
CO_2

DAS ENTLASTET WÄLDER AUF EINER FLÄCHE VON
90.000
FUSSBALLFELDERN

NACHHALTIGE PRODUKTION

Wir betrachten den gesamten Lebenszyklus des Fensters und wollen auf allen Stufen umweltfreundlich handeln.
Daher legen wir größten Wert darauf, dass bereits die Produktion unserer Profile nachhaltig und energieschonend gestaltet wird.
Unsere Ingenieure entwickeln neueste Produktgenerationen mit geringerem Materialeinsatz bei zugleich verbesserten technischen Produkteigenschaften.
Intelligente Kammersysteme und statische Konstruktionsmerkmale gewährleisten einerseits die Schonung der Ressourcen und führen andererseits zu außerordentlich wettbewerbsfähigen Produkten.
Wir stehen zum Standort Deutschland. Daher produzieren wir unsere Fenstersysteme für den heimischen Markt ausschließlich in unseren deutschen Werken und erhalten damit auch die Arbeitsplätze im Land.

Bei der Bekämpfung der Verschmutzung der Meere durch Kunststoffe gehen wir voran und setzen uns für nachhaltige Lösungen ein.
Als erstes Unternehmen der Fensterbranche haben wir das Zertifikat „Null Granulatverlust" erhalten.

Wärmedurchgangskoeffizienten
U_f = 1,3 bis zu 1,1 W/(m²K)

Schallschutz bis 47 dB

Widerstandsfähigkeit gegen
Windlast bis Klasse C5/B5
Schlagregendichtheit bis 9A
Luftdurchlässigkeit bis Klasse 4

Einbruchhemmung bis RC2

Unsere Systeme sind umfangreich geprüft, CE-Kennzeichnung und Leistungserklärung (BauproduktenVerordnung) sind in allen Ausführungen vorhanden!

SYSTEM 76 ANSCHLAGDICHTUNG

HIGHLIGHTS & MEHRWERTE

- Anschlagdichtungssystem mit 76 mm Bautiefe, in modernem Design.
- Verschweißbare PCE oder EPDM Dichtungen in lichtgrau oder schwarz.
- Einfache und fachgerechte Montage durch umfangreiches Zusatz- und Nebenprofilprogramm.
- Einsatz von Gläsern oder Füllungen von 16 - 52 mm möglich.
- Alle Kunststoff-Profile werden im Frischmaterial ausschließlich mit bleifreien Stabilisatoren auf Calcium/Zink-Basis hergestellt.

DESIGN & OBERFLÄCHEN

- ✓ *Weiß flächenversetzt*
- ✓ *Weiß halb-flächenversetzt*

- ✓ *Foliert Holzstruktur geprägt*
- ✓ *Foliert Unifarbe glatt*
- ✓ *Foliert Unifarbe geprägt*
- ✓ *Foliert Metallic*

- ✓ *AluClip*
- ✓ *AluClip Pro*
- ✓ *AddOn*

- ✓ *ProCoverTec*

SYSTEM 76 AD STANDARD

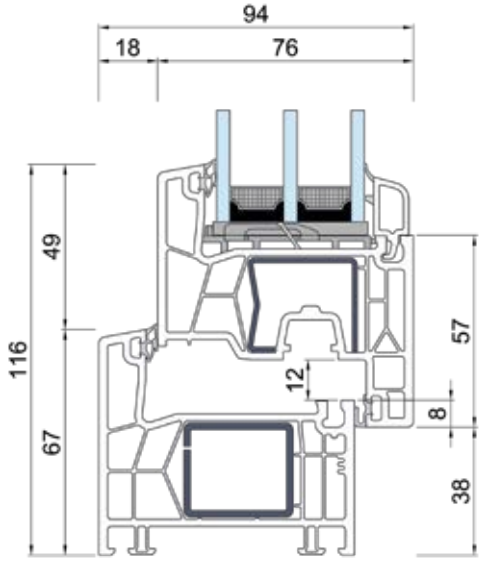

76101 - 76201

ÖFFNUNGSART	WEISSE FLÜGEL	FARBIGE FLÜGEL
Dreh- und Drehkipp Fenster	1,50 x 1,50 m	1,50 x 1,50 m
Stulp-Fenster	1,35 x 1,80 m	1,35 x 1,80 m
Dreh- und Drehkipp (Balkon) Tür	1,00 x 2,50 m	1,00 x 2,50 m
Stulp-(Balkon) Tür	1,10 x 2,50 m	1,10 x 2,50 m
Haustür	1,20 x 2,40 m	1,10 x 2,20 m

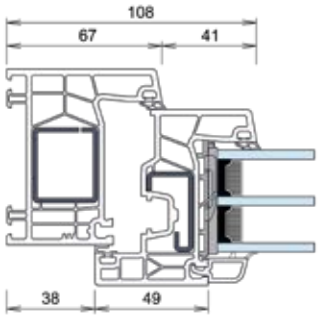

76101 - 76200

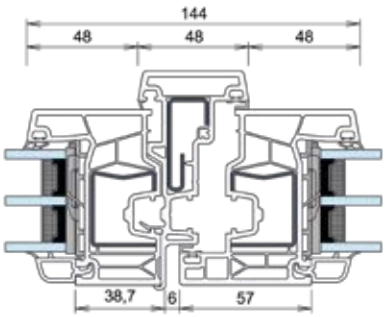

76201 - 76401 - 76201

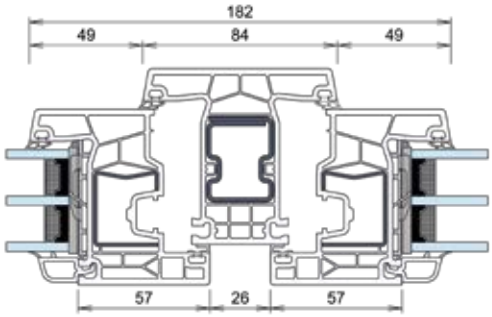

76201 - 76301 - 76201

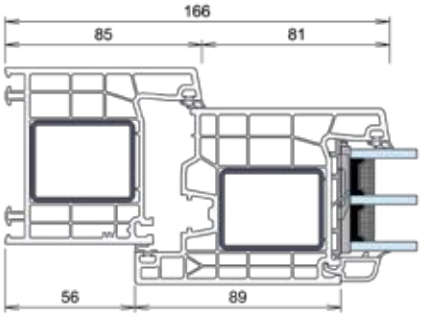

76102 - 76204

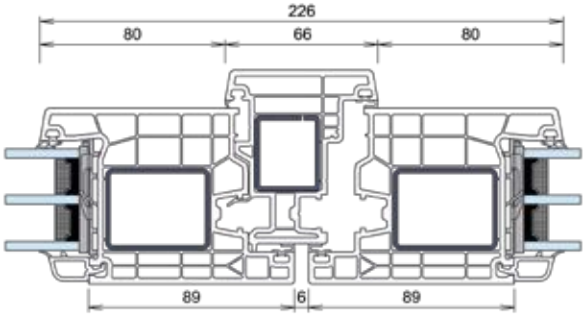

76204 - 76402 - 76204

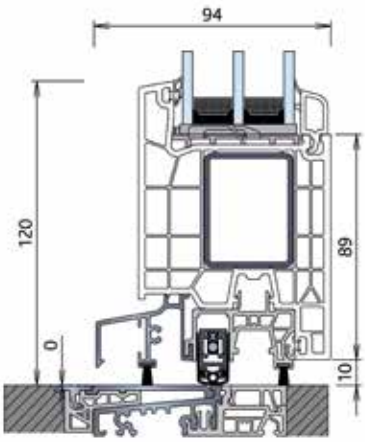

PremiPlan Plus

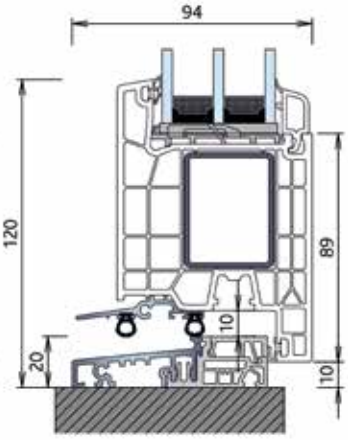

A076 - A061 - 76204

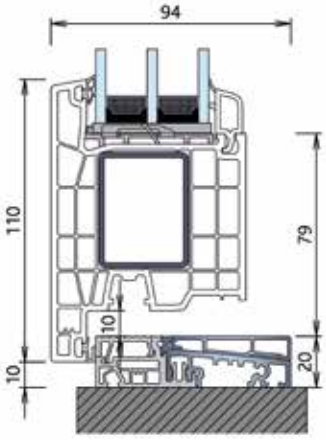

A076 - A065 - 76206

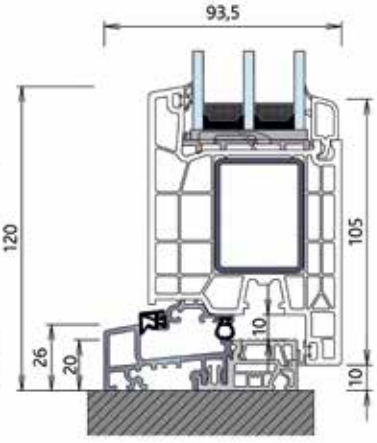

A075 - A063 - 76204

Profil | Dichtungen | Stahl | Aluminium | Glas | PVC | Dicht-/Klebstoffe

SYSTEM 76 AD PROFILÜBERSICHT

HAUPTPROFILE

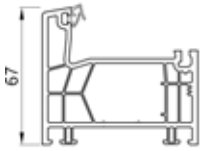

76101
Blendrahmen 67 mm

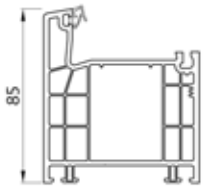

76102
Blendrahmen 85 mm

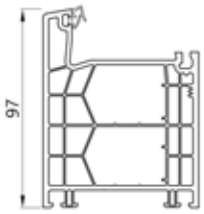

76103
Blendrahmen 97mm

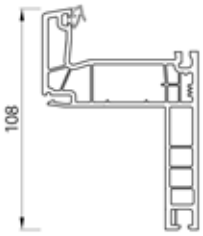

76104
Blendrahmen108 mm

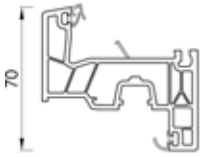

76200
Flügel 70 mm

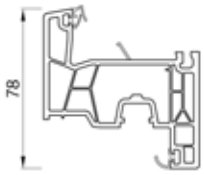

76201
Flügel 78 mm

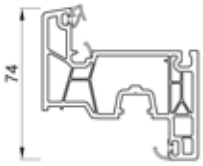

76212
Flügel 74 mm

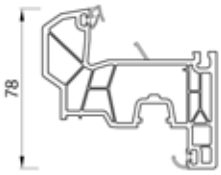

76202
Flügel 78 mm

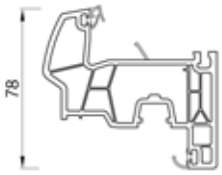

76203
Flügel 78 mm

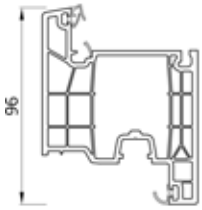

76216
Flügel 96 mm

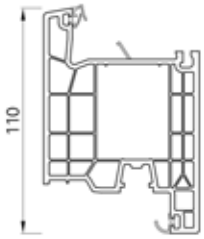

76204
Flügel 110 mm

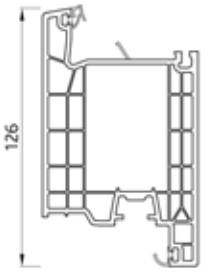

76206
Flügel 126 mm

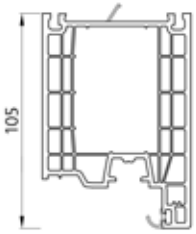

76214
Flügel 105 mm

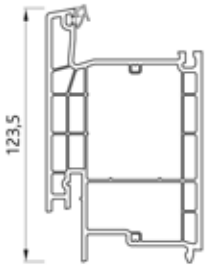

76299
Aufdoppelung 123,5 mm

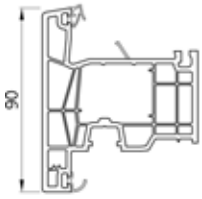

76208
Flügel 90 mm

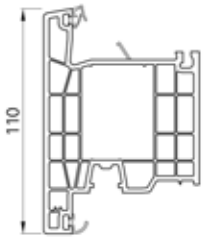

76205
Flügel 110 mm

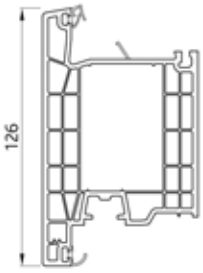

76207
Flügel 126 mm

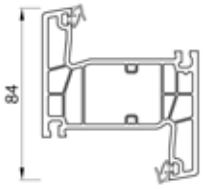

76305
Wechselprofil 84 mm

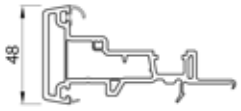

76401
Stulp 48 mm

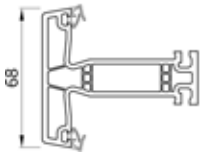

76300
Flügelsprosse 68 mm

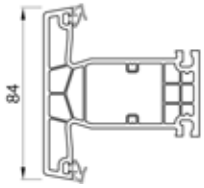

76301
Pfosten 84 mm

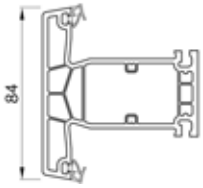

76302
Pfosten 84 mm

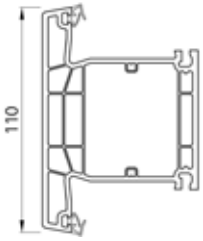

76303
Pfosten 110 mm

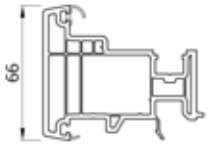

76402
76404 (ohne Klippsfuß)
Stulp 66 mm

NEBENPROFILE*

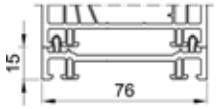

76700
Verbreiterung 15 mm

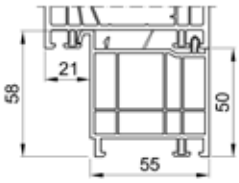

76708
Bodeneinstand 50 mm

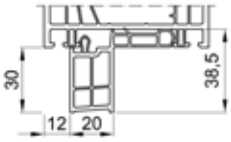

76751
Anschlussprofil 30 mm

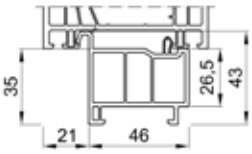

76753
Bodeneinstand 35 mm

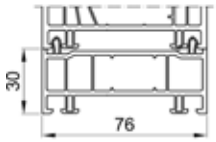

76701
Verbreiterung 30 mm

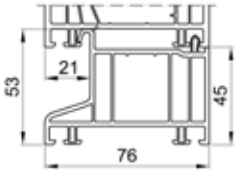

76704
Bodeneinstand 45 mm

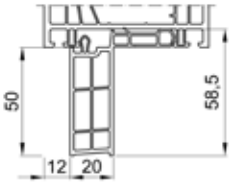

76752
Anschlussprofil 50 mm

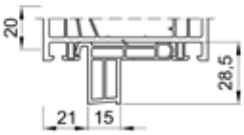

76764
Sohlbankprofil 20 mm

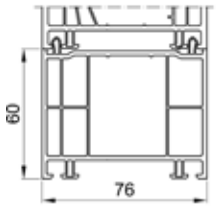

76702
Verbreiterung 60 mm

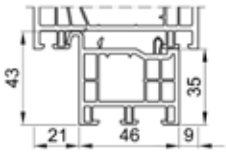

76717
Anschlussprofil 35 mm

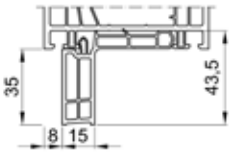

76763
Anschlussprofil 35 mm

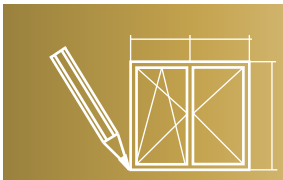

Detailierte Planung in der Planungssoftware

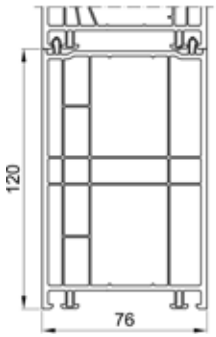

76703
Verbreiterung 120 mm

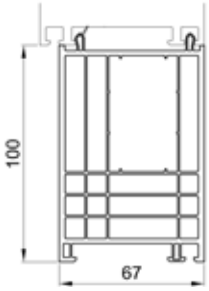

76713
Bodeneinstand 100 mm

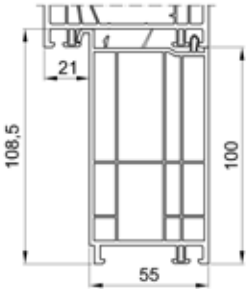

76709
Bodeneinstand 100 mm

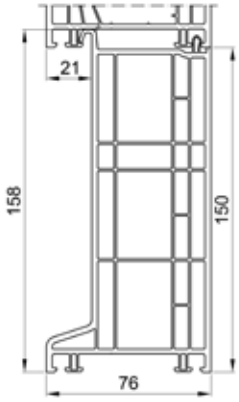

76705
Bodeneinstand 150 mm

**Auswahl*

SYSTEM 76 AD REGEL-AIR

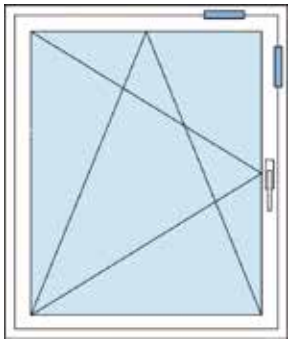

Variante 1 (1 Set)
1 oben / 1 seitlich

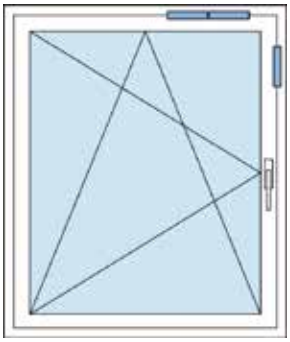

Variante 2 (1,5 Set)
2 oben / 1 seitlich

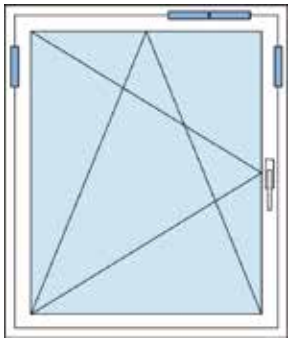

Variante 3 (2 Set)
2 oben / 2 seitlich

HIGHLIGHTS & MEHRWERTE

- Ständiger, gleichmäßiger Luftaustausch.
- Minimiert hohe Luftfeuchtigkeit und das Risiko von Schimmelpilzbildung.
- Nachrüstbar.
- Geprüfter Schallschutz bis 43 dB (SSK 4).
- Luftdurchgang nach DIN und EU Normen.
- Schlagregendichtheit nach DIN EN 1027 und DIN EN 13141-1.

REGEL-air		Variante 1 (1 Set) 1 oben / 1 seitlich	Variante 2 (1,5 Set) 2 oben / 1 seitlich	Variante 3 (2 Set) 2 oben / 2 seitlich
Prüfbericht Nr.		12-002529-PR90	12-002529-PR91	12-002529-PR92
Luftvolumenströme	(Pa)		Luft m³/h	
	2	2,7	3,2	3,8
	4	3,9	4,5	5,3
	5	4,5	5,1	6,1
	7	5,3	6,1	7,3
	8	5,8	6,5	7,6
	10	6,5	7,4	8,7
Schlagregendichtheit		6A	7A	5A

SYSTEM 76 AD CLIMATEC PLUS

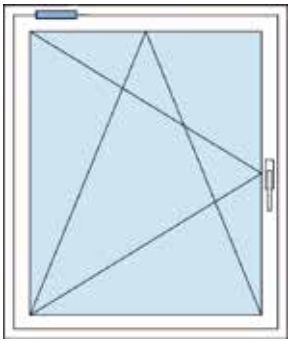

Variante 1
single

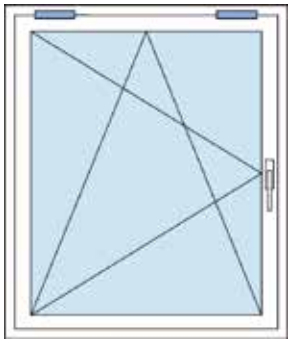

Variante 2
double

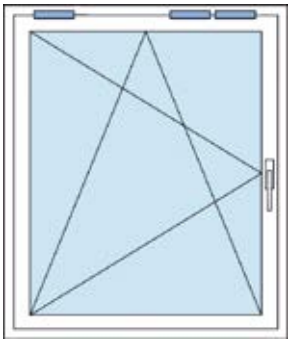

Variante 3
triple

HIGHLIGHTS & MEHRWERTE

- Selbstregulierendes, leicht zu reinigendes Lüftungssystem.
- Minimiert hohe Luftfeuchtigkeit und das Risiko der Schimmelpilzbildung.
- Fördert den kontrollierten Luftaustausch.
- Geprüfter Schallschutz bis 46 dB (SSK5).
- Von innen und außen kaum sichtbar, da im Rahmen verdeckt.
- Schlagenregendichtheit nach DIN EN 1027 und DIN EN 13141-1.

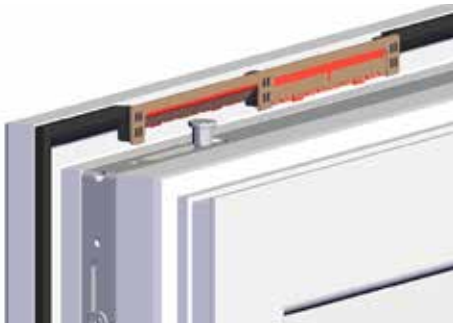

ClimaTec Plus		Variante 1 single	Variante 2 double	Variante 3 triple	Variante 4 single acoustic	Variante 5 double acoustic	Variante 6 triple acoustic
Prüfbericht Nr.		18-001463_PR13 (siehe GAS: 18-001463-PR14)					
Luftvolumenströme	(Pa)	Luft m³/h					
	2	2,5	4,5	5,8	2,2	3,6	4,2
	4	3,7	6,3	8,3	3,3	5,2	6,2
	5	4,1	7,1	9,3	3,7	5,9	7,0
	7	5,0	8,4	11,1	4,5	7,1	8,5
	8	5,4	9,0	11,9	4,8	7,6	9,2
	10	6,1	10,1	13,4	5,4	8,6	10,4
Schlagregendichtheit		9A	9A	7A	4A	6A	7A

SYSTEM 76 AD ALUCLIP

Wärmedurchgangskoeffizient bis zu
U_f = 1,2 W/(m²K)

Farben und Oberflächen
in nahezu unbegrenzter Vielfalt

U_w = 1,0 W/(m²K)
bei 1230 x 1480 mm mit U_g = 0,5 W/(m²K), psi = 0,032

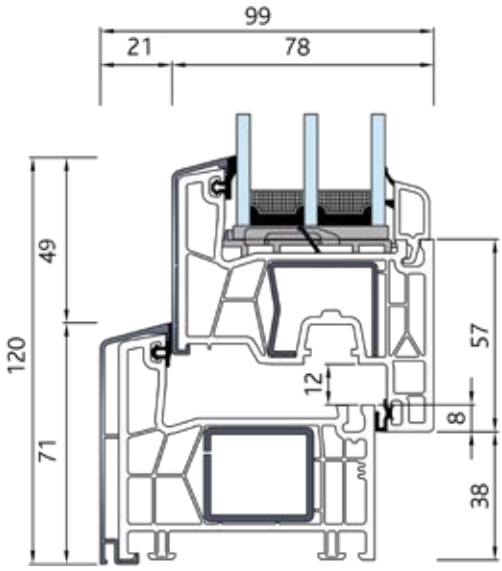

76101- 76201

HIGHLIGHTS & MEHRWERTE

- Geradliniges, flächenversetztes Fensterdesign mit stumpf gefügter Alu-Vorsatzschale mit 81,5 mm Bautiefe.
- Außergewöhnlicher Wärmeschutz im Vergleich zu Aluminium-Fenstern – U_f-Wert = 1,2 W/(m²K).
- Außen Aluminium-Optik, innen neutral weiß. Dichtungsfarbe schwarz.
- Nahezu unbegrenzte Farbvielfalt der Aluminium-Vorsatzschalen durch Veredelungstechniken wie Eloxal und Pulverbeschichtung.

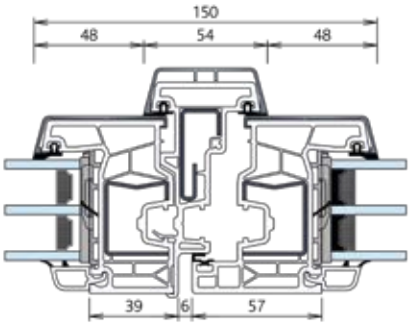

76201 - 76401 - 76201

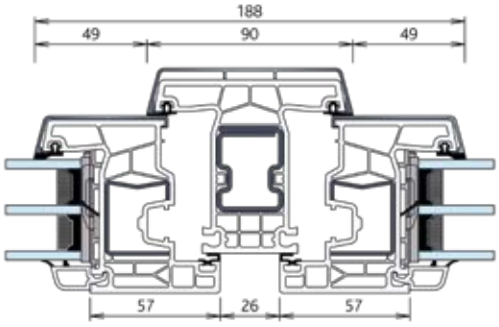

76201- 76301 - 76201

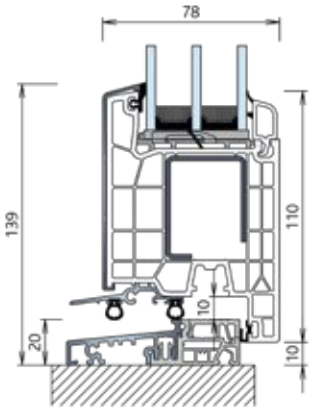

A076 - 76204

Profil *Dichtungen* *Stahl* *Aluminium* *Glas* *PVC* *Dicht-/Klebstoffe*

SYSTEM 76 AD ALUCLIP PRO

Wärmedurchgangskoeffizient bis zu
U_f = 1,2 W/(m²K)

U_w = 0,80 W/(m²K)
bei 1230 x 1480 mm mit U_g = 0,5W/(m²K), apsi = 0,032

Die statisch wirksame Aluminiumschale erlaubt es auf Stahl im Flügel zu verzichten und somit bessere Wärmedämmung zu erzielen.

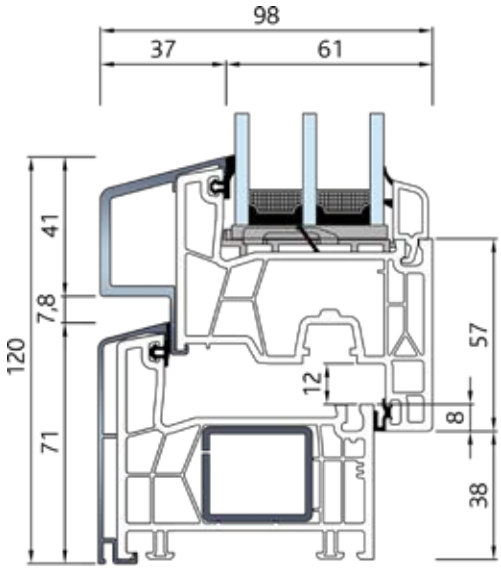

76101 - 76201

HIGHLIGHTS & MEHRWERTE

- Anschlagdichtungssystem mit 81,5 mm Bautiefe mit hoher Stabilität durch Aluminium-Funktionsprofile.
- Flächenbündiges Fensterdesign mit stumpf gefügten Aluminium-Profilen.
- Außergewöhnlicher Wärmeschutz im Vergleich zu Aluminium-Fenstern – U_f-Werte im Standard von 1,2 W/(m²K) bis zu 0,93 W/(m²K) mit ausgeschäumten Profilen.
- Großes Verglasungsspektrum bis 52 mm Dicke zum Einsatz von 3-fach Verglasungen oder speziellen Funktionsgläsern.
- Außen Aluminium-Optik, innen neutral weiß. Dichtungsfarbe schwarz.

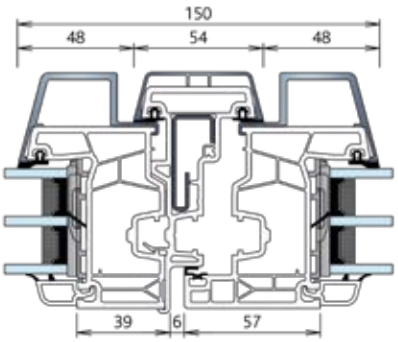

76201 - 76401 - 76201

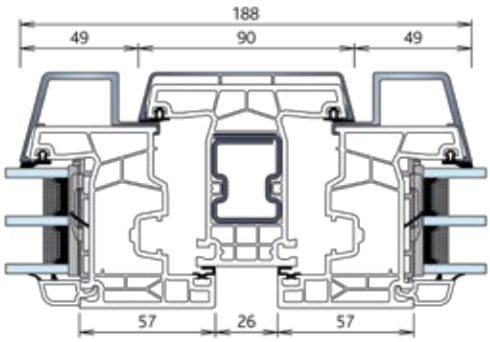

76201 - 76301 - 76201

Profil *Dichtungen* *Stahl* *Aluminium* *Glas* *PVC* *Dicht-/Klebstoffe*

SYSTEM 76 AD ADDON

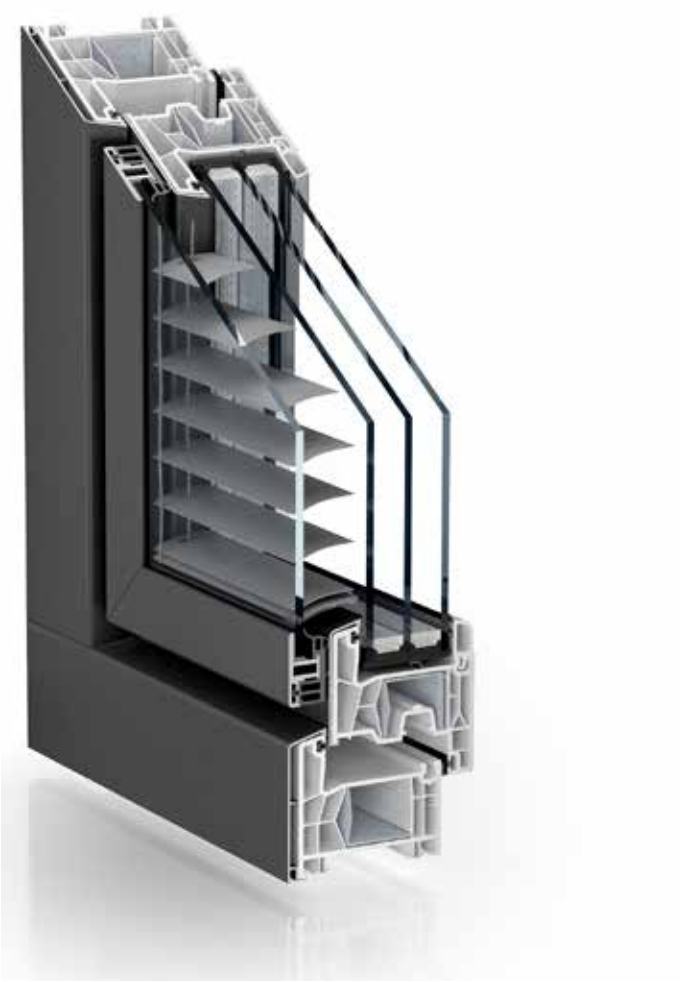

Zusätzlich aufgebrachter Flügel mit einfachem Zugang zur Reinigung bei gleichzeitig verbesserten Eigenschaften.

Witterungsgeschützter Sonnenschutz zwischen den Flügeln

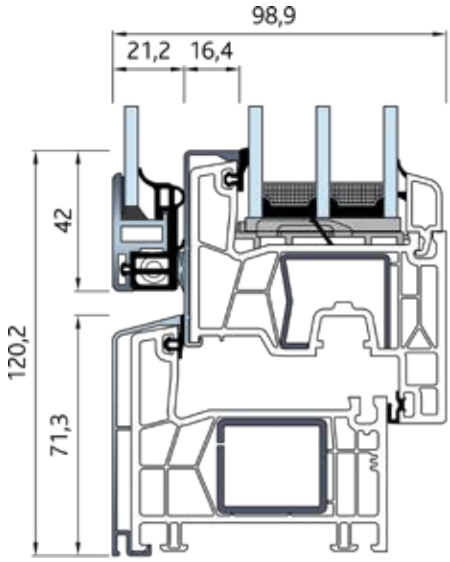

76101- 76201 - A004

HIGHLIGHTS & MEHRWERTE

- Optionaler Sicht- und Sonnenschutz, witterungsgeschützt zwischen den Scheiben liegend.
- Einsetzbar auf Kunststoff-Fenstern mit und ohne Alu-Vorsatzschale
- Manueller oder elektrischer Antrieb des Sonnenschutzes realisierbar.
- Optimale Wirtschaftlichkeit, umweltfreundlich, langlebig und robust. Nahezu unbegrenzte Farbvielfalt der Aluminiumschalen und des Verbundflügels durch Veredelungstechniken wie Eloxal und Pulverbeschichtung.

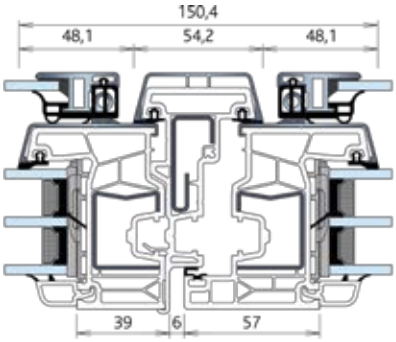

76201 - 76401 - 76201 - A004

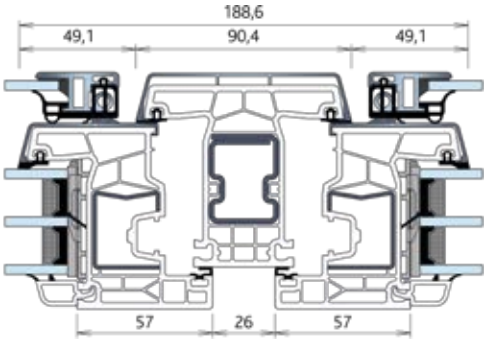

76201 - 76302 - 76201 - A004

Profil *Dichtungen* *Stahl* *Aluminium* *Glas* *PVC* *Dicht-/Klebstoffe*

SYSTEM 76 AD HAUSTÜR

Wärmedurchgangskoeffizient bis zu
U_f = 1,1 W/(m²K)

U_D = 0,82 W/(m²K)
bei 1100x2200 mm mit U_g = 0,5 W/(m²K), psi = 0,030

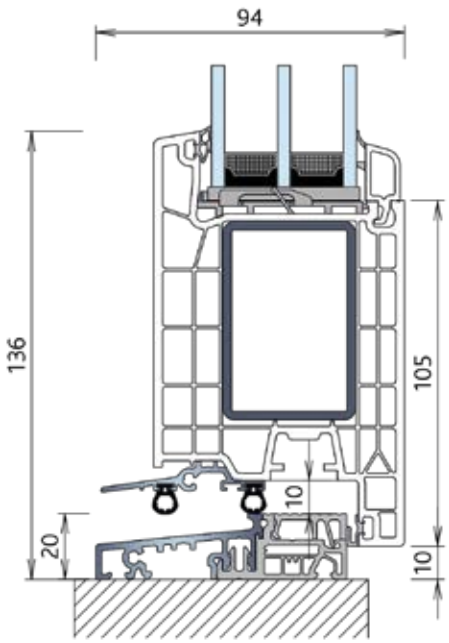

A076 - A061 - 76206

HIGHLIGHTS & MEHRWERTE

- Haus- und Nebeneingangstüren für perfekten Regen- und Windschutz.
- Hohe Wärmedämmung durch thermisch getrennte Schwelle.
- Hoher Einbruchschutz – bis Widerstandsklasse RC2 (WK 2).
- Schwellenvarianten für jede Anforderung.
- Einsatz spezieller Funktionsgläser oder handelsüblicher Haustürfüllungen bis 52 mm Dicke.

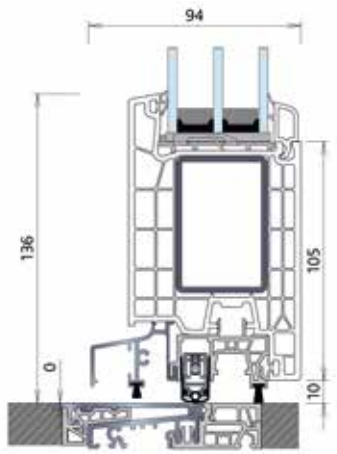

PremiPlan Plus

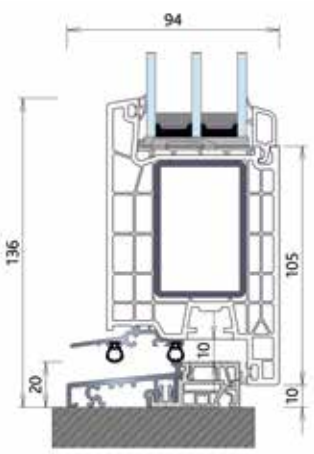

A076 - A061 - 76206

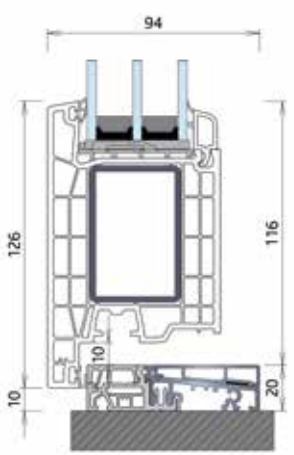

A076 - A065 - 76207

Profil *Dichtungen* *Stahl* *Aluminium* *Glas* *PVC* *Dicht-/Klebstoffe*

PREMIPLAN PLUS 0 MM SCHWELLE

TÜV GEPRÜFTER SYSTEMANSCHLUSS:
Speziell auf das System ausgelegte Anschlusswinkel mit vorbereiteter Beschichtung erlauben einfaches anschließen der Dichtbahnen von alwitra und den Fassadenrinnen von ACO.

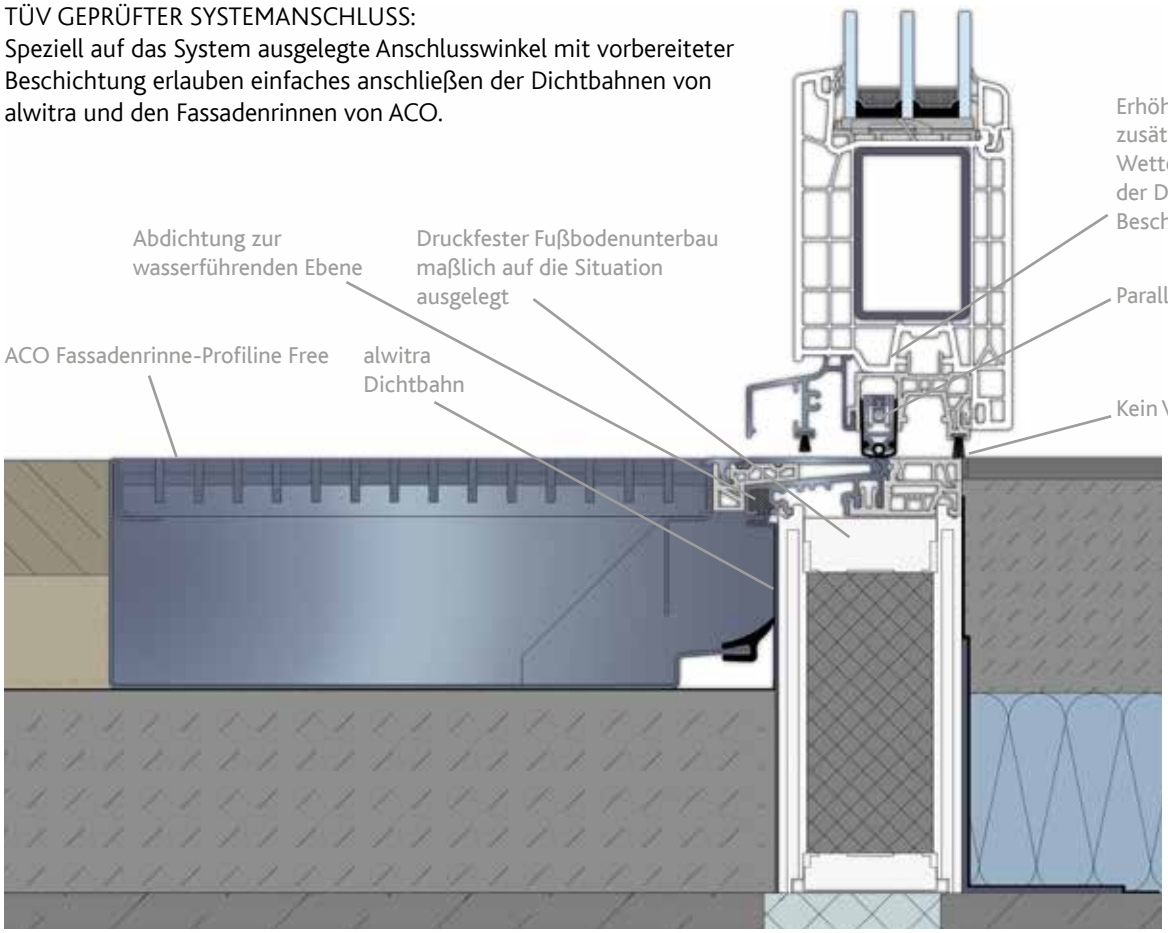

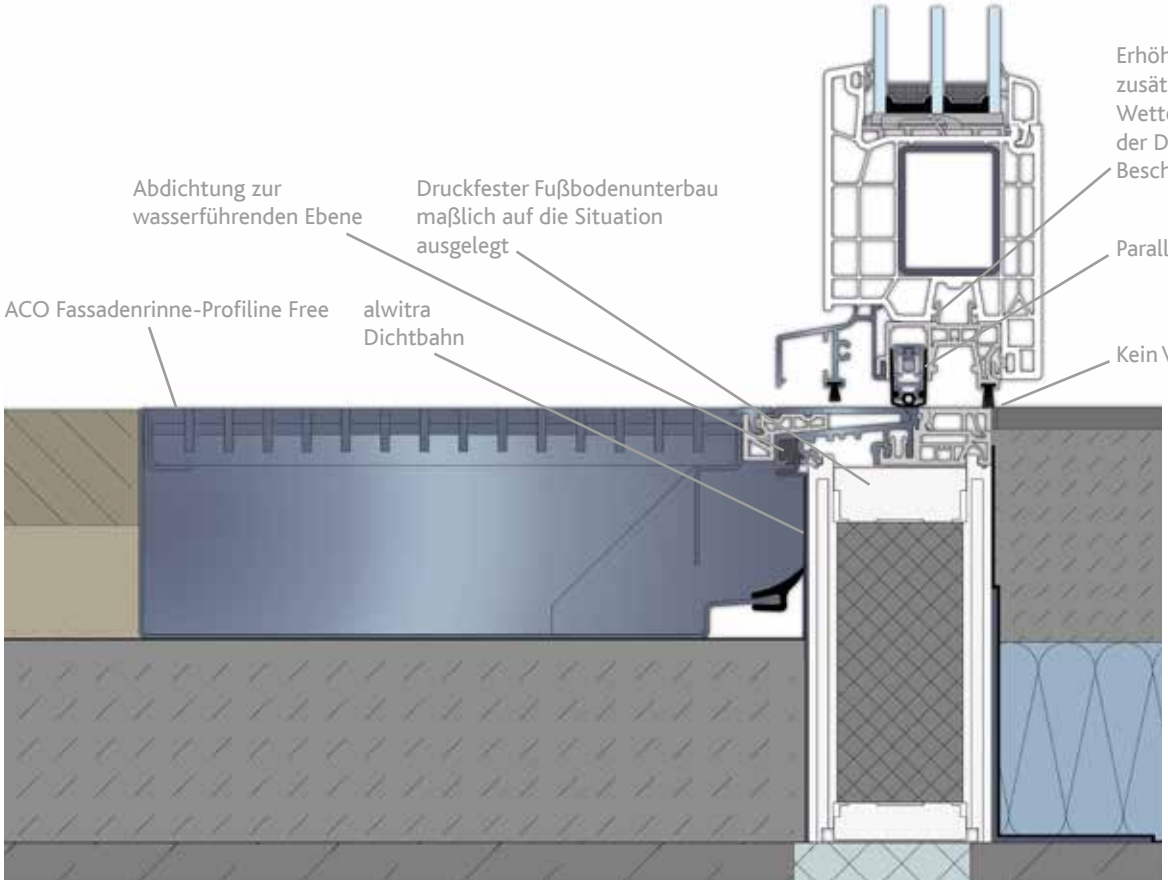

Profil *Dichtungen* *Stahl* *Aluminium* *Glas* *PVC* *Dicht-/Klebstoffe*

SYSTEM 76 AD KOPPLUNGEN UND STATIK

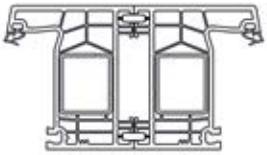

Rahmenrückenkopplung
Feder 76606
I_W: Nur Rahmenstähle

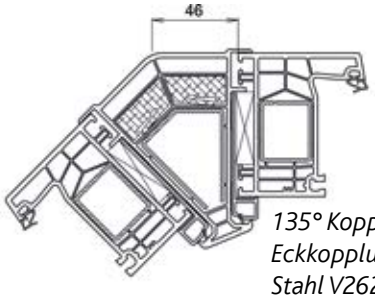

135° Kopplung
Eckkopplung 8356/76821
Stahl V262: I_W = 7,6 cm⁴

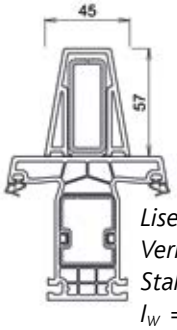

Lisene
Verkleidung 93000
Stahl V261:
I_W = 10,0 cm⁴

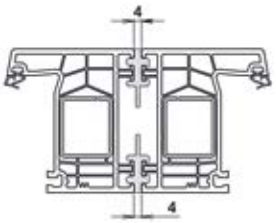

Rahmenrückenkopplung
Dichtung G022
I_W: Nur Rahmenstähle

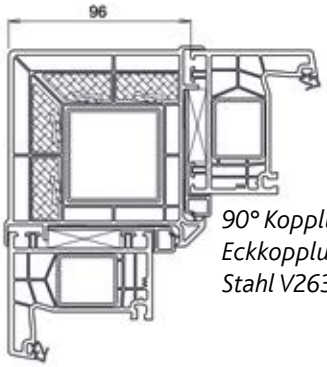

90° Kopplung
Eckkopplung 8355/76821
Stahl V263: I_W = 14,4 cm⁴

Detailierte Planung in der Planungssoftware

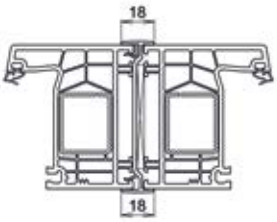

Rahmenrückenkopplung
H-Leiste 76604
I_W: Nur Rahmenstähle

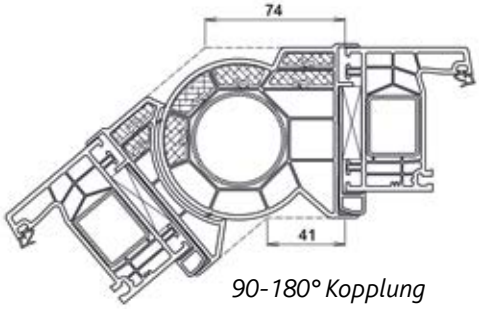

90-180° Kopplung
Variable Eckkopplung
8340/8341/76821
Stahl V265: I_W = 8,7 cm⁴

Lisene
Verkleidung 93002
Stahl V290:
I_W = 12,1 cm⁴

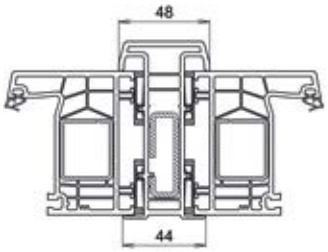

180° H - Kopplung
H -Schieber 76605
Stahl V331: I_W = 10,0 cm⁴
Stahl V330: I_W = 5,5 cm⁴

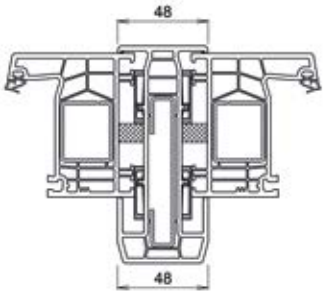

180° H - Kopplung
H -Schieber 76608
Stahl V288: I_W = 20,4 cm⁴

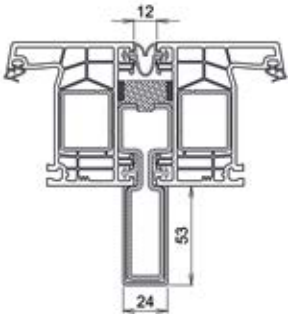

180° Kopplung
Verkleidung 93001
Dichtung G076
Stahl V477: I_W = 49,4 cm⁴

Die maximal baubaren Größen richten sich nach den statisch erforderlichen $I_{W(Windlast)}$ - Werten.
Angegebene I_w - Werte beziehen sich nur auf den Wert des Kopplungsprofiles,
I_w -Werte von Pfosten - und Rahmenstählen können addiert werden.

Wärmedurchgangskoeffizienten
U_f = 1,2 bis zu 1,0 W/(m²K)

Schallschutz bis 47 dB

Widerstandsfähigkeit gegen
Windlast bis Klasse C5/B5
Schlagregendichtheit bis 9A
Luftdurchlässigkeit bis Klasse 4

Einbruchhemmung bis RC2

Unsere Systeme sind umfangreich geprüft, CE-Kennzeichnung und Leistungserklärung (BauproduktenVerordnung) sind in allen Ausführungen vorhanden!

SYSTEM 76 MITTELDICHTUNG

HIGHLIGHTS & MEHRWERTE

- Mitteldichtungssystem mit 76 mm Bautiefe, in modernem Design.
- Verschweißbare PCE Dichtungen oder EPDM Dichtungen in lichtgrau oder schwarz.
- Einfache und fachgerechte Montage durch umfangreiches Zusatz- und Nebenprofilprogramm.
- Einsatz von Gläsern oder Füllungen von 4 - 52 mm möglich.
- Alle Kunststoff-Profile werden im Frischmaterial ausschließlich mit bleifreien Stabilisatoren auf Calcium/Zink-Basis hergestellt.

DESIGN & OBERFLÄCHEN

- ✓ *Weiß flächenversetzt*
- ✓ *Weiß halb-flächenversetzt*

- ✓ *Foliert Holzstruktur geprägt*
- ✓ *Foliert Unifarbe glatt*
- ✓ *Foliert Unifarbe geprägt*
- ✓ *Foliert Metallic*

- ✓ *AluClip*
- ✓ *AluClip Pro*
- ✓ *AddOn*
- ✓ *AluClip Zero*

- ✓ *proCoverTec einseitig*

- ✓ *AcrylColor einseitig*

SYSTEM 76 MD STANDARD

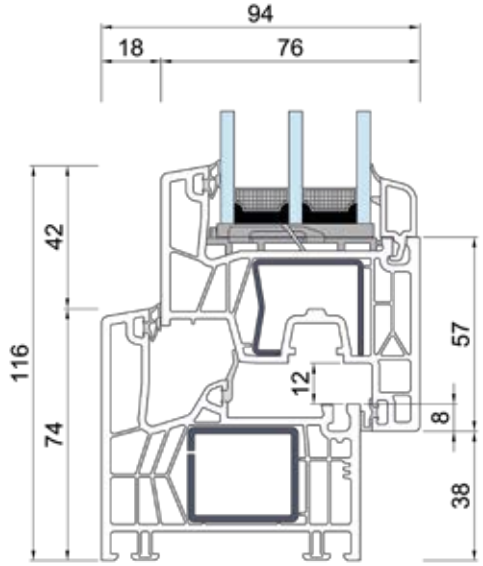

76171 - 76271

ÖFFNUNGSART	WEISSE FLÜGEL	FARBIGE FLÜGEL
Dreh- und Drehkipp Fenster	1,50 x 1,50 m	1,50 x 1,50 m
Stulp-Fenster	1,35 x 1,80 m	1,35 x 1,80 m
Dreh- und Drehkipp (Balkon) Tür	1,00 x 2,50 m	1,00 x 2,50 m
Stulp-(Balkon) Tür	1,10 x 2,50 m	1,10 x 2,50 m

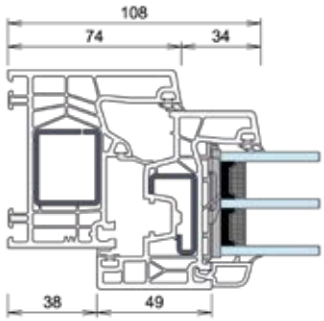

76171 - 76270

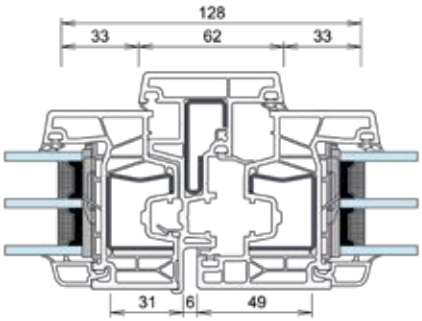

76271 - 76471 - 76271

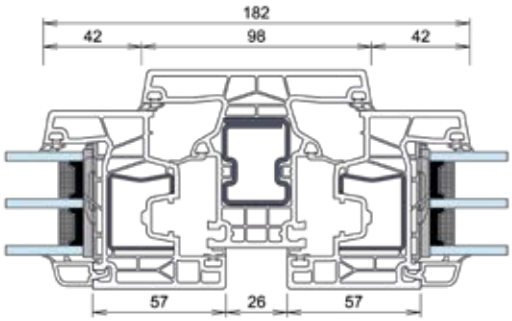

76271 - 76371 - 76271

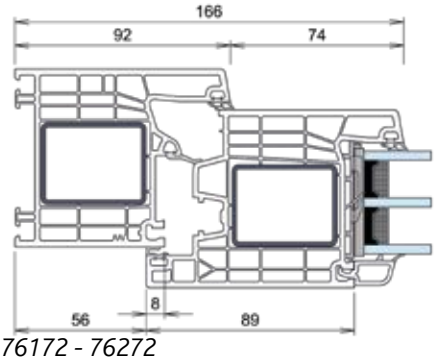

76172 - 76272

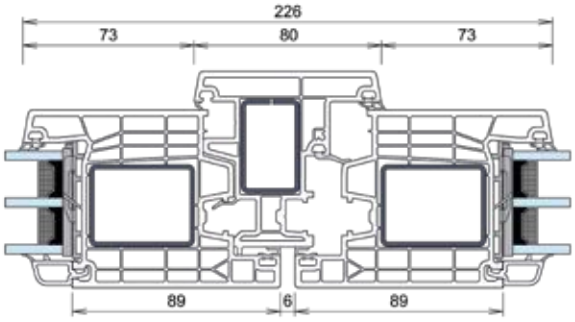

76272 - 76472 - 76272

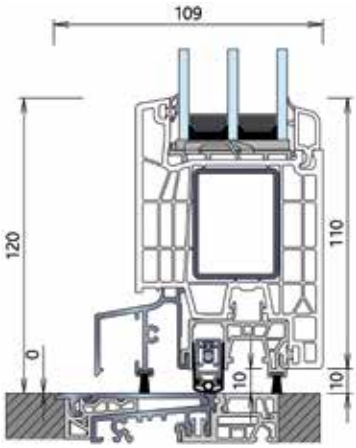

PremiPlan Plus

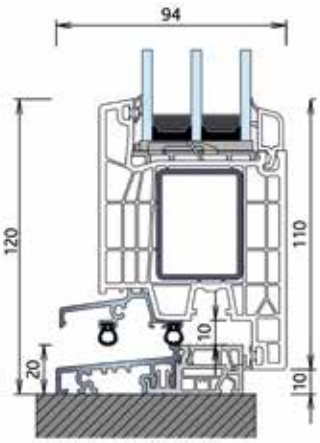

A076 - A062 - 76272

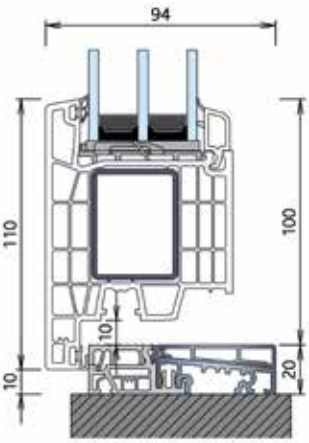

A076 - A065 - 76283

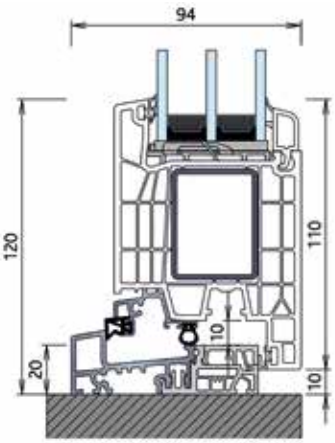

A075 - A064 - 76272

Profil | Dichtungen | Stahl | Aluminium | Glas | PVC | Dicht-/Klebstoffe

SYSTEM 76 MD PROFILÜBERSICHT

HAUPTPROFILE

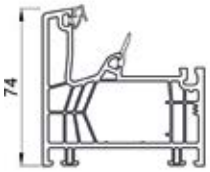

76171
Blendrahmen 74 mm

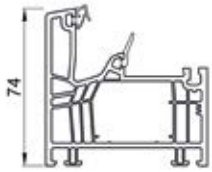

76182
Blendrahmen 74 mm

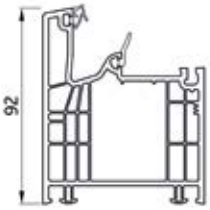

76172
Blendrahmen 92 mm

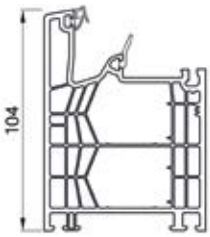

7617 3
Blendrahmen 104 mm

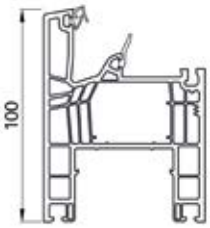

76183
Blendrahmen110 mm

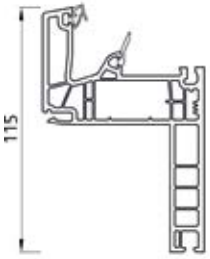

76174
Blendrahmen115 mm

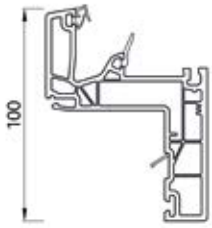

76184
Blendrahmen110 mm

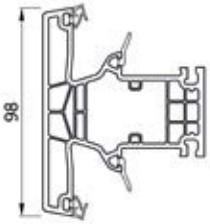

76371
Pfosten 98 mm

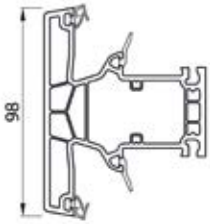

76372
Pfosten 98 mm

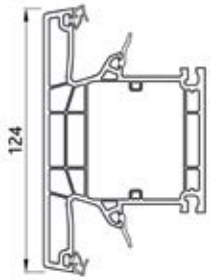

76373
Pfosten 124 mm

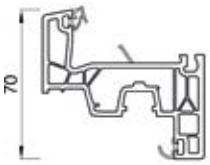

76270
Flügel 70 mm

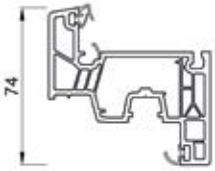

76284
Flügel 74 mm

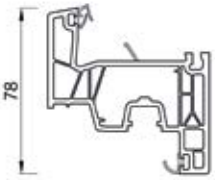

76271
Flügel 78 mm

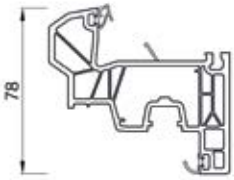

76273
Flügel 78 mm

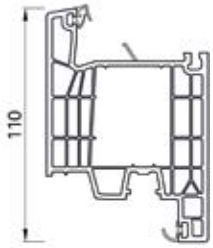

76272
Flügel 110 mm

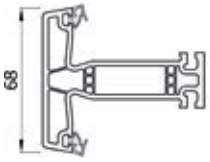

76300
Flügelsprosse 68 mm

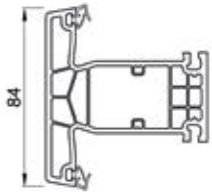

76301
Flügelsprosse 84 mm

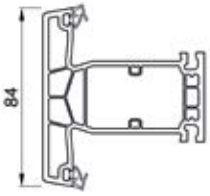

76302
Flügelsprosse 84 mm

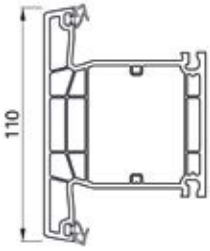

76303
Flügelsprosse 110 mm

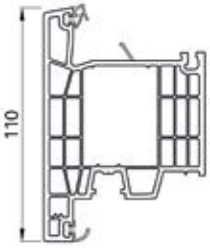

76283
Flügel 110 mm

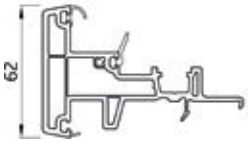

76471
Stulp 62 mm

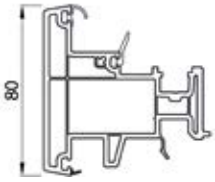

76472
Stulp 80 mm

NEBENPROFILE*

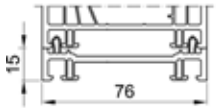

76700
Verbreiterung 15 mm

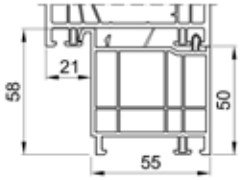

76708
Bodeneinstand 50 mm

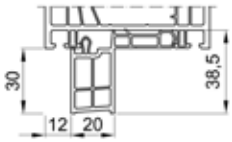

76751
Anschlussprofil 30 mm

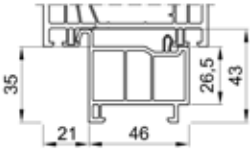

76753
Bodeneinstand 35 mm

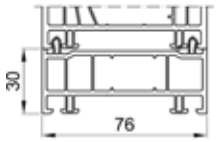

76701
Verbreiterung 30 mm

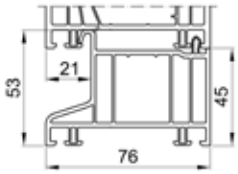

76704
Bodeneinstand 45 mm

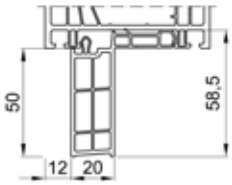

76752
Anschlussprofil 50 mm

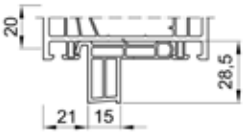

76764
Sohlbankprofil 20 mm

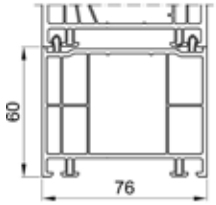

76702
Verbreiterung 60 mm

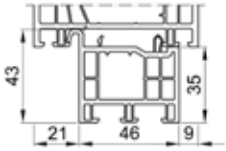

76717
Anschlussprofil 35 mm

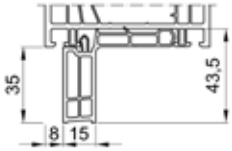

76763
Anschlussprofil 35 mm

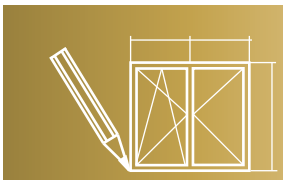

Detailierte Planung in der Planungssoftware

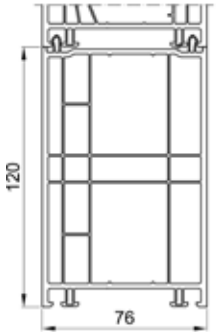

76703
Verbreiterung 120 mm

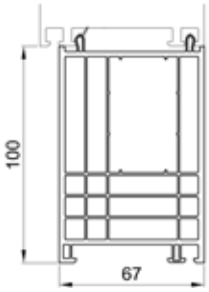

76713
Bodeneinstand 100 mm

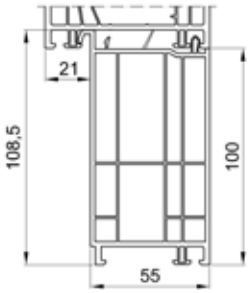

76709
Bodeneinstand 100 mm

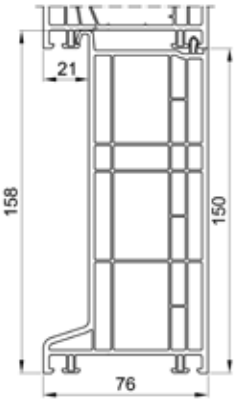

76705
Bodeneinstand 150 mm

**Auswahl*

SYSTEM 76 MD CLIMATEC 76

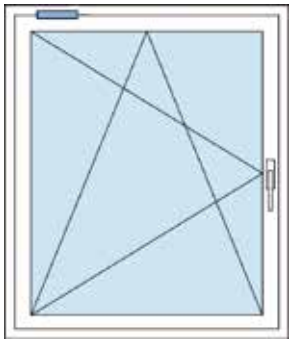

Variante 1
1 Lüfter

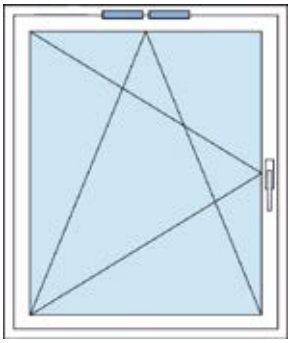

Variante 2
2 Lüfter

HIGHLIGHTS & MEHRWERTE

- Selbstregulierendes, leicht zu reinigendes Lüftungssystem.
- Minimiert hohe Luftfeuchtigkeit und das Risiko der Schimmelpilzbildung.
- Fördert den kontrollierten Luftaustausch.
- Geprüfter Schallschutz bis 43 dB (SSK4).
- Von innen und außen kaum sichtbar, da im Rahmen verdeckt.
- Schutz vor Insekten durch Lüftungsgitter.
- Schlagenregendichtheit nach DIN EN 1027 und DIN EN 13141-1.

ClimaTec 76		Variante 1 1 x Lüfter	Variante 2 2 x Lüfter 200/250	Variante 3 2 x Lüfter 250/300	Variante 4 2 x Lüfter 300/350	Variante 5 2 x Lüfter 350/350	Variante 6 2 x Lüfter 350/400	Variante 7 2 x Lüfter 400/400
Prüfbericht Nr.		12-002529-PR95	14-002744-PR07	14-002744-PR01	14-002744-PR06	12-002529-PR89	12-002529-PR93	12-002529-PR94
Luftvolumen-ströme	(Pa)				Luft m³/h			
	2	2,3	2,8	3,1	3,5	4,7	5,3	6,1
	4	3,1	4,0	4,6	5,1	6,9	7,7	8,6
	5	3,7	4,7	5,4	5,9	7,8	8,6	9,7
	7	4,5	5,7	6,6	7,1	9,3	10,2	11,5
	8	4,8	6,1	7,1	7,6	10,0	10,9	12,2
	10	5,5	7,1	8,2	8,7	11,2	12,3	13,7
Schlagregendichtheit		6A	5A	4A	5A	6A	5A	6A

SYSTEM 76 MD CLIMATEC PLUS

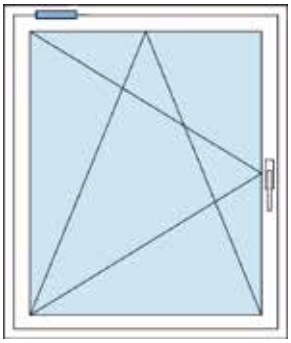

Variante 1
single

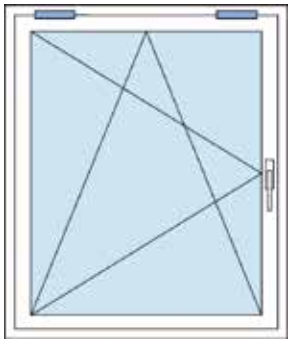

Variante 2
double

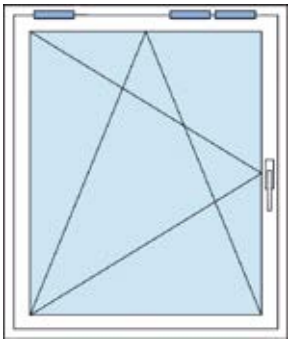

Variante 3
triple

HIGHLIGHTS & MEHRWERTE

- Selbstregulierendes, leicht zu reinigendes Lüftungssystem.
- Minimiert hohe Luftfeuchtigkeit und das Risiko der Schimmelpilzbildung.
- Fördert den kontrollierten Luftaustausch.
- Geprüfter Schallschutz bis 45 dB (SSK5).
- Von innen und außen kaum sichtbar, da im Rahmen verdeckt.
- Schlagenregendichtheit nach DIN EN 1027 und DIN EN 13141-1.

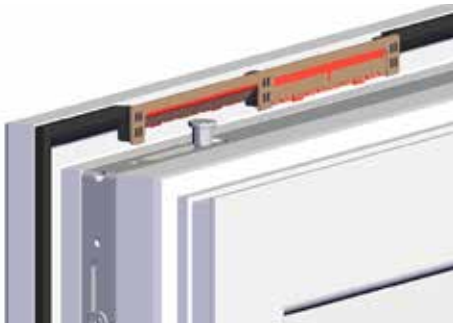

ClimaTec Plus		Variante 1 single	Variante 2 double	Variante 3 triple	Variante 4 single acoustic	Variante 5 double acoustic	Variante 6 triple acoustic
Prüfbericht Nr.		18-001463-PR07	18-001463_PR13 (siehe GAS: 18-001463-PR14)				
Luftvolumen-ströme	(Pa)	Luft m³/h					
	2	2,2	4,5	5,4	2,0	3,1	3,3
	4	3,3	6,4	7,8	3,0	4,6	5,0
	5	3,8	7,2	8,8	3,4	5,2	5,8
	7	4,6	8,6	10,6	4,1	6,3	7,1
	8	4,9	9,3	11,4	4,4	6,8	7,7
	10	5,6	10,4	12,8	5,0	7,8	8,8
Schlagregendichtheit		9A	8A	5A	6A	7A	4A

SYSTEM 76 MD ALUCLIP

Wärmedurchgangskoeffizient bis zu
U_f = 1,2 W/(m²K)

Farben und Oberflächen
in nahezu unbegrenzter Vielfalt

$U_{w,\,Einbau}$ = 0,80 W/(m²K)
bei 1230 x 1480 mm mit U_g = 0,65 W/(m²K), psi = 0,032

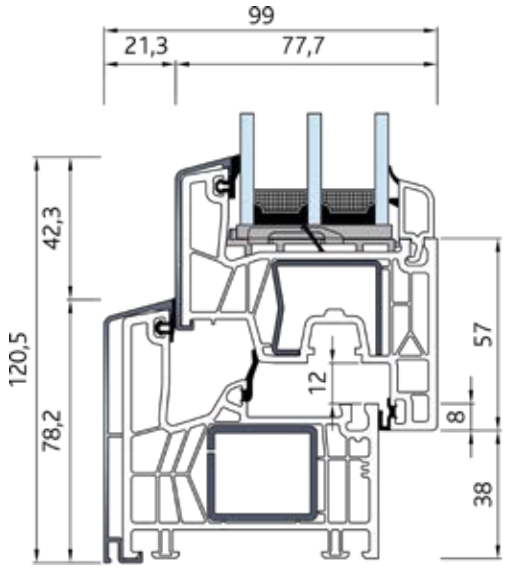

76171- 76271

HIGHLIGHTS & MEHRWERTE

- Geradliniges, flächenversetztes Fensterdesign mit stumpf gefügter Alu-Vorsatzschale mit 81,5 mm Bautiefe.
- Außergewöhnlicher Wärmeschutz im Vergleich zu Aluminium-Fenstern – U_f-Wert = 1,2 W/(m²K).
- Außen Aluminium-Optik, innen neutral weiß. Dichtungsfarbe schwarz.
- Nahezu unbegrenzte Farbvielfalt der Alu-Vorsatzschalen durch Veredelungstechniken wie Eloxal und Pulverbeschichtung.

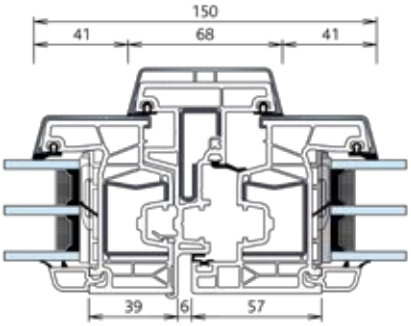

76271 - 76471 - 76271

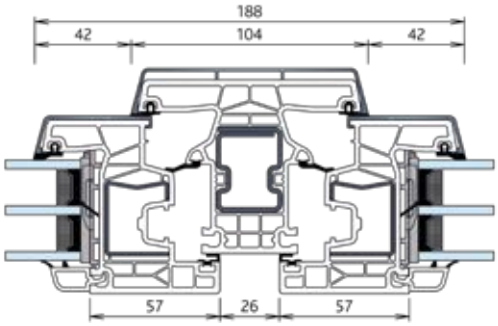

762701- 76371 - 76271

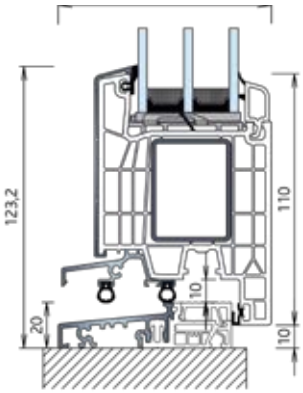

A076 - 76272

Profil *Dichtungen* *Stahl* *Aluminium* *Glas* *PVC* *Dicht-/Klebstoffe*

SYSTEM 76 MD ALUCLIP PRO

Wärmedurchgangskoeffizient bis zu
U_f = 1,1 W/(m²K)

U_w = 0,91 W/(m²K)
bei 1230 x 1480 mm mit U_g = 0,6 W/(m²K), psi = 0,032

Die statisch wirksame Aluminiumschale erlaubt es auf Stahl im Flügel zu verzichten und somit bessere Wärmedämmung zu erzielen.

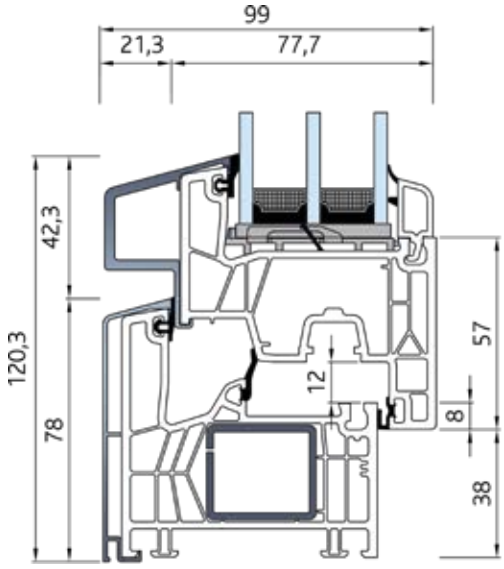

76171 - 76271

HIGHLIGHTS & MEHRWERTE

- Mitteldichtungssystem mit 81,5 mm Bautiefe mit hoher Stabilität durch Aluminium-Funktionsschale
- Flächenbündiges Fensterdesign mit stumpf gefügter Alu-Vorsatzschale.
- Außergewöhnlicher Wärmeschutz im Vergleich zu Aluminium-Fenstern – U_f-Wert bis 1,1 W/(m²K), Uw-Wert bis zu 0,91 W/(m²K).
- Großes Verglasungsspektrum bis 52 mm Dicke zum Einsatz von 3-fach Verglasungen oder speziellen Funktionsgläsern.

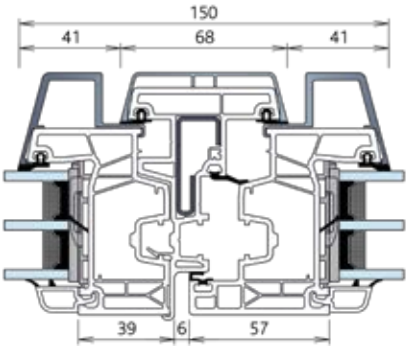

76271 - 76471 - 76271

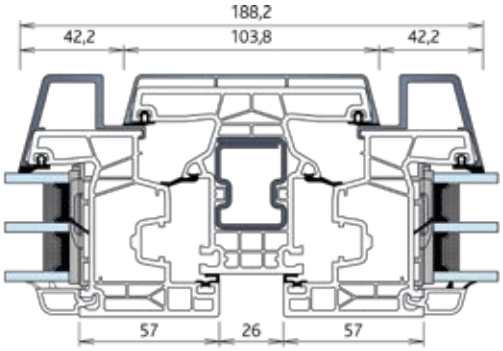

76271 - 76371 - 76271

Profil *Dichtungen* *Stahl* *Aluminium* *Glas* *PVC* *Dicht-/Klebstoffe*

SYSTEM 76 MD ALUCLIP ZERO

Flächenbündige Optik.
Verglasung 48 - 56 mm.

Wärmedurchgangskoeffizient bis zu
U_f = 1,2 W/(m²K)

Farben und Oberflächen
in nahezu unbegrenzter Vielfalt

$U_{w,\ Einbau}$ = 0,80 W/(m²K)
bei 1230 x 1480 mm mit U_g = 0,65 W/(m²K), psi = 0,032

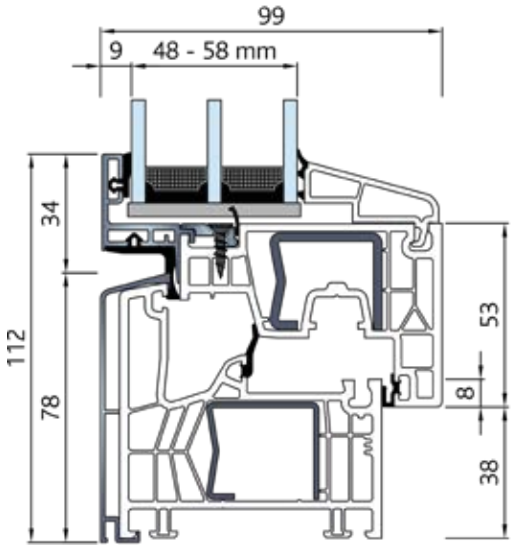

76171 - 76282 - A180

HIGHLIGHTS & MEHRWERTE

- Einzigartiges Design-Aluminiumschalen-System.
- Drei unterschiedliche Looks der Schalen: flächenbündig, Holz-Alu- und Ganzglasoptik.
- Hohe Widerstandsfähigkeit und Witterungsbeständigkeit dank der aufgeklipsten Alu-Vorsatzschale.
- Optimal Wirtschaftlich, umweltfreundlich, langlebig und robust. Nahezu unbegrenzte Farbvielfalt der Alu-Vorsatzschalen durch Veredelungstechniken wie Eloxal und Pulverbeschichtung.

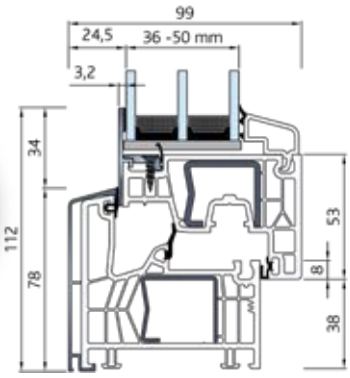

Ganzglas Optik.
Verglasung 36 - 58 mm.

76171 - 76282 - A195

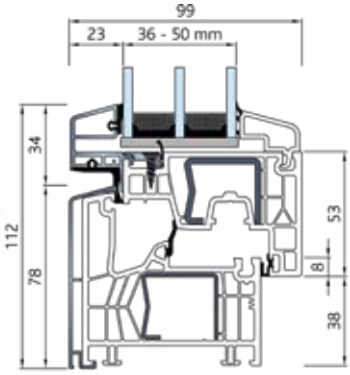

Holz-Alu Optik.
Verglasung 36 - 58 mm.

76171 - 762282 - A181

Profil *Dichtungen* *Stahl* *Aluminium* *Glas* *PVC* *Dicht-/Klebstoffe*

SYSTEM 76 MD ADDON

Zusätzlich aufgebrachter Flügel mit einfachem Zugang zur Reinigung bei gleichzeitig verbesserten Eigenschaften.

Witterungsgeschützter Sonnenschutz zwischen den Flügeln

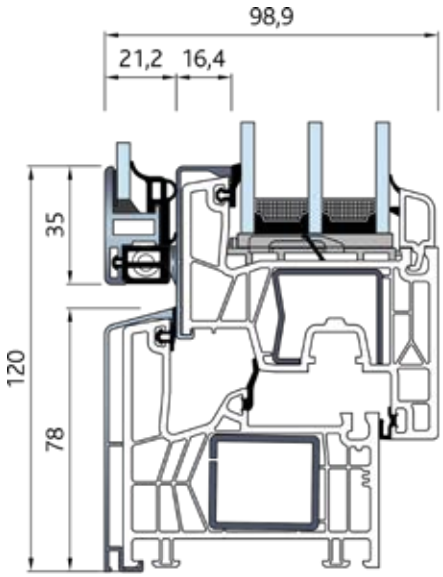

76171- 76271 - A004

HIGHLIGHTS & MEHRWERTE

- Optionaler Sicht- und Sonnenschutz, witterungsgeschützt zwischen den Scheiben liegend.
- Einsetzbar auf Kunststoff-Fenstern mit Alu-Vorsatzschalen.
- Manueller oder elektrischer Antrieb des Sonnenschutzes realisierbar.
- Optimale Wirtschaftlichkeit, umweltfreundlich, langlebig und robust. Nahezu unbegrenzte Farbvielfalt der Alu-Vorsatzschalen und des Verbundflügels durch Veredelungstechniken wie Eloxal und Pulverbeschichtung.

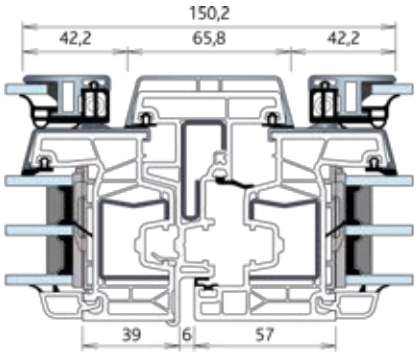

76271 - 76471 - 76271 - A004

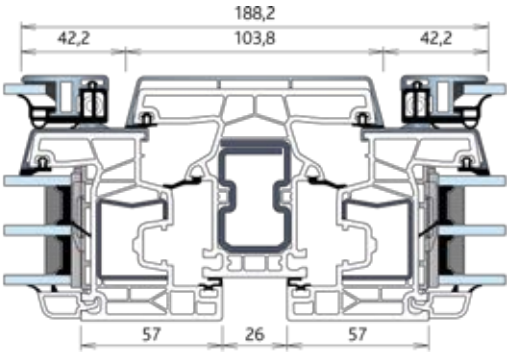

76271 - 76372 - 76271 - A004

Profil *Dichtungen* *Stahl* *Aluminium* *Glas* *PVC* *Dicht-/Klebstoffe*

SYSTEM 76 MD KOPPLUNGEN UND STATIK

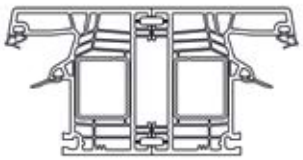

Rahmenrückenkopplung
Feder 76606
I_W: Nur Rahmenstähle

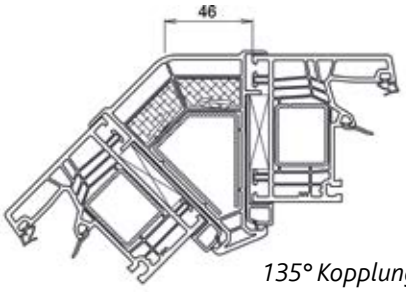

135° Kopplung
Eckkopplung 8356/76821
Stahl V262: I_W = 7,6 cm⁴

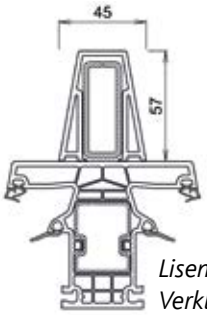

Lisene
Verkleidung 93000
Stahl V261:
I_W = 10,0 cm⁴

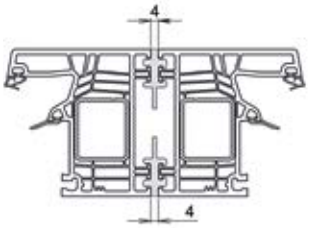

Rahmenrückenkopplung
Dichtung G022
I_W: Nur Rahmenstähle

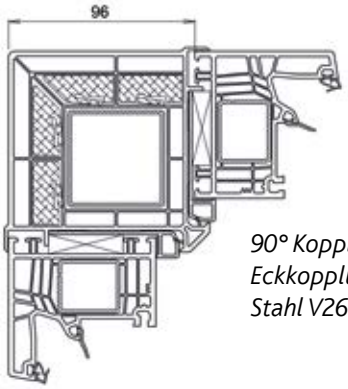

90° Kopplung
Eckkopplung 8355/76821
Stahl V263: I_W = 14,4 cm⁴

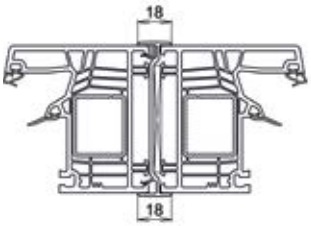

Rahmenrückenkopplung
H -Leiste 76604
I_W: Nur Rahmenstähle

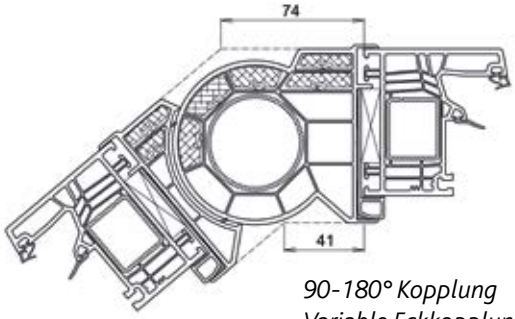

90-180° Kopplung
Variable Eckkopplung
8340/8341/76821
Stahl V265: I_W = 8,7 cm⁴

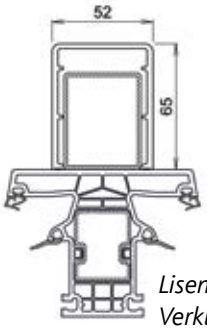

Lisene
Verkleidung 93002
Stahl V290:
I_W = 12,0 cm⁴

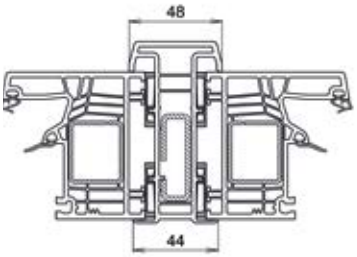

180° H - Kopplung
H -Schieber 76605
Stahl V331: I_W = 10,0 cm⁴
Stahl V330: I_W = 5,5 cm⁴

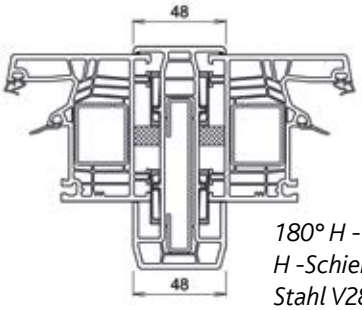

180° H - Kopplung
H -Schieber 76608
Stahl V288: I_W = 20,4 cm⁴

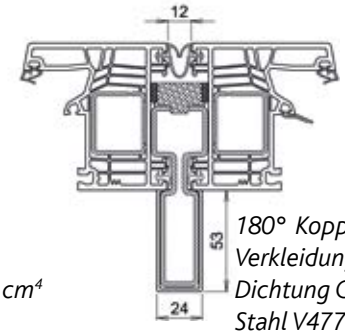

180° Kopplung
Verkleidung 93001
Dichtung G076
Stahl V477:
I_W = 49,4 cm⁴

Die maximal baubaren Größen richten sich nach den statisch erforderlichen $I_{W(Windlast)}$ - Werten.
Angegebene I_w - Werte beziehen sich nur auf den Wert des Kopplungsprofiles,
I_w -Werte von Pfosten - und Rahmenstählen können addiert werden.

Wärmedurchgangskoeffizienten
U_f = bis zu 1,0 W/(m²K)

Schallschutz bis 41 dB

Widerstandsfähigkeit gegen
Windlast bis Klasse C5/B5
Schlagregendichtheit bis 9A
Luftdurchlässigkeit bis Klasse 4

Einbruchhemmung bis RC2

Unsere Systeme sind umfangreich geprüft, CE-Kennzeichnung und Leistungserklärung (BauproduktenVerordnung) sind in allen Ausführungen vorhanden!

KÖMMERLING 76 UNITY

HIGHLIGHTS & MEHRWERTE

- Hybridsystem mit 76 mm Bautiefe auf Basis System 76 Mitteldichtung. Schlichte, moderne Eleganz durch kubisches Design.
- Rahmenrücksprung auf 70 mm – ideal für die moderne Bauwerksabdichtung.
- Individuell flächenbündig und/oder halbflächenversetzt außen und/oder innen möglich.
- Feste Kombination von Aluminiumrahmen auf Kunststoffrahmen mit sehr schmalen Profilansichten von nur 100 mm.
- Aluminiumschalen verschweißt ohne sichtbare Naht oder auf Gehrung.
- Nahezu unbegrenztes Farbspektrum der Aluminiumschalen durch Veredelungstechniken wie Eloxal- und Pulverbeschichtung.
- 3-fach-Verglasungen mit 36 bis 58 mm Dicke (Standard 48 mm).

DESIGN & OBERFLÄCHEN

✓ *flächenbündig geklebt*

✓ *flächenbündig*

✓ *flächenversetzt*

KÖMMERLING 76 UNITY

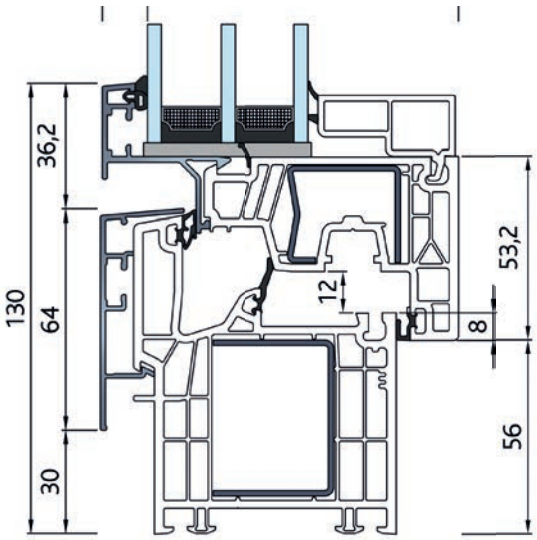

76186 - 76290

ÖFFNUNGSART	FLÜGEL
Dreh- und Drehkipp Fenster	1,50 x 1,50 m
Stulp-Fenster	1,35 x 1,80 m
Dreh- und Drehkipp (Balkon) Tür	1,00 x 2,50 m
Stulp-(Balkon) Tür	1,00 x 2,50 m

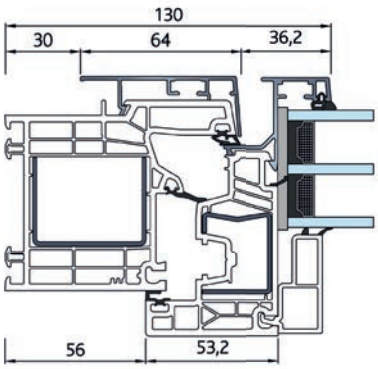

76186 - 76290

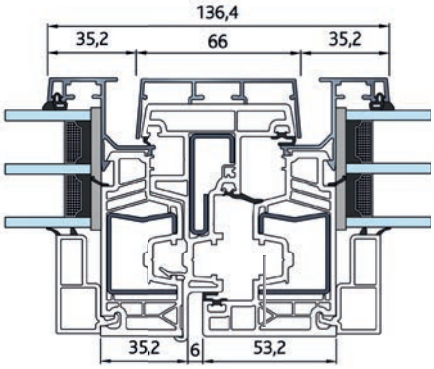

76290 - 76471 - 76290

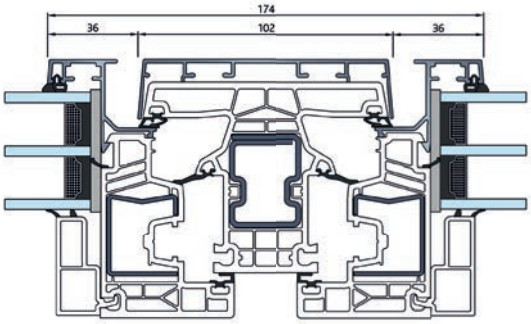

76290 - 76371 - 76290

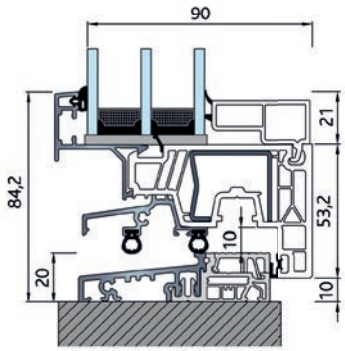

Fenstertür
A076 - 76290

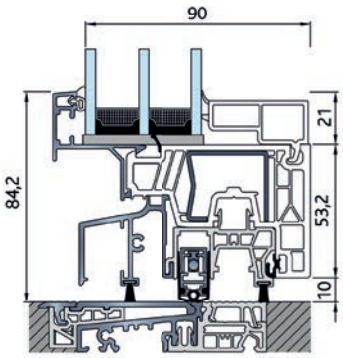

PremiPlan Plus

Profil *Dichtungen* *Stahl* *Aluminium* *Glas* *PVC* *Dicht-/Klebstoffe*

KÖMMERLING 76 UNITY PROFILÜBERSICHT

HAUPTPROFILE

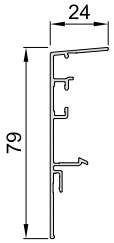

A079A24*

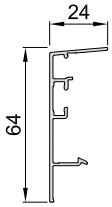

A066A24*

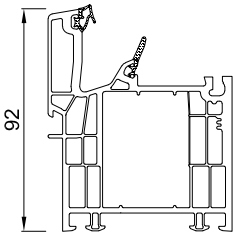

76186
Blendrahmen 92mm

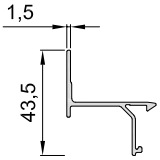

B044B37*

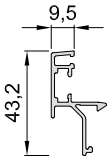

B044A23*

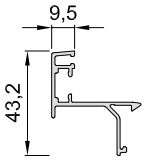

B044A37*

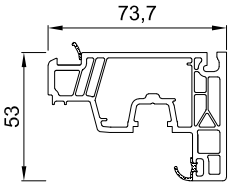

76290
Flügel 53 mm

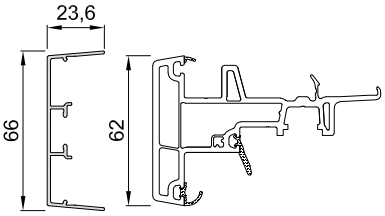

E066A24* 76471
Stulp 62 mm

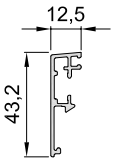

B044A13*

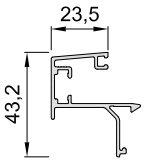

B044C37*

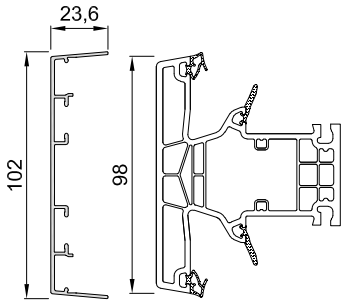

B044A13* 76301
Pfosten 84 mm

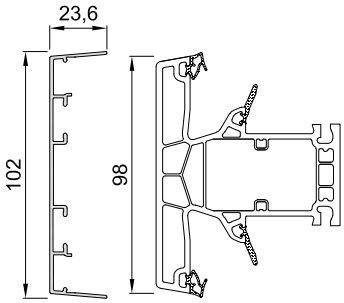

B044A13* 76372
Pfosten 84 mm

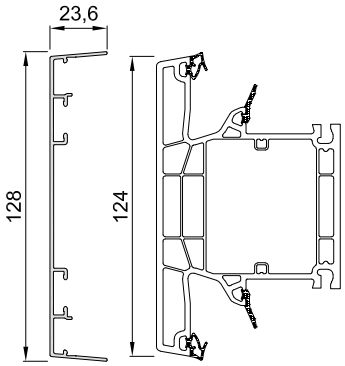

B044A13* 76373
Pfosten 110 mm

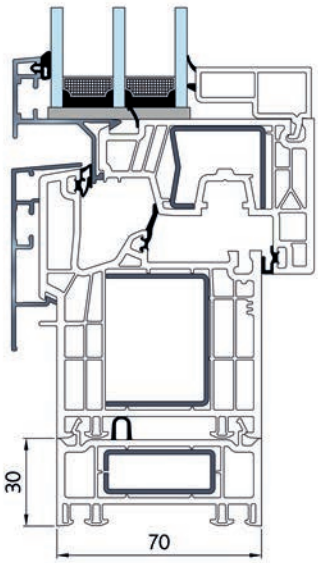

76186 - 76290 - 70701

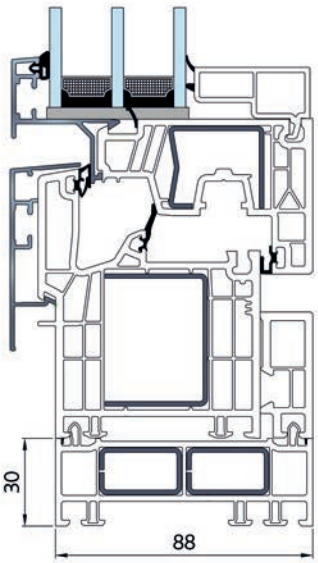

76186 - 76290 - 76838 - 88701

** Kein profine Artikel!*
Erhältlich über G.S. Georg Stemeseder GmbH.

NEBENPROFILE

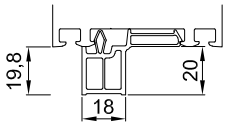

345
Anschlussprofil 19,8 mm

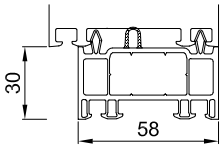

144
Verbreiterung 30 mm

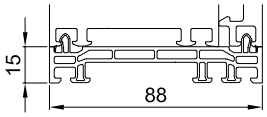

88700
Verbreiterung 15 mm

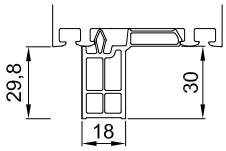

345
Anschlussprofil 29,8 mm

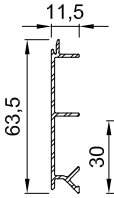

A572

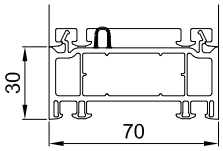

70701
Verbreiterung 30 mm

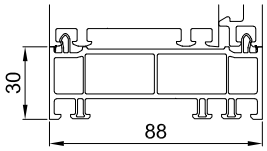

88701
Verbreiterung 30 mm

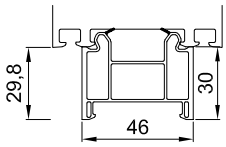

70750
Anschlussprofil 29,8 mm

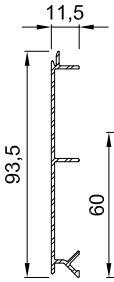

A578

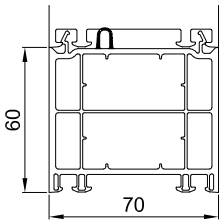

70702
Verbreiterung 60 mm

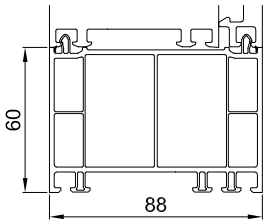

88702
Verbreiterung 60 mm

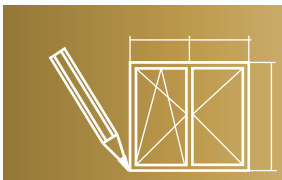

Detailierte Planung in der Planungssoftware

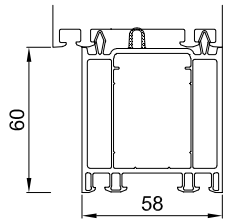

545
Anschlussprofil 60 mm

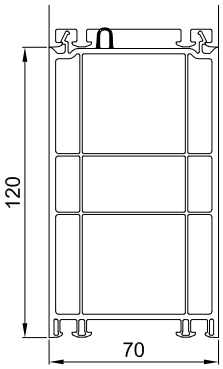

70703
Verbreiterung 120 mm

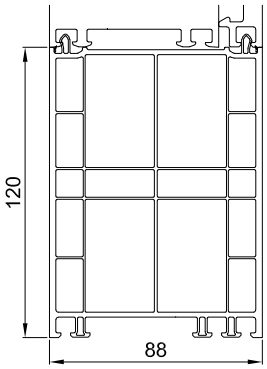

88703
Verbreiterung 120 mm

** Kein profine Artikel!*
Erhältlich über G.S. Georg Stemeseder GmbH.

KÖMMERLING 76 UNITY REGEL-AIR

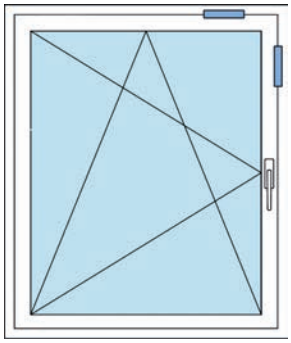

Variante 1 (1 Set)
1 oben / 1 seitlich

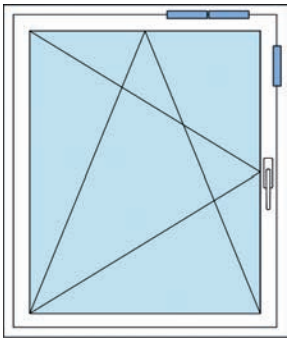

Variante 2 (1,5 Set)
2 oben / 1 seitlich

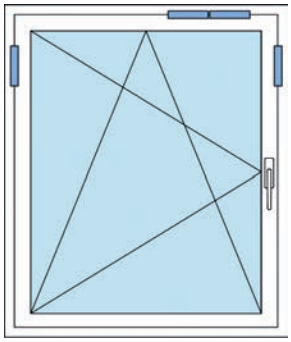

Variante 3 (2 Set)
2 oben / 2 seitlich

HIGHLIGHTS & MEHRWERTE

- Ständiger, gleichmäßiger Luftaustausch.
- Minimiert hohe Luftfeuchtigkeit und das Risiko von Schimmelpilzbildung.
- Nachrüstbar.
- Geprüfter Schallschutz bis 41 dB (SSK 4).
- Luftdurchgang nach DIN und EU Normen.
- Schlagregendichtheit nach DIN EN 1027 und DIN EN 13141-1.

REGEL-air		Variante 1 (1 Set) 1 oben / 1 seitlich	Variante 2 (1,5 Set) 2 oben / 1 seitlich	Variante 3 (2 Set) 2 oben / 2 seitlich
Prüfbericht Nr.		12-002529-PR90*	12-002529-PR91*	12-002529-PR92*
Luftvolumenströme	(Pa)		Luft m³/h	
	2	2,7	3,2	3,8
	4	3,9	4,5	5,3
	5	4,5	5,1	6,1
	7	5,3	6,1	7,3
	8	5,8	6,5	7,6
	10	6,5	7,4	8,7
Schlagregendichtheit		6A	7A	5A

*(19-002671-PR12 GAS-A01-02-de-03)

KÖMMERLING 76 UNITY CLIMATEC PLUS

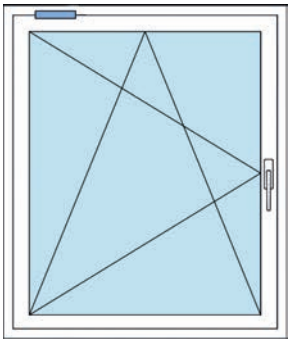

Variante 1
single

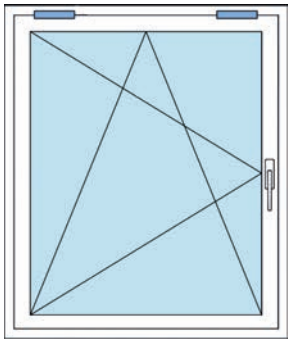

Variante 2
double

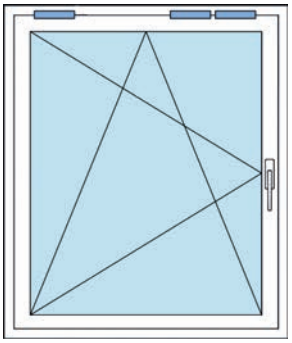

Variante 3
triple

HIGHLIGHTS & MEHRWERTE

- Selbstregulierendes, leicht zu reinigendes Lüftungssystem.
- Minimiert hohe Luftfeuchtigkeit und das Risiko der Schimmelpilzbildung.
- Fördert den kontrollierten Luftaustausch.
- Geprüfter Schallschutz bis 42 dB (SSK4).
- Von innen und außen kaum sichtbar.
- Schlagenregendichtheit nach DIN EN 1027 und DIN EN 13141-1.

ClimaTec Plus		Variante 1 single	Variante 2 double	Variante 3 triple	Variante 4 single acoustic	Variante 5 double acoustic	Variante 6 triple acoustic
Prüfbericht Nr.		18-001463_PR13 (siehe GAS: 19-002671-PR13)					
Luftvolumenströme	(Pa)	Luft m³/h					
	2	2,5	4,5	5,8	2,2	3,6	4,2
	4	3,7	6,3	8,3	3,3	5,2	6,2
	5	4,1	7,1	9,3	3,7	5,9	7,0
	7	5,0	8,4	11,1	4,5	7,1	8,5
	8	5,4	9,0	11,9	4,8	7,6	9,2
	10	6,1	10,1	13,4	5,4	8,6	10,4
Schlagregendichtheit		9A	9A	7A	4A	6A	7A

KÖMMERLING 76 UNITY PREMIPLAN PLUS

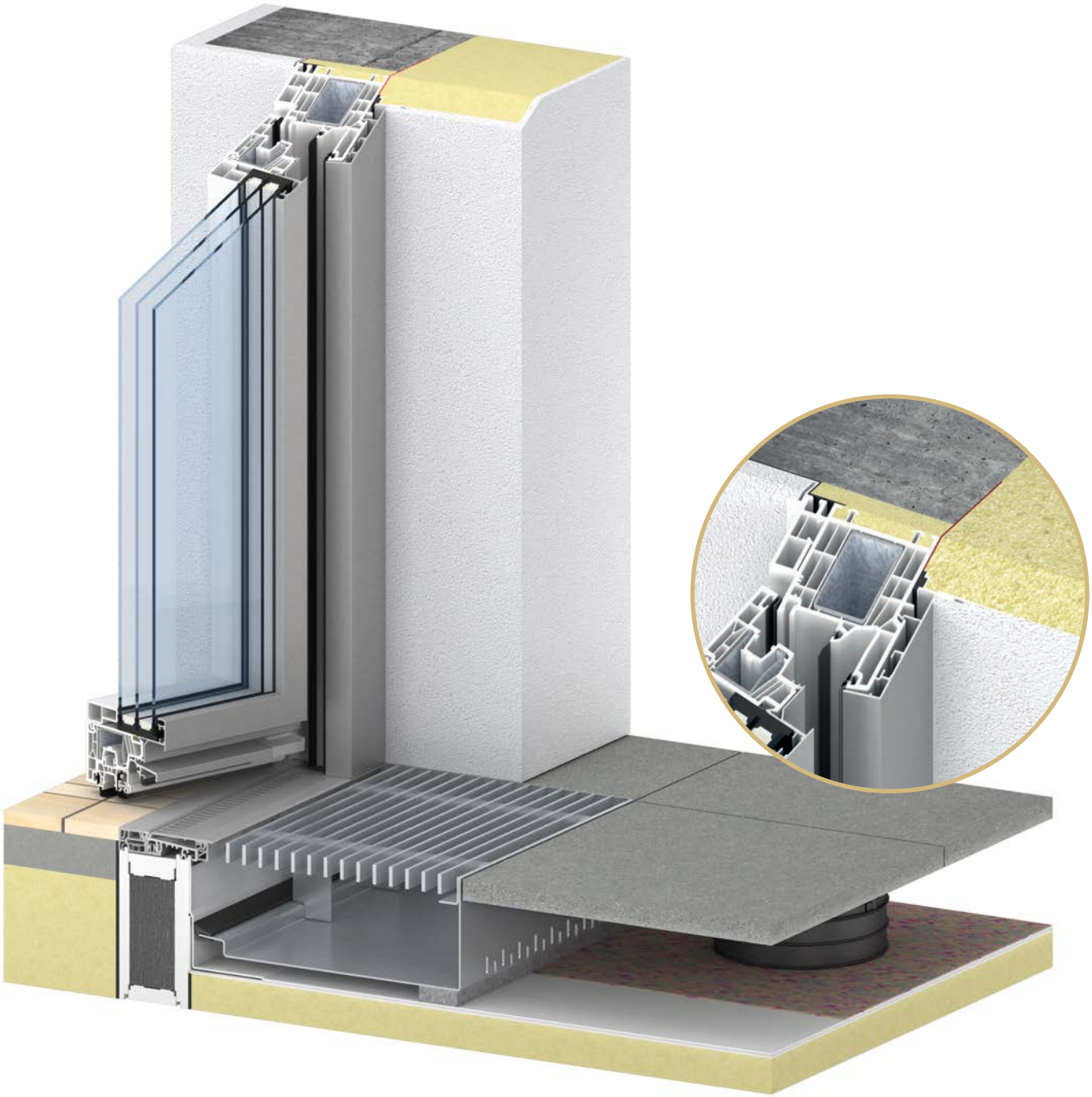

HIGHLIGHTS & MEHRWERTE

- PremiPlan Plus ist ein Schwellensystem für maximale Barrierefreiheit bei ebenerdigem Einbau auf null Millimeter.
- Die parallel absenkbare Bodendichtung ist zentraler Bestandteil des mehrstufigen und durchgängigen Dichtungskonzeptes.
- Keine Schleifdichtung auf der Schwelle.
- Passend zu den Fenster- und Haustürsystemen KÖMMERLING 76 Unity Mitteldichtung.
- Für Dreh-Kipp Fenstertüren.
- Schlagregendichtheit Klasse 9A.
- Sicherer Bauanschluss durch zurückgesetzte Dichtebene zum Rahmenprofil (siehe Beispiel).

PREMIPLAN PLUS 0 MM SCHWELLE

TÜV GEPRÜFTER SYSTEMANSCHLUSS:
Speziell auf das System ausgelegte Anschlusswinkel mit vorbereiteter Beschichtung erlauben einfaches anschließen der Dichtbahnen von alwitra und den Fassadenrinnen von ACO.

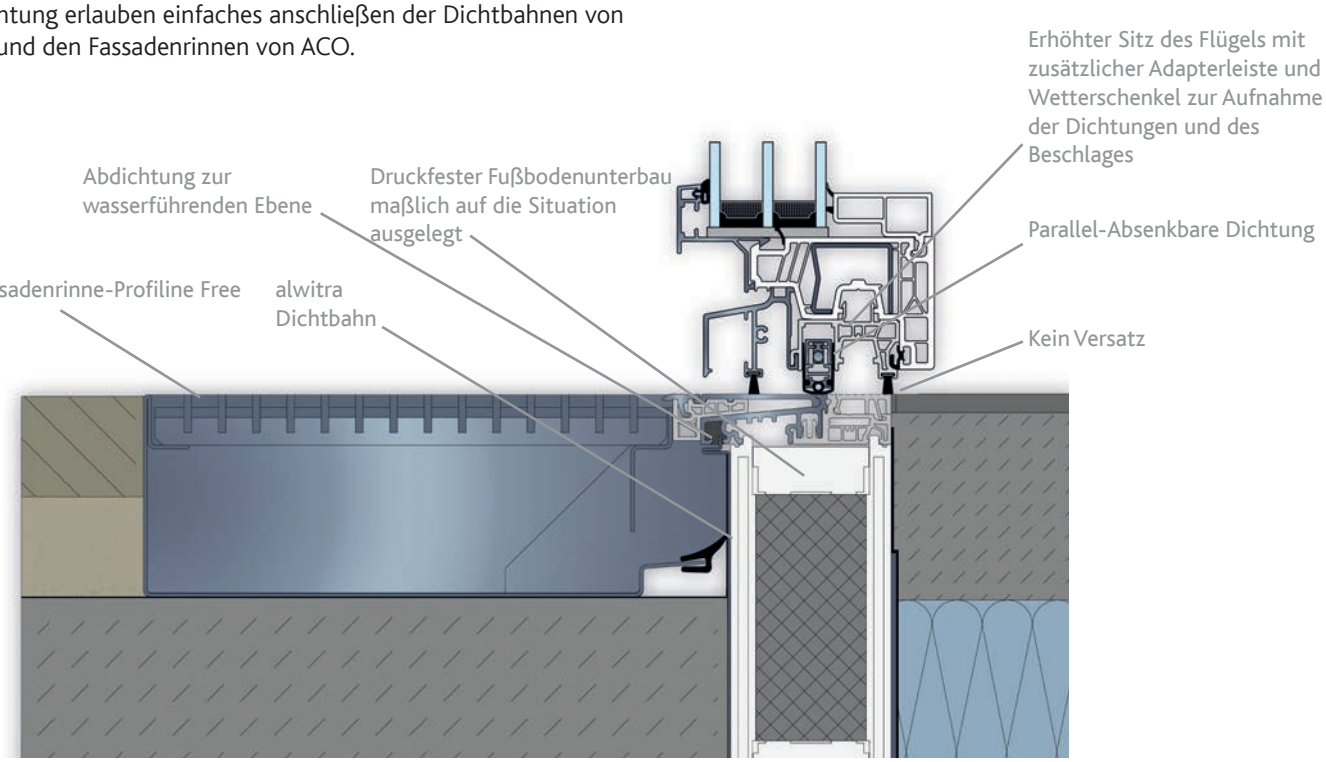

Profil Dichtungen Stahl Aluminium Glas PVC Dicht-/Klebstoffe

KÖMMERLING 76 UNITY KOPPLUNGEN UND STATIK

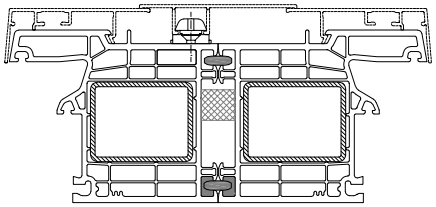

Rahmenrückenkopplung
Feder 1248
I_W: Nur Rahmenstähle

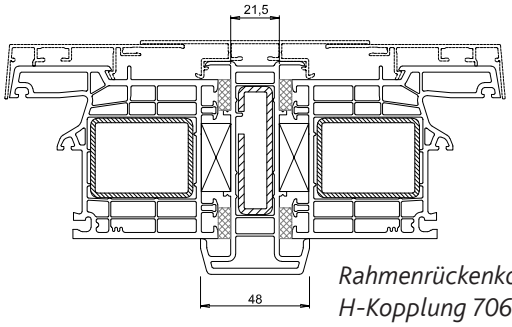

Rahmenrückenkopplung
H-Kopplung 70605
Stahl V331: I_W = 10,0cm⁴

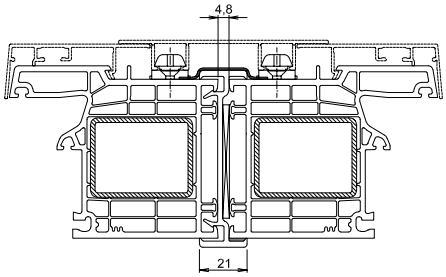

Rahmenrückenkopplung
Kopplungsleiste 70601
I_W: Nur Rahmenstähle

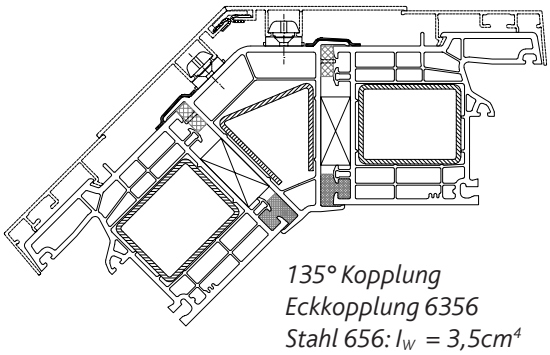

135° Kopplung
Eckkopplung 6356
Stahl 656: I_W = 3,5cm⁴

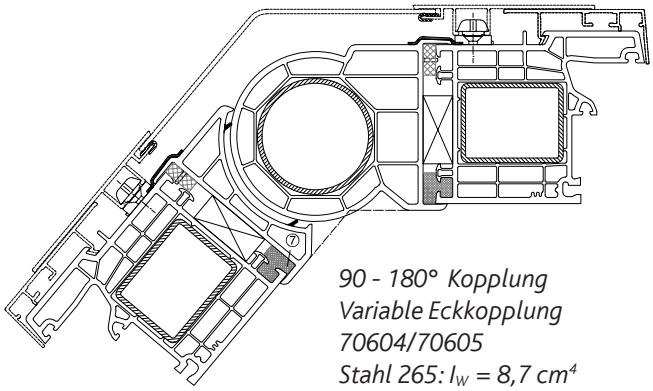

90 - 180° Kopplung
Variable Eckkopplung
70604/70605
Stahl 265: I_W = 8,7 cm⁴

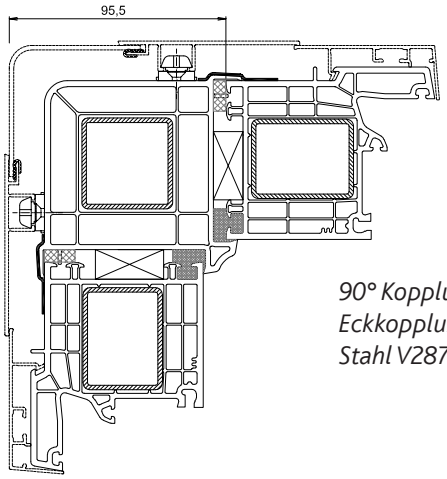

90° Kopplung
Eckkopplung 70603
Stahl V287: I_W = 7,1 cm⁴

Die maximal baubaren Größen richten sich nach den statisch erforderlichen $I_{W(Windlast)}$ - Werten.
Angegebene I_w - Werte beziehen sich nur auf den Wert des Kopplungsprofiles,
I_w -Werte von Pfosten - und Rahmenstählen können addiert werden.

Wärmedurchgangskoeffizienten
U_f = 0,93 bis 0,98 W/(m²K)

Schallschutz bis 47 dB

Widerstandsfähigkeit gegen
Windlast bis Klasse C5/B5
Schlagregendichtheit bis 9A
Luftdurchlässigkeit bis Klasse 4

Einbruchhemmung bis RC2

Unsere Systeme sind umfangreich geprüft, CE-Kennzeichnung und Leistungserklärung (BauproduktenVerordnung) sind in allen Ausführungen vorhanden!

SYSTEM 88 MITTELDICHTUNG

HIGHLIGHTS & MEHRWERTE

- Geradliniges flächenversetztes Design mit schmalen Profilansichten.
- Passivhaustauglichkeit nach ift-Richtlinie WA-15/2 – U_f-Wert = 0,95 W/(m²K).
- Großes Verglasungsspektrum bis 60 mm Dicke
- Barrierefreie, thermisch getrennte Balkontürschwelle.
- Dichtungsfarben bei weißen Profilen lichtgrau oder schwarz.
- Pflegeleicht, langlebig und robust.

DESIGN & OBERFLÄCHEN

- ✓ *Weiß flächenversetzt*
- ✓ *Weiß halb-flächenversetzt*

- ✓ *Foliert Holzstruktur geprägt*
- ✓ *Foliert Unifarbe glatt*
- ✓ *Foliert Unifarbe geprägt*
- ✓ *Foliert Metallic*

- ✓ *AluClip*
- ✓ *AluClip Pro*
- ✓ *AddOn*

- ✓ *proCoverTec ReFrame /FullCover*

SYSTEM 88 MD STANDARD

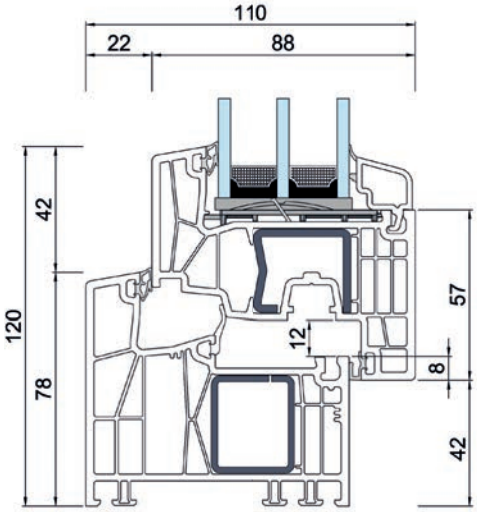

88171 - 88271

ÖFFNUNGSART	WEISSE FLÜGEL	FARBIGE FLÜGEL
Dreh- und Drehkipp Fenster	1,50 x 1,50 m	1,50 x 1,50 m
Stulp-Fenster	1,35 x 1,80 m	1,35 x 1,80 m
Dreh- und Drehkipp (Balkon) Tür	1,00 x 2,50 m	1,00 x 2,50 m
Stulp-(Balkon) Tür	1,10 x 2,50 m	1,10 x 2,50 m
Haustür	1,20 x 2,40 m	1,10 x 2,20 m

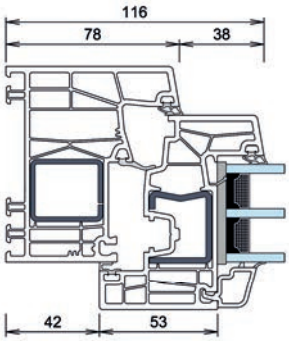

88171 - 88270

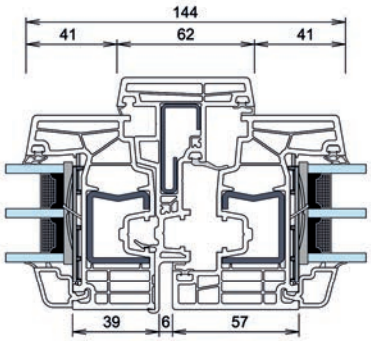

88271 - 88471 - 88271

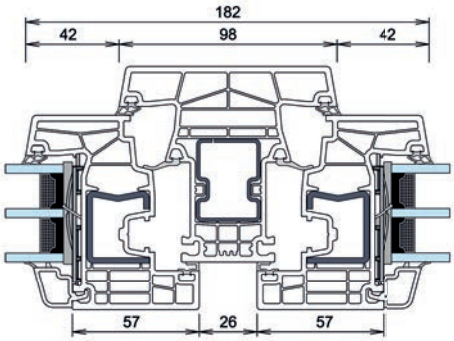

88271 - 88371 - 88271

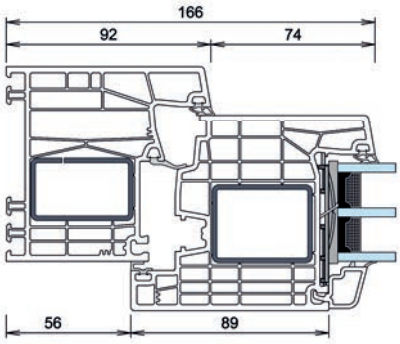

88172 - 88274

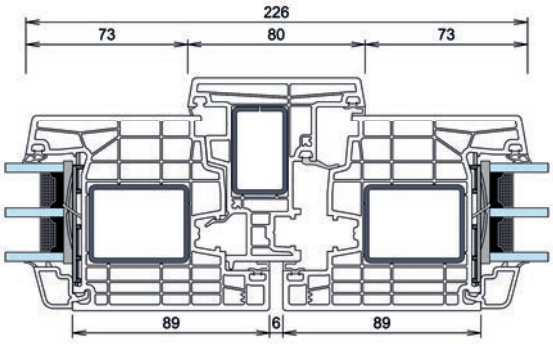

88274 - 76472- 88274

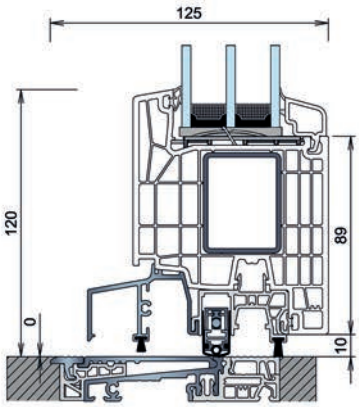

PremiPlan Plus

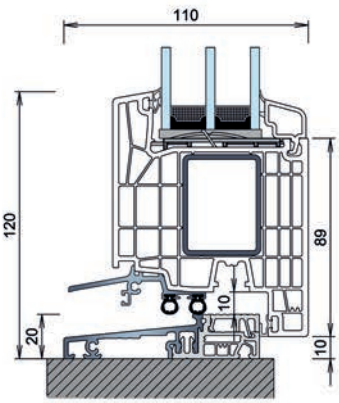

A342 - A335- 88274

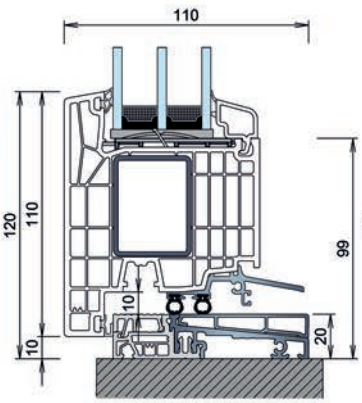

A342 - A337 - 88275

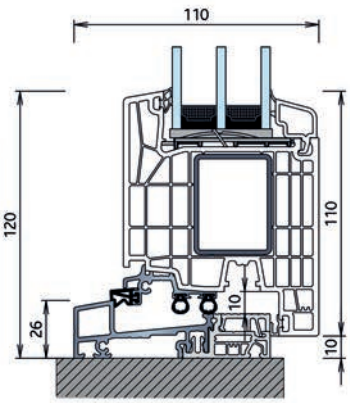

A341 - A336- 88274

Profil | Dichtungen | Stahl | Aluminium | Glas | PVC | Dicht-/Klebstoffe

SYSTEM 88 MD PROFILÜBERSICHT

HAUPTPROFILE

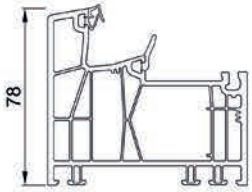

88171
Blendrahmen 78 mm

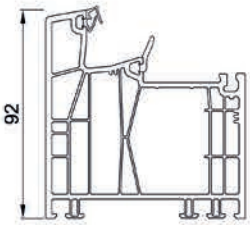

88172
Blendrahmen 92 mm

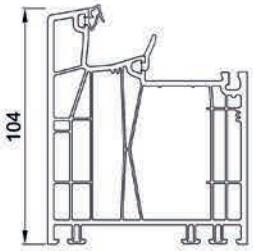

88173
Blendrahmen 104 mm

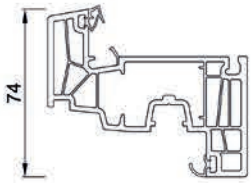

88270
Flügel 74 mm

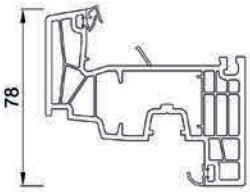

88271
Flügel 78 mm

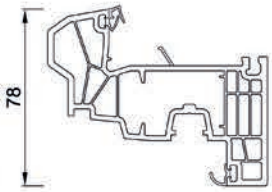

88272
Flügel 78 mm

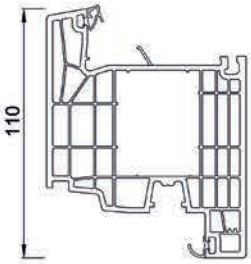

88274
Flügel 110 mm

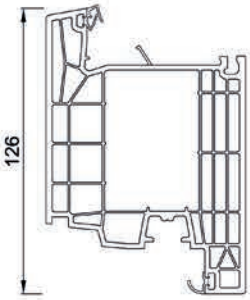

88276
Flügel 126 mm

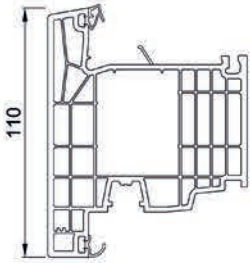

88275
Flügel 110 mm

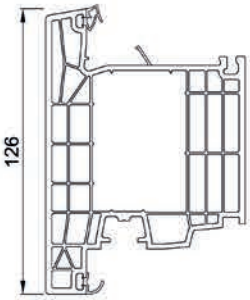

88277
Flügel 126 mm

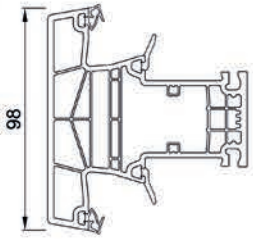

88371
Pfosten 98 mm

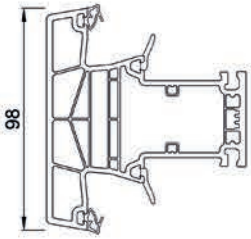

88372
Pfosten 98 mm

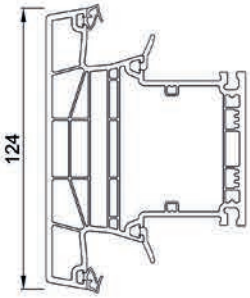

88373
Pfosten 124 mm

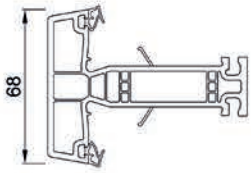

88300
Flügelsprosse 68 mm

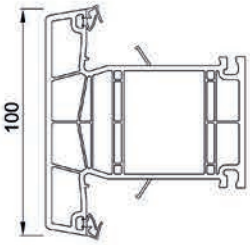

88301
Flügelsprosse 100 mm

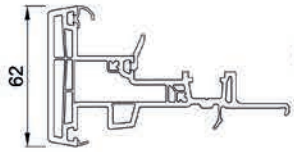

88471
Stulp 62 mm

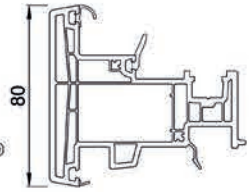

88472/88473 (ohne Klippsfuß)
Stulp 80 mm

NEBENPROFILE

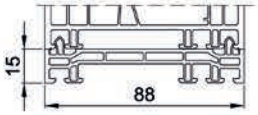

88700
Verbreiterung 15 mm

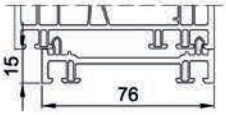

76700
Verbreiterung 15 mm

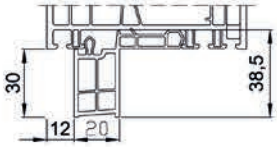

76751
Anschlussprofil 30 mm

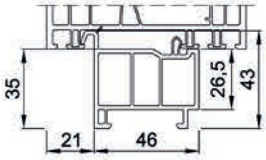

76753
Bodeneinstand 35 mm

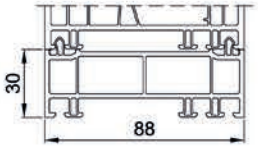

88701
Verbreiterung 30 mm

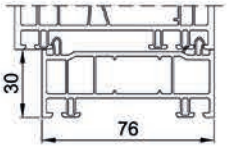

76701
Verbreiterung 30 mm

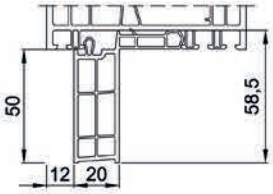

76752
Anschlussprofil 50 mm

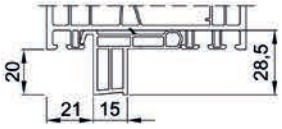

76764
Sohlbankprofil 20 mm

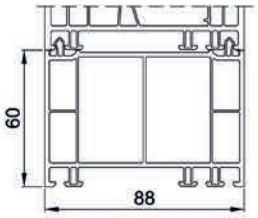

88702
Verbreiterung 60 mm

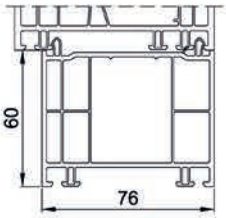

76702
Verbreiterung 60 mm

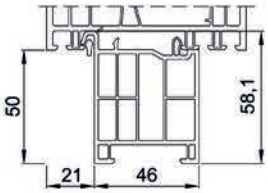

88753
Bankanschluss 50 mm

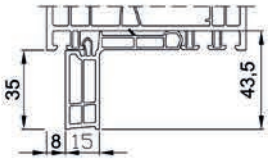

76765
Sohlbankprofil 35 mm

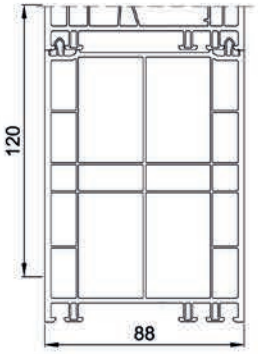

88703
Verbreiterung 120 mm

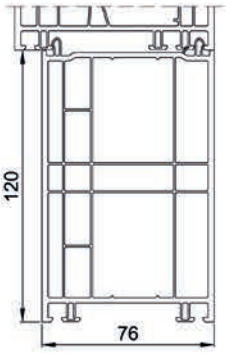

76703
Verbreiterung 120 mm

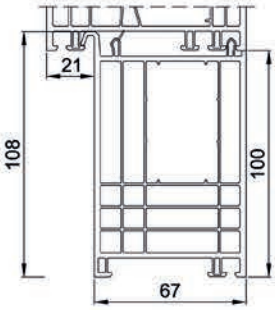

88704
Bodeneinstand 100 mm

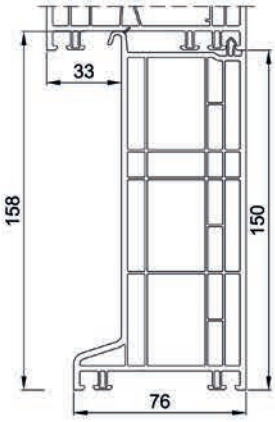

76705
Bodeneinstand 150 mm

SYSTEM 88 MD REGEL-AIR

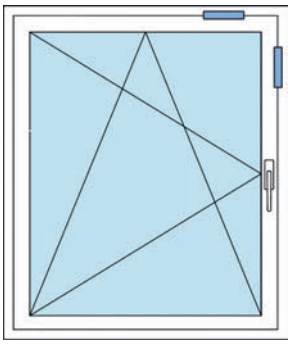

Variante 1 (1 Set)
1 oben / 1 seitlich

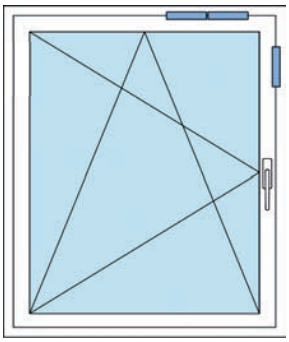

Variante 2 (1,5 Set)
2 oben / 1 seitlich

HIGHLIGHTS & MEHRWERTE

- Ständiger, gleichmäßiger Luftaustausch.
- Minimiert hohe Luftfeuchtigkeit und das Risiko von Schimmelpilzbildung.
- Nachrüstbar.
- Schlagregendichtheit nach DIN EN1027 und DIN EN 13141-1.

REGEL-air		Variante 1 (1 Set) 1 oben / 1 seitlich	Variante 2 (1,5 Set) 2 oben / 1 seitlich
Prüfbericht Nr.		16-002521-PR01	16-002521-PR02
Luftvolumenströme	(Pa)	Luft m³/h	
	2	1,3	1,6
	4	2,0	2,5
	5	2,3	2,9
	7	2,9	3,6
	8	3,1	3,9
	10	3,6	4,5
Schlagregendichtheit		7A	5A

SYSTEM 88 MD CLIMATEC 88

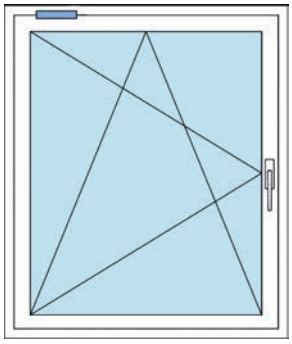

Variante 1
1 Lüfter

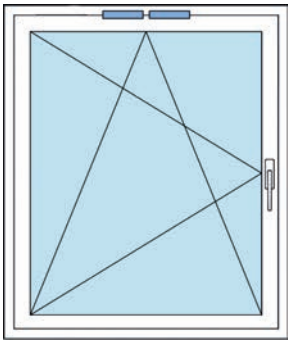

Variante 2
2 Lüfter

HIGHLIGHTS & MEHRWERTE

- Selbstregulierendes, leicht zu reinigendes Lüftungssystem.
- Minimiert hohe Luftfeuchtigkeit und das Risiko der Schimmelpilzbildung.
- Fördert den kontrollierten Luftaustausch.
- Von innen und außen kaum sichtbar, da im Rahmen verdeckt.

ClimaTec 88		Variante 1 1 x Lüfter 1 x 400/400	Variante 2 2 x Lüfter 2 x 250/300	Variante 3 2 x Lüfter 2 x 350/350	Variante 4 2 x Lüfter 2 x 400/400
Prüfbericht Nr.		17-003742-PR08	17-003742-PR07	17-003742-PR05	17-003742-PR04
Luftvolumenströme	(Pa)		Luft m³/h		
	2	1,8	3,0	2,5	4,9
	4	2,4	4,6	5,0	6,5
	5	2,8	4,7	5,8	7,4
	7	3,3	5,7	7,0	8,7
	8	3,4	6,3	7,7	9,4
	10	3,9	7,3	8,4	10,3
Schlagregendichtheit		7A	5A	4A	7A

SYSTEM 88 MD CLIMATEC PLUS

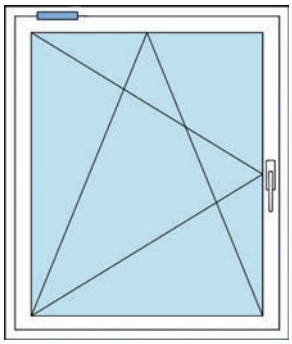

Variante 1
single

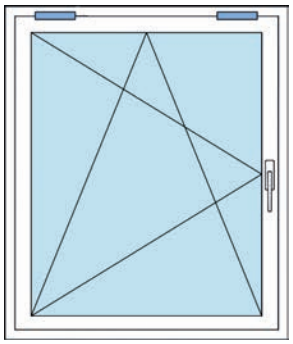

Variante 2
double

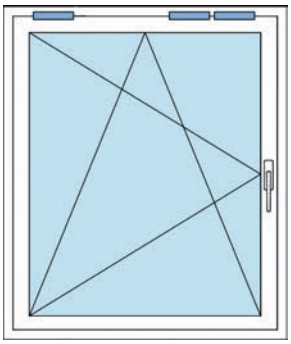

Variante 3
triple

HIGHLIGHTS & MEHRWERTE

- Selbstregulierendes, leicht zu reinigendes Lüftungssystem.
- Minimiert hohe Luftfeuchtigkeit und das Risiko der Schimmelpilzbildung.
- Fördert den kontrollierten Luftaustausch.
- Geprüfter Schallschutz bis 45 dB.
- Von innen und außen kaum sichtbar, da im Rahmen verdeckt.
- Schlagenregendichtheit nach DIN EN 1027 und DIN EN 13141-1.

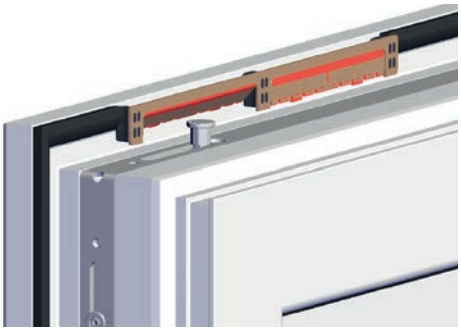

ClimaTec Plus		Variante 1 single	Variante 2 double	Variante 3 triple	Variante 4 single acoustic	Variante 5 double acoustic	Variante 6 triple acoustic
Prüfbericht Nr.		18-001463-PR08	18-001463_PR13 (siehe GAS: 18-001463-PR14)				
Luftvolumenströme	(Pa)	Luft m³/h					
	2	2,2	4,5	5,4	2,0	3,1	3,3
	4	3,3	6,4	7,8	3,0	4,6	5,0
	5	3,7	7,2	8,8	3,4	5,2	5,8
	7	4,5	8,6	10,6	4,1	6,3	7,1
	8	4,9	9,3	11,4	4,4	6,8	7,7
	10	5,6	10,4	12,8	5,0	7,8	8,8
Schlagregendichtheit		8A	9A	74A	6A	7A	5A

SYSTEM 88 MD PASSIVHAUS WA 15/2

Wärmedurchgangskoeffizient bis zu
U_f = 0,95 W/(m²K)

U_w = 0,79 W/(m²K)
bei 1230 x1480 mm mit U_g = 0,6 W/(m²K), psi = 0,032

$U_{w, Einbau}$ = 0,82 W/(m²K)
bei 1230 x 1480 mm mit U_g = 0,6 W/(m²K), psi = 0,032

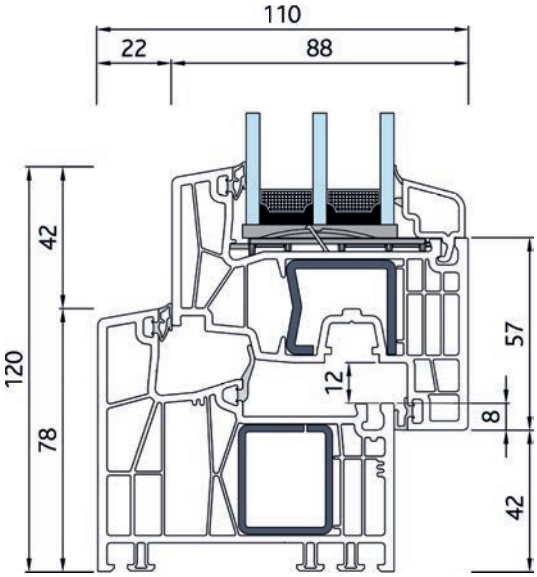

88171 - 88271

HIGHLIGHTS & MEHRWERTE

- Mitteldichtungssystem mit 88 mm Bautiefe.
- Passivhaustauglichkeit nach ift-Richtlinie WA 15/2 – U_w-Wert = 0,79 W/(m²K) – $U_{w, Einbau}$ = 0,82 W/(m²K).
- Großes Verglasungsspektrum bis 60 mm Dicke zum Einsatz von 3-fach Verglasungen oder speziellen Funktionsgläsern.
- Sichere Lastabtragung der hohen Glasgewichte auf die mittig angeordnete Stahlverstärkung.
- Klassisch weiß, foliert in Holzstrukturen, Unifarben und Metallicfarben.
- Dichtungsfarben bei weißen Profilen lichtgrau oder schwarz.

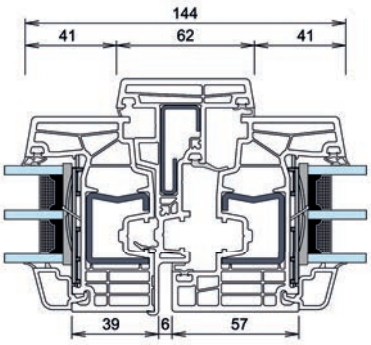

*88271 - 88471 - 88271**

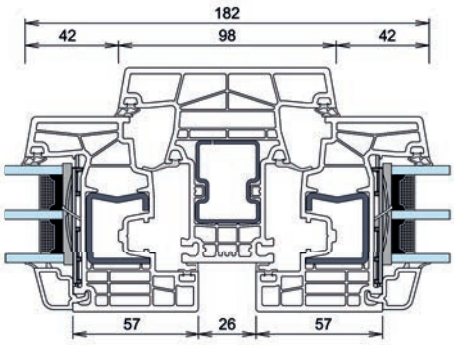

*88271 - 88371 - 88271**

** Mittelpartie aus dem Standardsystem (keine WA 15/2 Prüfung)*

Profil *Dichtungen* *Stahl* *Aluminium* *Glas* *PVC* *Dicht-/Klebstoffe*

PROSTRATOTEC

Wärmedurchgangskoeffizient bis zu
U_f = bis 0,70 W/(m²K)

Farben und Oberflächen
in nahezu unbegrenzter Vielfalt

U_w = 0,64 W/(m²K)
bei 1230x1480 mm mit U_g = 0,5 W/(m²K), psi = 0,030

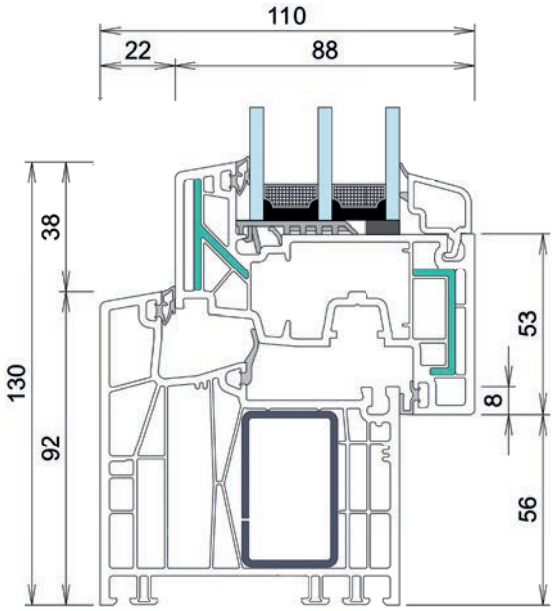

88172 - 88278

HIGHLIGHTS & MEHRWERTE

- Geradliniges flächenversetztes Design mit schmalen Profilansichten.
- Großes Verglasungsspektrum bis 60 mm Dicke
- Durch das im Profil eingebrachte Ultradur wird die Formstabilität des Flügelprofils deutlich erhöht und erlaubt in Kombination mit geklebter Verglasung Flügel in Farbe auch ohne Stahl herzustellen.
- Dichtungsfarben bei weißen Profilen lichtgrau oder schwarz.
- Pflegeleicht, langlebig und robust.

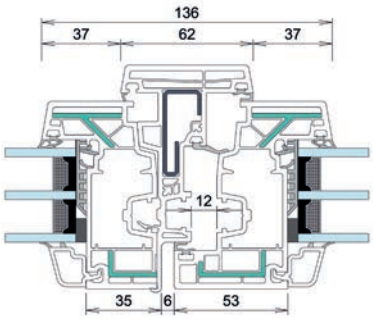

88278 - 88471 - 88278

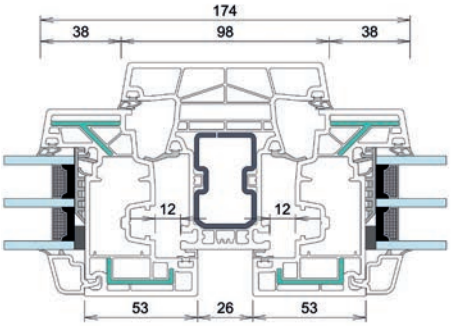

88278 - 88372 - 88278

Flügelgrößen ohne Stahl

Verglasung geklebt:

Profil Weiß	*1000 x 2500 mm*
Profil Dekor	*1000 x 2350 mm*

Verglasung nicht geklebt:

Profil Weiß	*1000 x 2200 mm*
Profil Dekor	*1000 x 1800 mm*

Profil *Dichtungen* *Stahl* *Aluminium* *Glas* *PVC* *Dicht-/Klebstoffe*

PROSTRATOTEC 88 MD PASSIVHAUS DR. FEIST

Wärmedurchgangskoeffizient bis zu
U_f = 0,77 W/(m²K)

Farben und Oberflächen
in nahezu unbegrenzter Vielfalt

U_w = 0,80 W/(m²K)
bei 1230x1480 mm mit U_g = 0,5 W/(m²K), psi = 0,028

JETZT AUCH IN DEKOR ERHÄLTLICH !!!

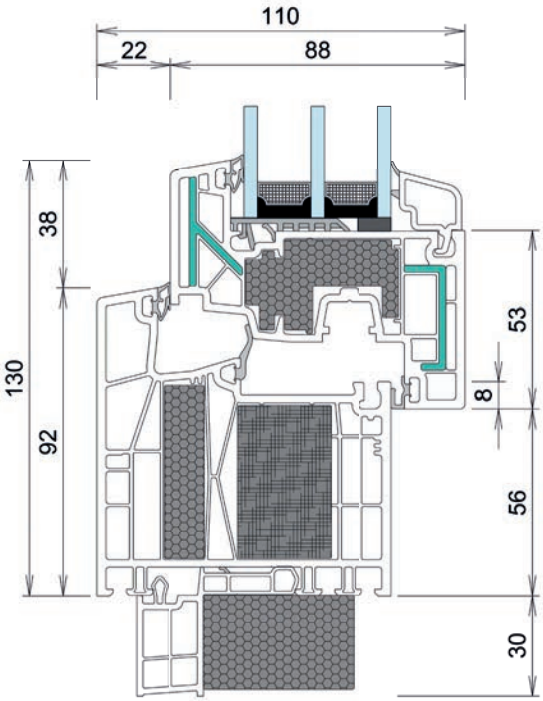

88172 - 88278

HIGHLIGHTS & MEHRWERTE

- Mitteldichtungssystem mit 88 mm Bautiefe.
- Passivhaustauglichkeit nach PHI Darmstadt - Dr. Feist1528wi03 – U_f-Wert = 0,77 W/(m²K) – $U_{w,\,Einbau}$ = 0,85 W/(m²K).
- Durch das im Profil eingebrachte Ultradur wird die Formstabilität des Flügelprofils deutlich erhöht und erlaubt in Kombination mit geklebter Verglasung Flügel in Farbe auch ohne Stahl herzustellen.
- Klassisch weiß, foliert in Holzstrukturen, Unifarben und Metallicfarben.
- Spezielle hochfeste Wärmedämmteile erlauben eine sichere Flügelbefestigung und Montage im Mauerwerk auch ohne Stahl.

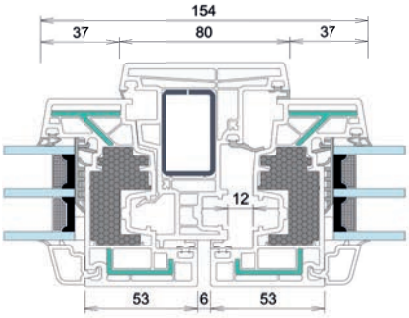

88278 - 88472 - 88278

Flügelgrößen ohne Stahl

Verglasung geklebt:

Profil Weiß	*1000 x 2500 mm*
Profil Dekor	*1000 x 2350 mm*

Profil *Dichtungen* *Stahl* *Aluminium* *Glas* *PVC* *Dicht-/Klebstoffe*

SYSTEM 88 MD ALUCLIP

Wärmedurchgangskoeffizient bis zu
U_f = 1,0 W/(m²K)

Farben und Oberflächen
in nahezu unbegrenzter Vielfalt

U_w = 0,74 W/(m²K)
bei 1230x1480 mm mit U_g = 0,5 W/(m²K), psi = 0,032

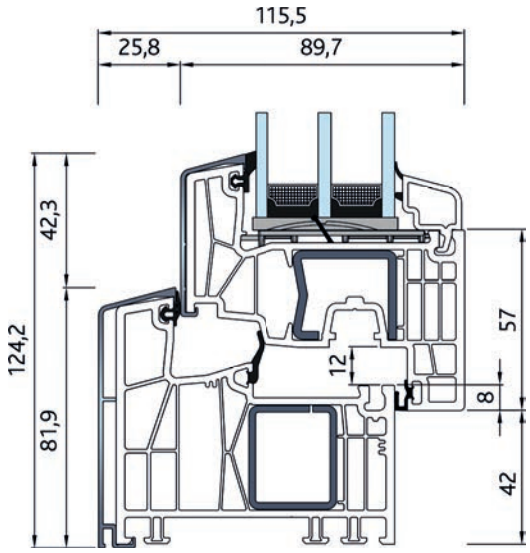

88171 - 88271

HIGHLIGHTS & MEHRWERTE

- Mitteldichtungssystem mit 93,5 mm Bautiefe bei ressourcenschonendem Umgang mit dem Werkstoff Aluminium.
- Geradliniges, flächenversetztes Fensterdesign mit stumpf gefügter Alu-Vorsatzschale.
- Außergewöhnlicher Wärmeschutz im Vergleich zu Aluminium-Fenstern – U_f-Wert = 1,0 W/(m²K).
- Außen Aluminium-Optik, innen neutral weiß. Dichtungsfarbe schwarz.
- Nahezu unbegrenzte Farbvielfalt der Alu-Vorsatzschalen durch Veredelungstechniken wie Eloxal und Pulverbeschichtung.

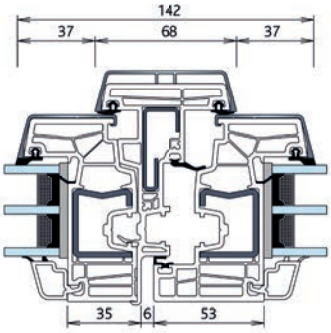

88270 - 88471 - 88270

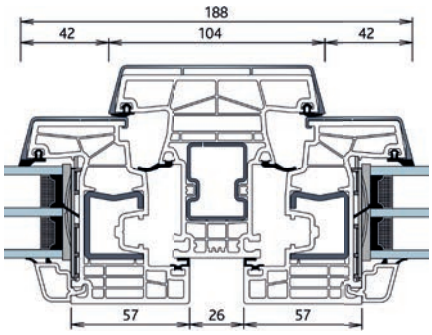

88270 - 88371 - 88270

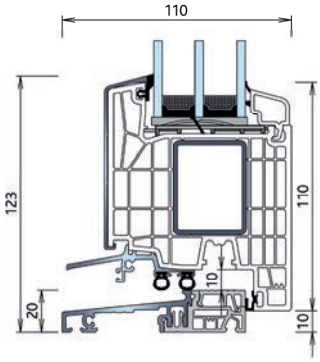

A342 - 88274

Profil *Dichtungen* *Stahl* *Aluminium* *Glas* *PVC* *Dicht-/Klebstoffe*

SYSTEM 88 MD ALUCLIP PRO

Wärmedurchgangskoeffizient bis zu
U_f = 0,79 W/(m²K)

U_w = 0,67 W/(m²K)
bei 1230 x 1480 mm mit U_g = 0,6 W/(m²K), psi = 0,032

Die statisch wirksame Aluminiumschale erlaubt es auf Stahl im Flügel zu verzichten und somit bessere Wärmedämmung zu erzielen.

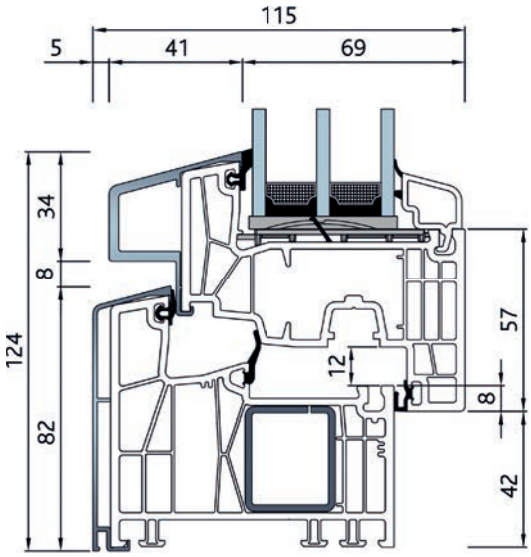

88171 - 88271

HIGHLIGHTS & MEHRWERTE

- Mitteldichtungssystem mit 93,5 mm Bautiefe mit hoher Stabilität durch Aluminium-Funktionsprofile.
- Halb-flächenversetztes Fensterdesign mit stumpf gefügter Alu-Vorsatzschale.
- Außergewöhnlicher Wärmeschutz im Vergleich zu Aluminium-Fenstern.
- Großes Verglasungsspektrum bis 60 mm Dicke zum Einsatz von 3-fach Verglasungen oder speziellen Funktionsgläsern.
- Außen Aluminium-Optik, innen neutral weiß. Dichtungsfarbe schwarz.

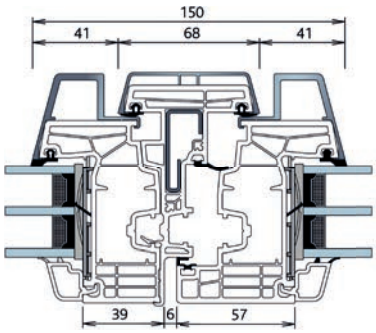

88271 - 88471 - 88271

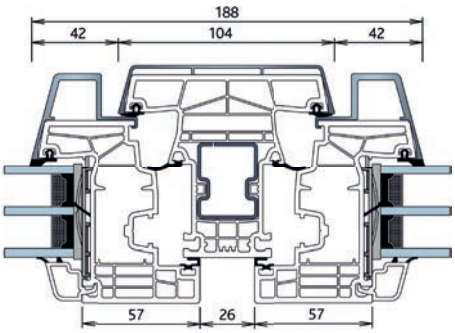

88271- 88371 - 88271

Profil *Dichtungen* *Stahl* *Aluminium* *Glas* *PVC* *Dicht-/Klebstoffe*

SYSTEM 88 MD ADDON

Zusätzlich aufgebrachter Flügel mit einfachem Zugang zur Reinigung bei gleichzeitig verbesserten Eigenschaften.

Witterungsgeschützter Sonnenschutz zwischen den Flügeln

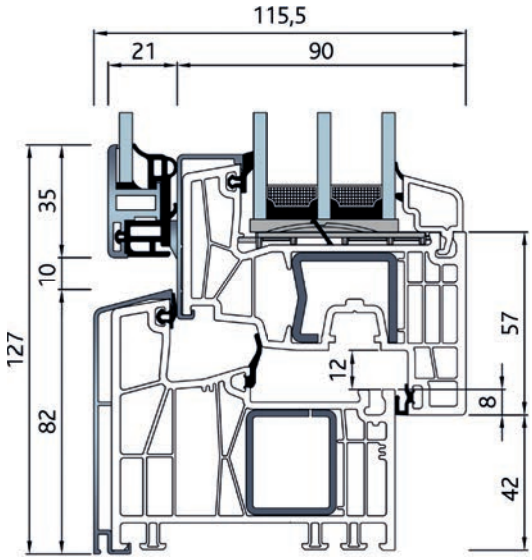

88171 - 88271

HIGHLIGHTS & MEHRWERTE

- Optionaler Sicht- und Sonnenschutz, witterungsgeschützt zwischen den Scheiben liegend.
- Einsetzbar auf Kunststoff-Fenstern mit und ohne Alu-Vorsatzschalen.
- Manueller oder elektrischer Antrieb des Sonnenschutzes realisierbar.
- Optimale Wirtschaftlichkeit, umweltfreundlich, langlebig und robust. Nahezu unbegrenzte Farbvielfalt der Alu-Vorsatzschalen und des Verbundflügels durch Veredelungstechniken wie Eloxal und Pulverbeschichtung.

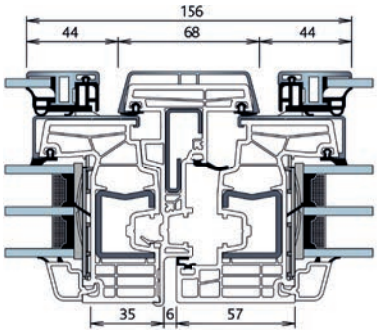

88271 - 88471 - 88271

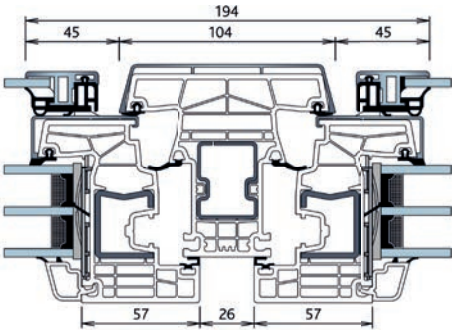

88271 - 88371 - 88271

Profil *Dichtungen* *Stahl* *Aluminium* *Glas* *PVC* *Dicht-/Klebstoffe*

SYSTEM 88 MD HAUSTÜR

Wärmedurchgangskoeffizient bis zu
U_f = 1,1 W/(m²K)

U_D = 0,82 W/(m²K)
bei 1100x2200 mm mit U_g = 0,5 W/(m²K), psi = 0,030

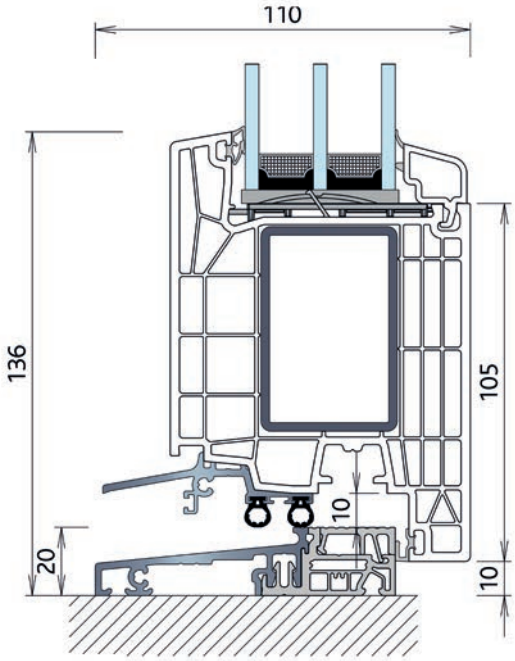

A342 - 88276

HIGHLIGHTS & MEHRWERTE

- Haus- und Nebeneingangstüren für perfekten Regen- und Windschutz.
- Hohe Wärmedämmung durch thermisch getrennte Schwelle.
- Schwellenvarianten für jede Anforderung.
- Einsatz spezieller Funktionsgläser oder handelsüblicher Haustürfüllungen.

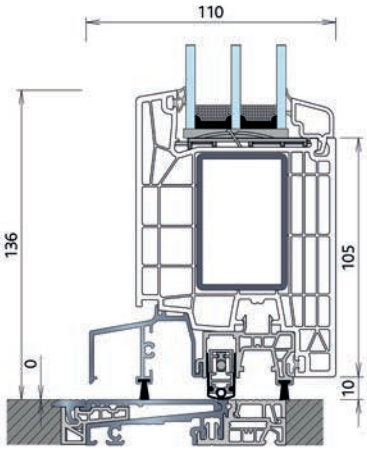

PremiPlan Plus

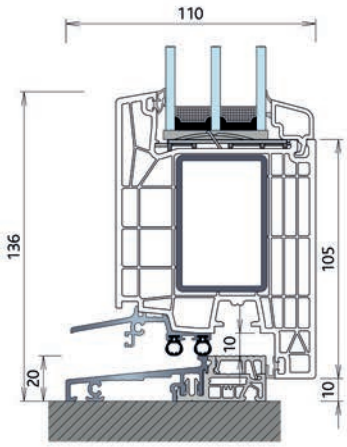

A342- 88276

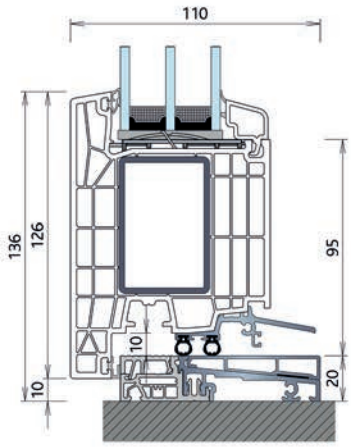

A342/A337 - 88277

Profil *Dichtungen* *Stahl* *Aluminium* *Glas* *PVC* *Dicht-/Klebstoffe*

PREMIPLAN PLUS 0 MM SCHWELLE

TÜV GEPRÜFTER SYSTEMANSCHLUSS:
Speziell auf das System ausgelegte Anschlusswinkel mit vorbereiteter Beschichtung erlauben einfaches anschließen der Dichtbahnen von alvitra und den Fassadenrinnen von ACO.

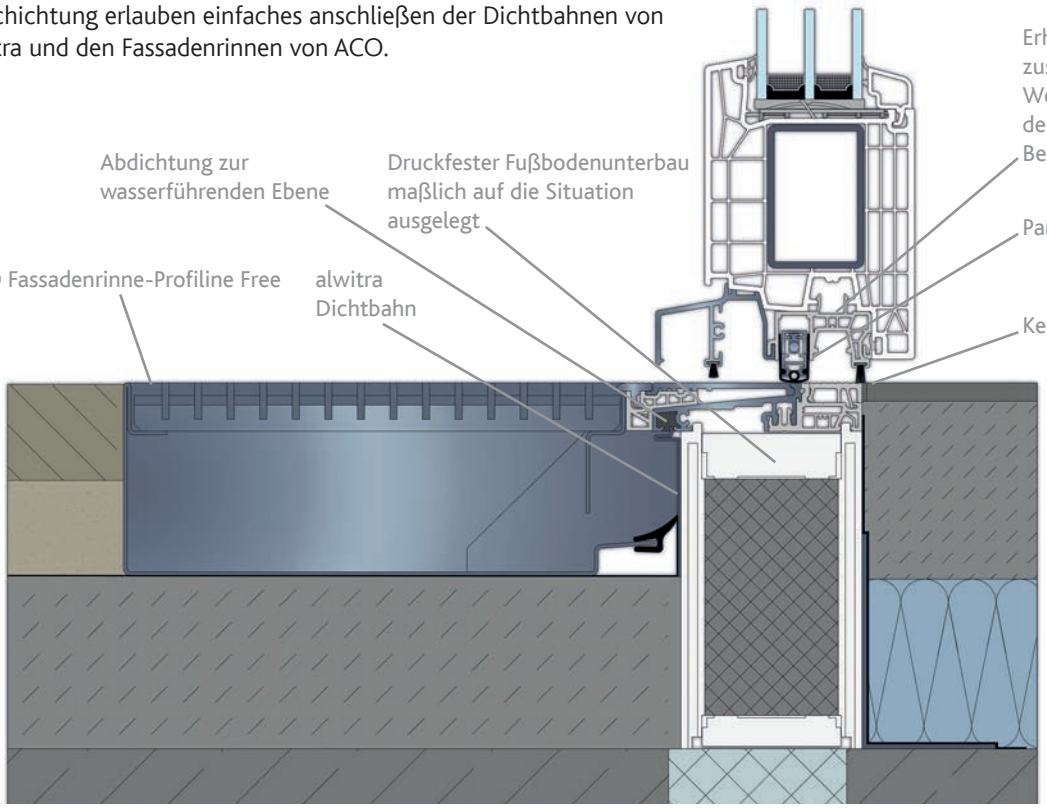

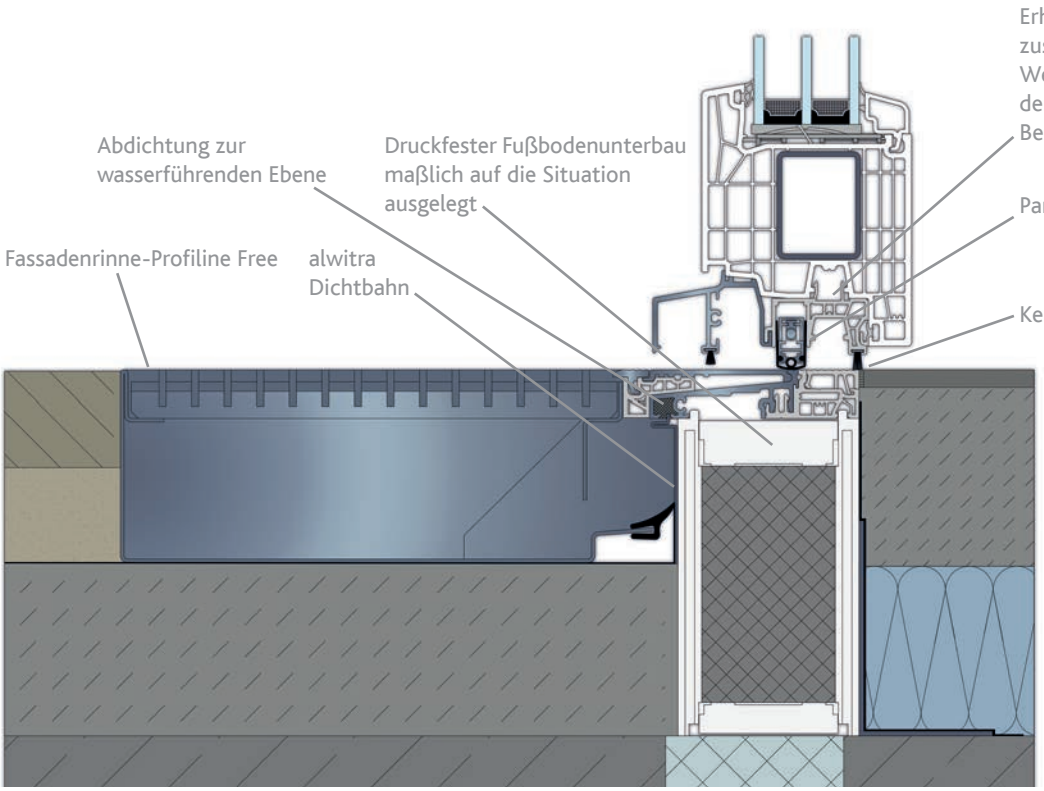

Profil *Dichtungen* *Stahl* *Aluminium* *Glas* *PVC* *Dicht-/Klebstoffe*

SYSTEM 88 MD KOPPLUNGEN UND STATIK

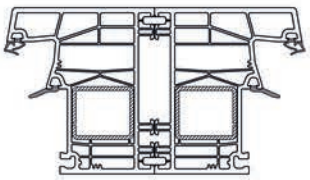

Rahmenrückenkopplung
Feder 76606
I_W: Nur Rahmenstähle

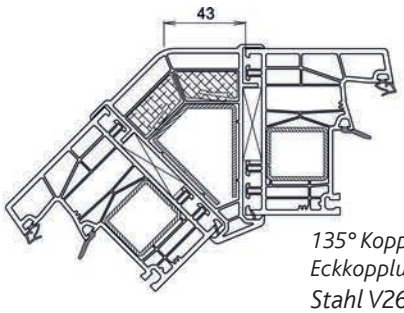

135° Kopplung
Eckkopplung 8356
Stahl V262: I_W = 7,6 cm⁴

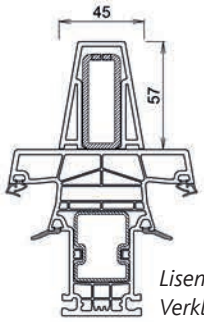

Lisene
Verkleidung 93000
Stahl V261:
I_W = 10,0 cm⁴

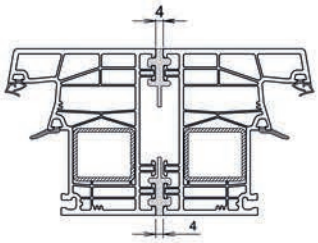

Rahmenrückenkopplung
Dichtung G022
I_W: Nur Rahmenstähle

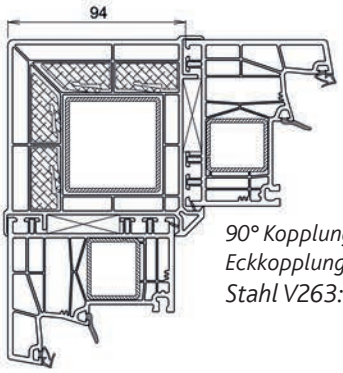

90° Kopplung
Eckkopplung 8355
Stahl V263: I_W = 14,4 cm⁴

Detailierte Planung in der Planungssoftware

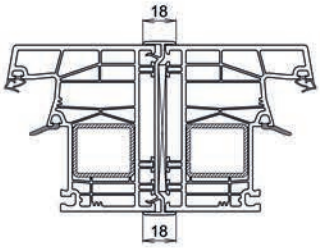

Rahmenrückenkopplung
H -Leiste 88604
I_W: Nur Rahmenstähle

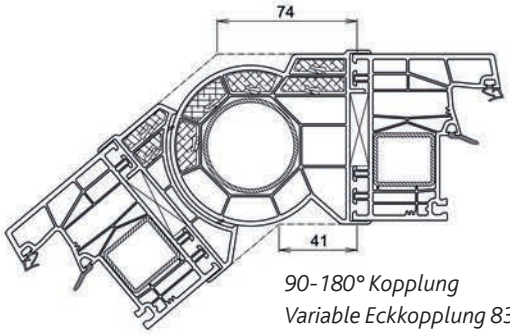

90-180° Kopplung
Variable Eckkopplung 8340/8341
Stahl V265: I_W = 8,7 cm⁴

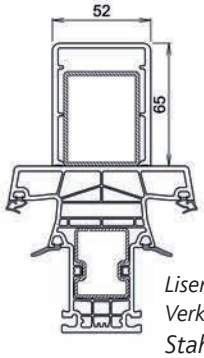

Lisene
Verkleidung 93002
Stahl V290:
I_W = 12,1 cm⁴

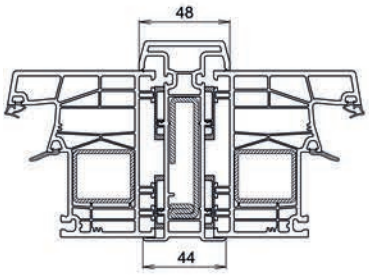

180° H - Kopplung
H -Schieber 88605
Stahl V331: I_W = 10,0 cm⁴
Stahl V406: I_W = 16,9 cm⁴

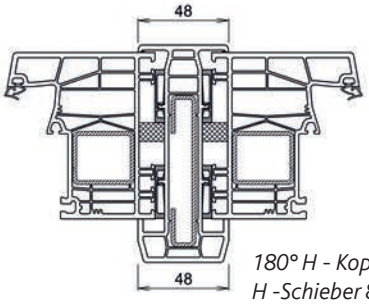

180° H - Kopplung
H -Schieber 88609
Stahl V288: I_W = 20,4 cm⁴

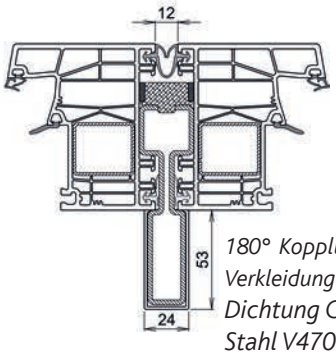

180° Kopplung
Verkleidung 93001
Dichtung G076
Stahl V470:
I_W = 69,3 cm⁴

Die maximal baubaren Größen richten sich nach den statisch erforderlichen $I_{W(Windlast)}$ - Werten.
Angegebene I_w - Werte beziehen sich nur auf den Wert des Kopplungsprofiles,
I_w -Werte von Pfosten - und Rahmenstählen können addiert werden.

Wärmedurchgangskoeffizienten
$U_f = 1{,}1\ W/(m^2K)$

Schallschutz bis 46 dB

Widerstandsfähigkeit gegen
Windlast bis Klasse C5/B5
Schlagregendichtheit bis 9A
Luftdurchlässigkeit bis Klasse 4

Einbruchhemmung bis RC2

Unsere Systeme sind umfangreich geprüft, CE-Kennzeichnung und Leistungserklärung (BauproduktenVerordnung) sind in allen Ausführungen vorhanden!

SYSTEM 88 ANSCHLAGDICHTUNG

HIGHLIGHTS & MEHRWERTE

- Geradliniges flächenversetztes Design mit schmalen Profilansichten.
- Großes Verglasungsspektrum bis 60 mm Dicke
- Barrierefreie thermisch getrennte Balkontürschwelle.
- Dichtungsfarben bei weißen Profilen lichtgrau oder schwarz.
- Pflegeleicht, langlebig und robust.

DESIGN & OBERFLÄCHEN

- ✓ *Weiß flächenversetzt*
- ✓ *Weiß halb-flächenversetzt*

- ✓ *Foliert Holzstruktur geprägt*
- ✓ *Foliert Unifarbe glatt*
- ✓ *Foliert Unifarbe geprägt*
- ✓ *Foliert Metallic*

- ✓ *AluClip*
- ✓ *AluClip Pro*
- ✓ *AddOn*

SYSTEM 88 AD STANDARD

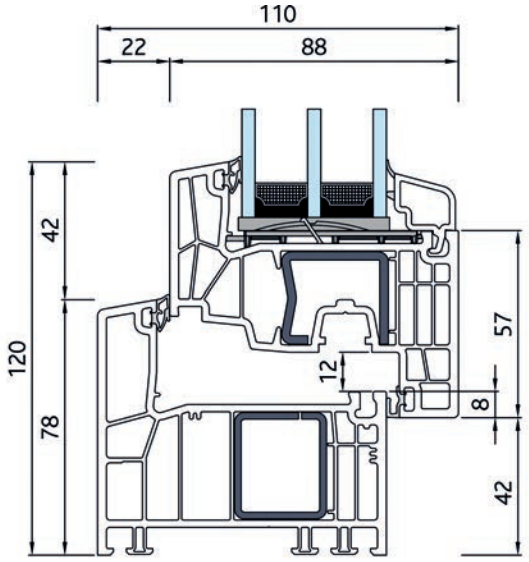

88101 - 88271

ÖFFNUNGSART	WEISSE FLÜGEL	FARBIGE FLÜGEL
Dreh- und Drehkipp Fenster	1,50 x 1,50 m	1,50 x 1,50 m
Stulp-Fenster	1,35 x 1,80 m	1,35 x 1,80 m
Dreh- und Drehkipp (Balkon) Tür	1,00 x 2,50 m	1,00 x 2,50 m
Stulp-(Balkon) Tür	1,10 x 2,50 m	1,10 x 2,50 m
Haustür	1,20 x 2,40 m	1,10 x 2,20 m

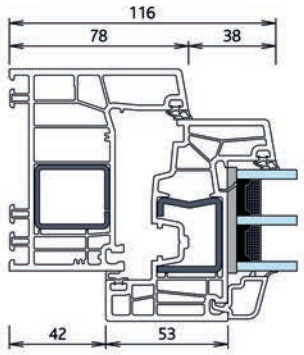

88101 - 88270

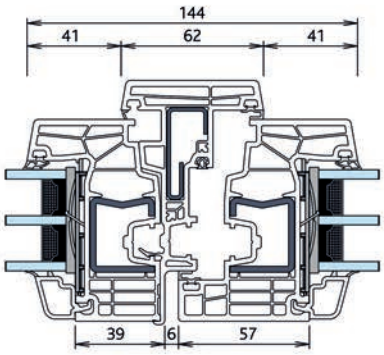

88271 - 88471 - 88271

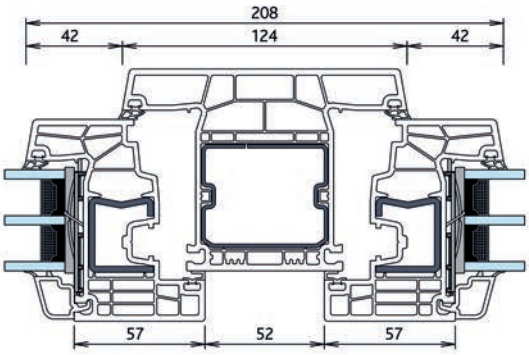

88271 - 88303 - 88271

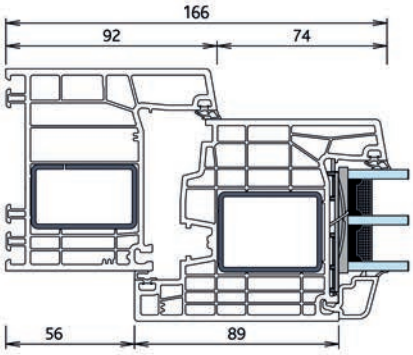

88172 - 88274

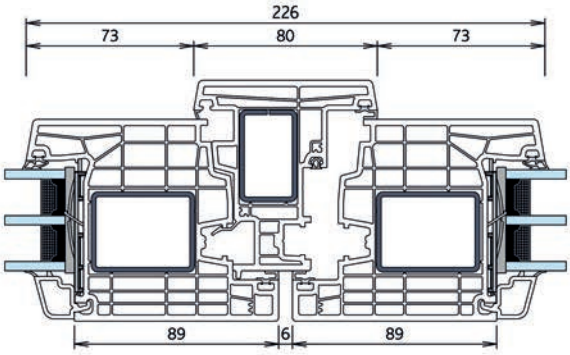

88274 - 76472- 88274

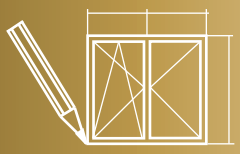

Detailierte Planung in der Planungssoftware

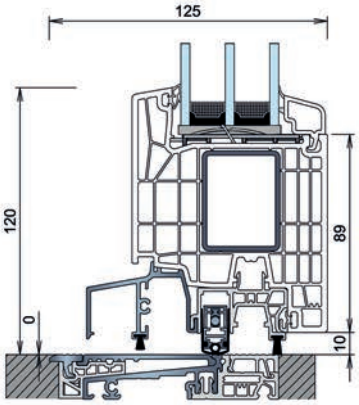

PremiPlan Plus

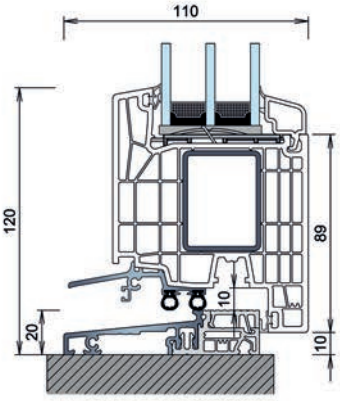

A342 - A335- 88274

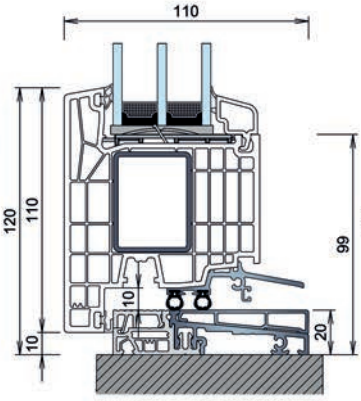

A342 - A337 - 88275

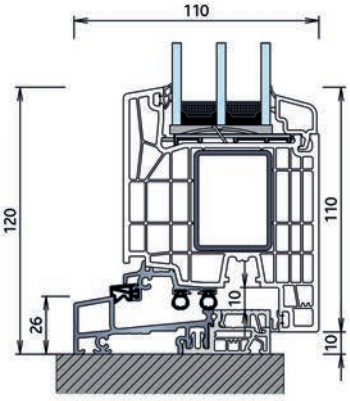

A341 - A336- 88274

Profil | Dichtungen | Stahl | Aluminium | Glas | PVC | Dicht-/Klebstoffe

SYSTEM 88 AD PROFILÜBERSICHT

HAUPTPROFILE

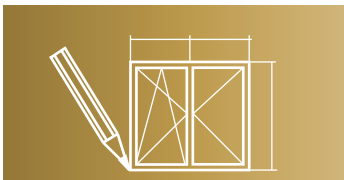

Detailierte Planung in der Planungssoftware

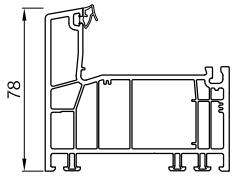

88101
Blendrahmen 78 mm

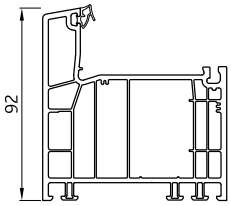

88102
Blendrahmen 92 mm

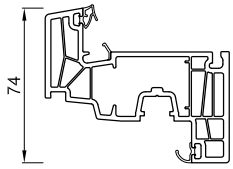

88270
Flügel 74 mm

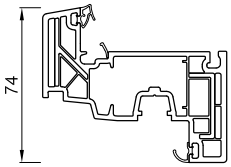

88278
Flügel 74 mm

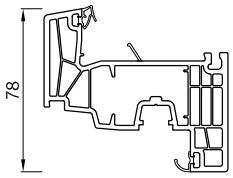

88271
Flügel 78 mm

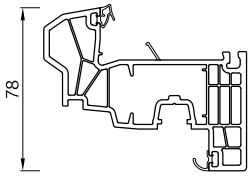

88272
Flügel 78 mm

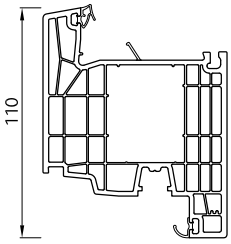

88274
Flügel 110 mm

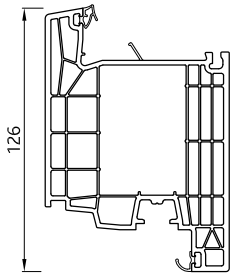

88276
Flügel 126 mm

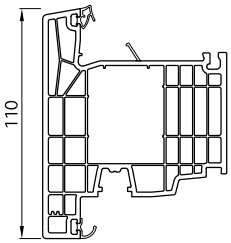

88275
Flügel 110 mm

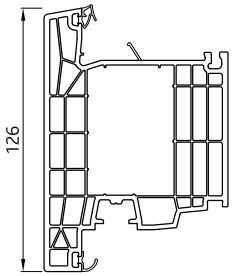

88277
Flügel 126 mm

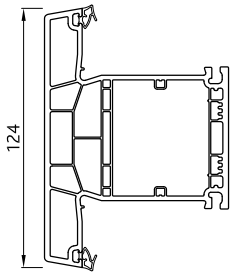

88303
Pfosten 124 mm

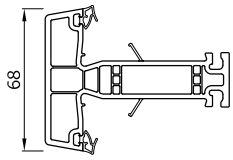

88300
Flügelsprosse 68 mm

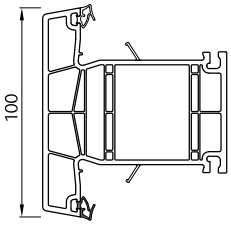

88301
Flügelsprosse 100 mm

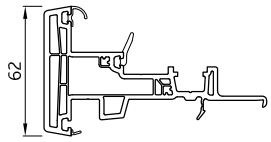

88471
Stulp 62 mm

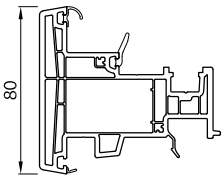

88472/88473 (ohne Klippsfuß)
Stulp 80 mm

NEBENPROFILE

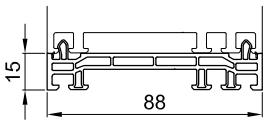

88700
Verbreiterung 15 mm

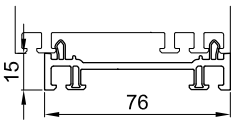

76700
Verbreiterung 15 mm

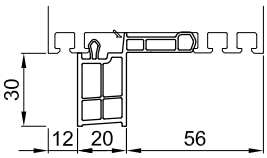

76751
Anschlussprofil 30 mm

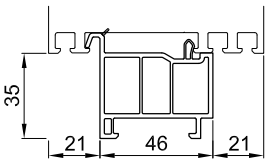

76753
Bodeneinstand 35 mm

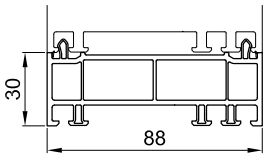

88701
Verbreiterung 30 mm

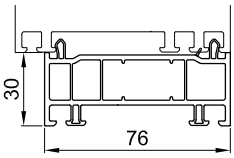

76701
Verbreiterung 30 mm

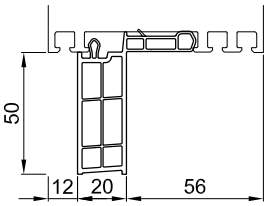

76752
Anschlussprofil 50 mm

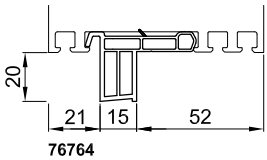

76764
Sohlbankprofil 20 mm

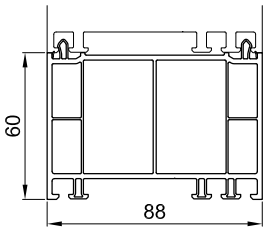

88702
Verbreiterung 60 mm

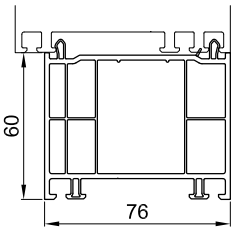

76702
Verbreiterung 60 mm

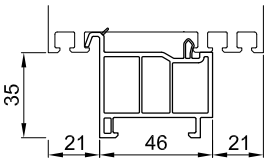

88753
Bankanschluss 50 mm

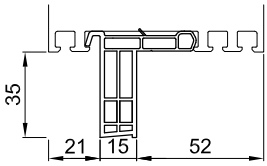

76765
Sohlbankprofil 35 mm

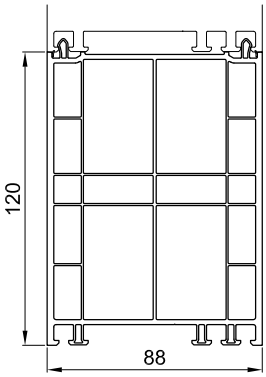

88703
Verbreiterung 120 mm

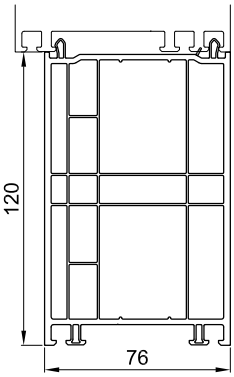

76703
Verbreiterung 120 mm

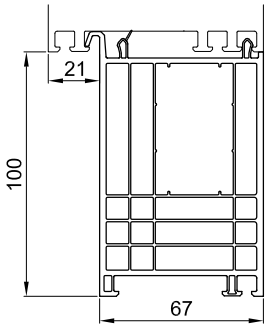

88704
Bodeneinstand 100 mm

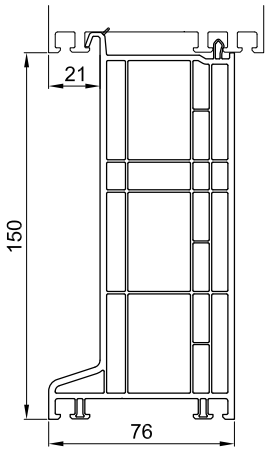

76705
Bodeneinstand 150 mm

SYSTEM 88 AD ALUCLIP

Wärmedurchgangskoeffizient bis zu
U_f = auf Anfrage W/(m²K)

Farben und Oberflächen
in nahezu unbegrenzter Vielfalt

U_w = auf Anfrage W/(m²K)
bei 1230x1480 mm mit U_g = 0,5 W/(m²K), psi = 0,032

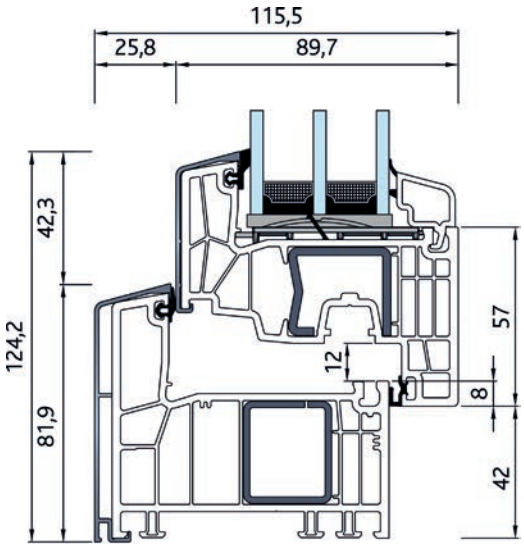

88101 - 88271

HIGHLIGHTS & MEHRWERTE

- Anschlagdichtungssystem mit 93,5 mm Bautiefe bei ressourcenschonendem Umgang mit dem Werkstoff Aluminium.
- Geradliniges, flächenversetztes Fensterdesign mit stumpf gefügter Alu-Vorsatzschale.
- Außergewöhnlicher Wärmeschutz im Vergleich zu Aluminium-Fenstern.
- Außen Aluminium-Optik, innen neutral weiß. Dichtungsfarbe schwarz.
- Nahezu unbegrenzte Farbvielfalt der Alu-Vorsatzschalen durch Veredelungstechniken wie Eloxal und Pulverbeschichtung.

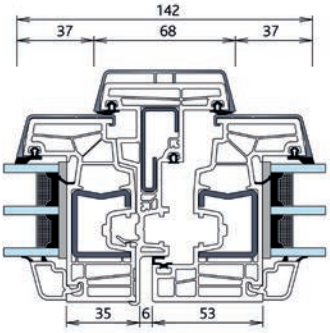

88270 - 88471 - 88270

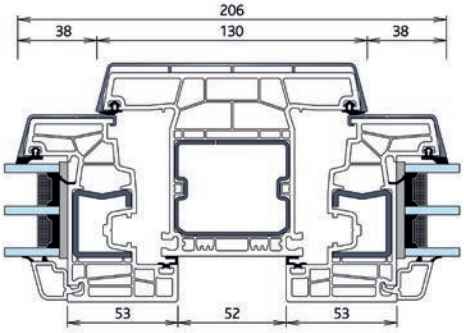

88270 - 88303 - 88270

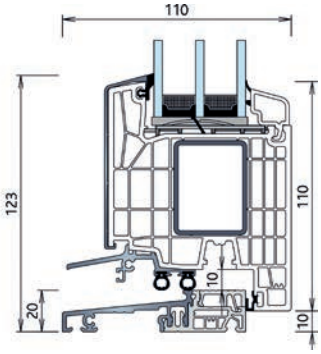

A342 - 88274

Profil *Dichtungen* *Stahl* *Aluminium* *Glas* *PVC* *Dicht-/Klebstoffe*

SYSTEM 88 AD ALUCLIP PRO

Wärmedurchgangskoeffizient bis zu
U_f = auf Anfrage W/(m²K)

U_w = auf Anfrage W/(m²K)
bei 1230 x 1480 mm mit U_g = 0,6 W/(m²K), psi = 0,032

Die statisch wirksame Aluminiumschale erlaubt es auf Stahl im Flügel zu verzichten und somit bessere Wärmedämmung zu erzielen.

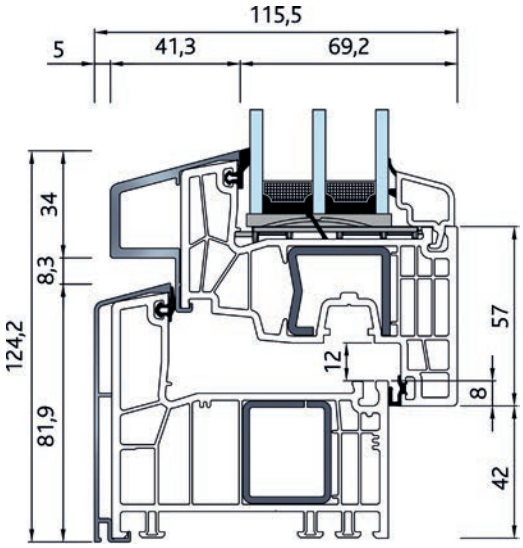

88101 - 88271

HIGHLIGHTS & MEHRWERTE

- Anschlagdichtungssystem mit 93,5 mm Bautiefe mit hoher Stabilität durch Aluminium-Funktionsprofile.
- Halb-flächenversetztes Fensterdesign mit stumpf gefügter Alu-Vorsatzschale.
- Außergewöhnlicher Wärmeschutz im Vergleich zu Aluminium-Fenstern.
- Großes Verglasungsspektrum bis 60 mm Dicke zum Einsatz von 3-fach Verglasungen oder speziellen Funktionsgläsern.
- Außen Aluminium-Optik, innen neutral weiß. Dichtungsfarbe schwarz.

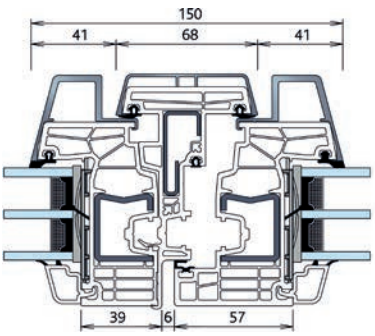

88271 - 88471 - 88271

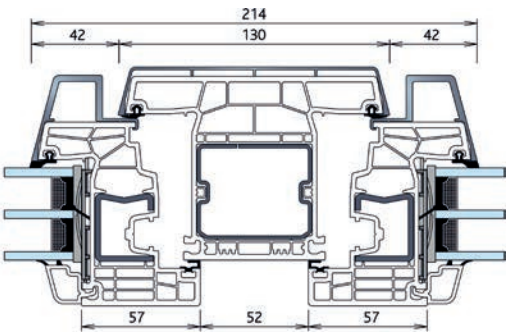

88271- 88303 - 88271

Profil *Dichtungen* *Stahl* *Aluminium* *Glas* *PVC* *Dicht-/Klebstoffe*

SYSTEM 88 AD ALUCLIP ADDON

Zusätzlich aufgebrachter Flügel mit einfachem Zugang zur Reinigung bei gleichzeitig verbesserten Eigenschaften.

Witterungsgeschützter Sonnenschutz zwischen den Flügeln

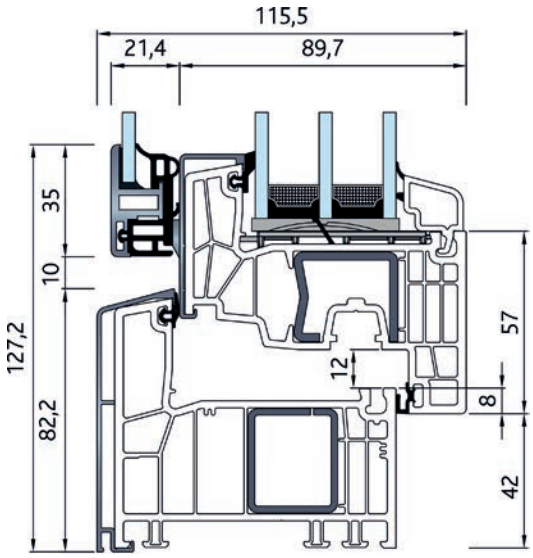

88101 - 88271

HIGHLIGHTS & MEHRWERTE

- Optionaler Sicht- und Sonnenschutz, witterungsgeschützt zwischen den Scheiben liegend.
- Einsetzbar auf Kunststoff-Fenstern mit Alu-Vorsatzschalen.
- Manueller oder elektrischer Antrieb des Sonnenschutzes realisierbar.
- Optimale Wirtschaftlichkeit, umweltfreundlich, langlebig und robust. Nahezu unbegrenzte Farbvielfalt der Alu-Vorsatzschalen und des Verbundflügels durch Veredelungstechniken wie Eloxal und Pulverbeschichtung.

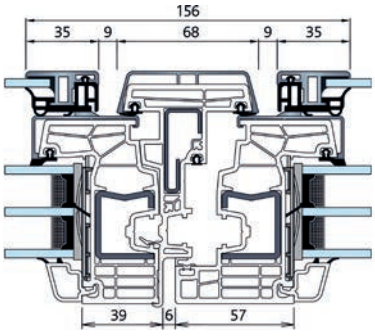

88271 - 88471 - 88271

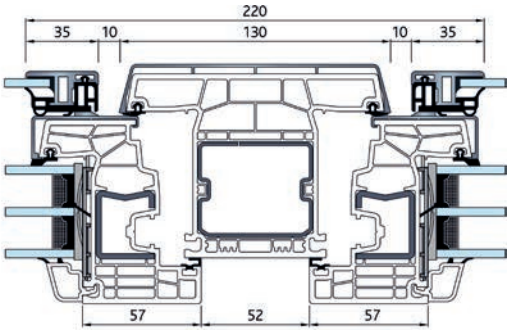

88271 - 88303 - 88271

Profil *Dichtungen* *Stahl* *Aluminium* *Glas* *PVC* *Dicht-/Klebstoffe*

SYSTEM 88 AD HAUSTÜR

Wärmedurchgangskoeffizient bis zu
U_f = auf Anfrage W/(m²K)

U_D = auf Anfrage W/(m²K)
bei 1100x2200 mm mit U_g = 0,5 W/(m²K), psi = 0,030

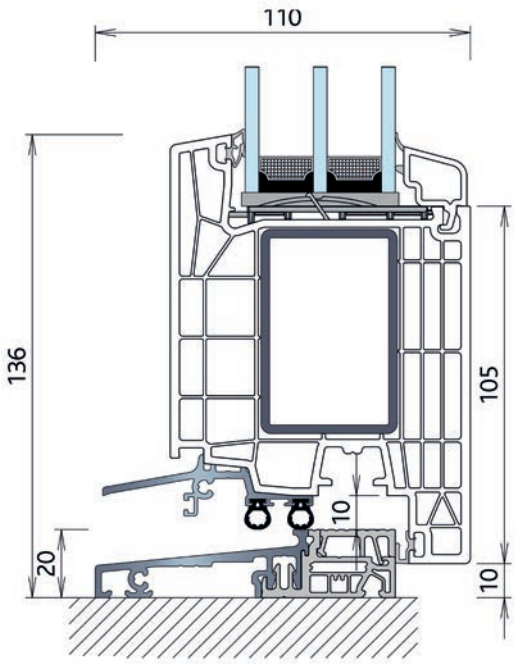

A342 - 88276

HIGHLIGHTS & MEHRWERTE

- Haus- und Nebeneingangstüren für perfekten Regen- und Windschutz.
- Hohe Wärmedämmung durch thermisch getrennte Schwelle.
- Schwellenvarianten für jede Anforderung.
- Einsatz spezieller Funktionsgläser oder handelsüblicher Haustürfüllungen.

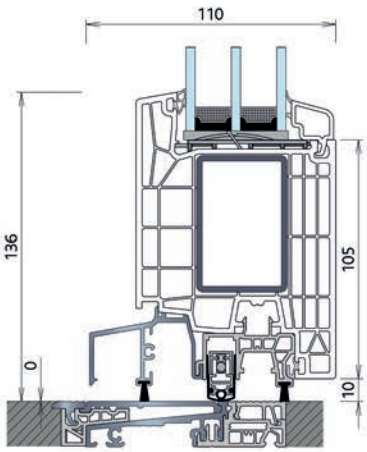

PremiPlan Plus

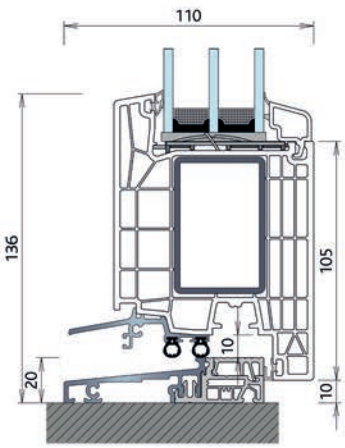

A342- 88276

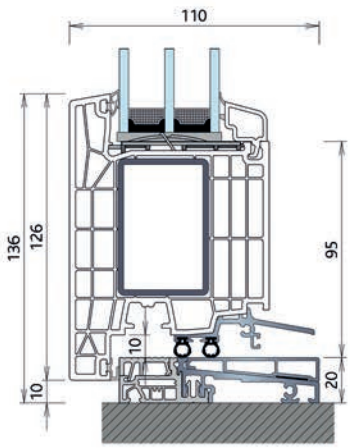

A342/A337 - 88277

Profil *Dichtungen* *Stahl* *Aluminium* *Glas* *PVC* *Dicht-/Klebstoffe*

PREMIPLAN PLUS 0 MM SCHWELLE

TÜV GEPRÜFTER SYSTEMANSCHLUSS:
Speziell auf das System ausgelegte Anschlusswinkel mit vorbereiteter Beschichtung erlauben einfaches anschließen der Dichtbahnen von alvitra und den Fassadenrinnen von ACO.

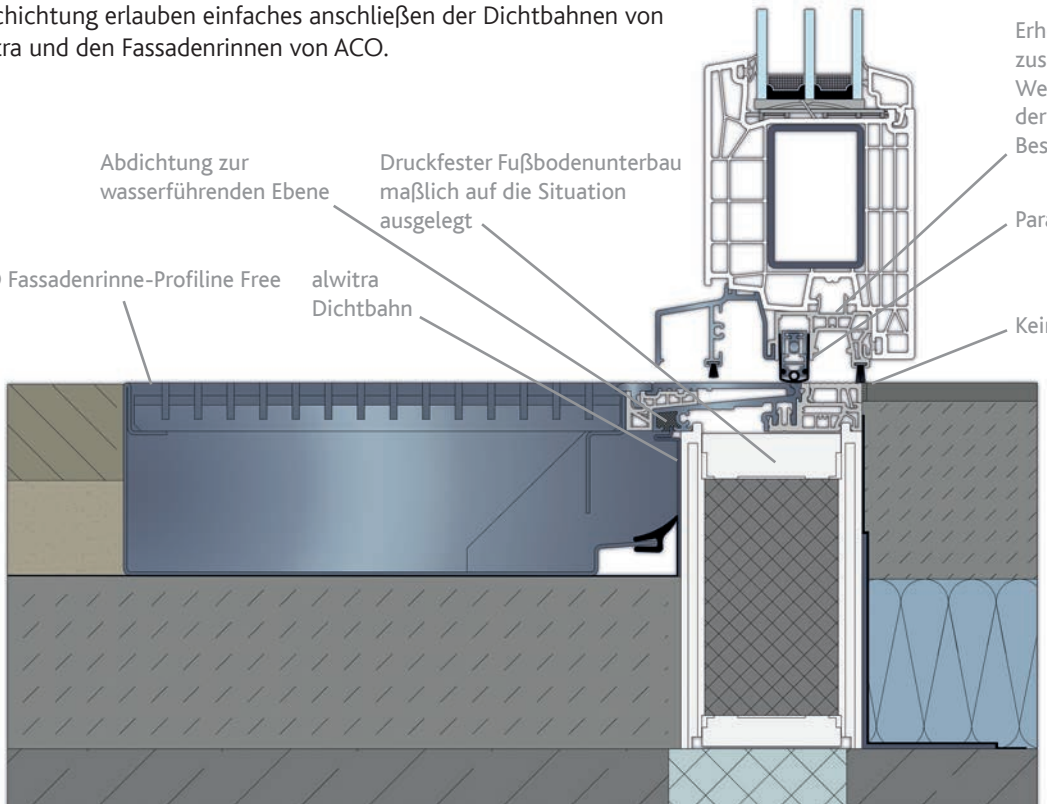

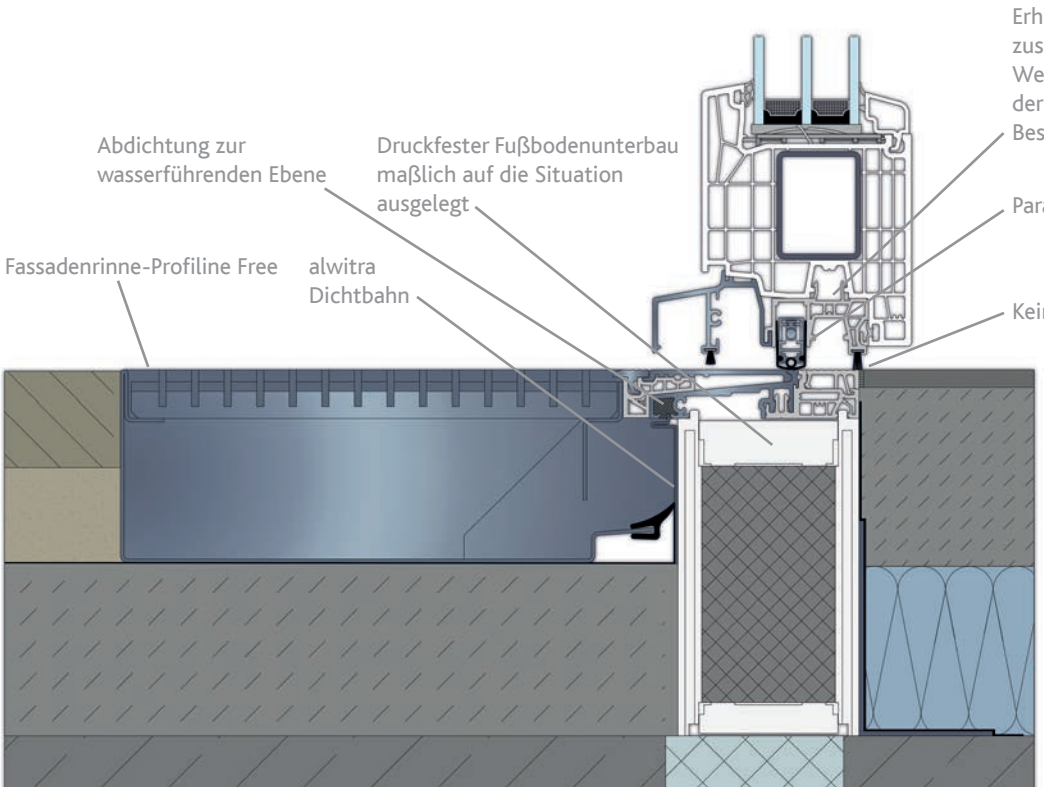

SYSTEM 88 AD KOPPLUNGEN UND STATIK

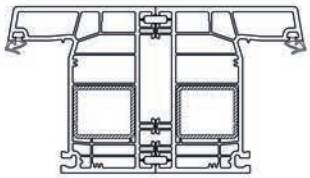

Rahmenrückenkopplung
Feder 76606
I_W: Nur Rahmenstähle

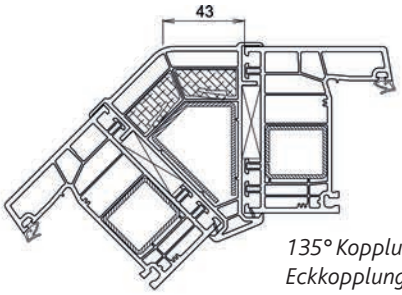

135° Kopplung
Eckkopplung 8356
Stahl V262: I_W = 7,6 cm⁴

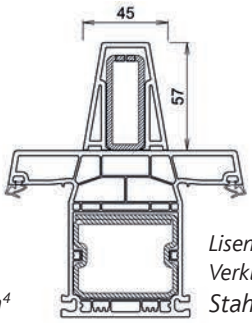

Lisene
Verkleidung 93000
Stahl V261:
I_W = 10,0 cm⁴

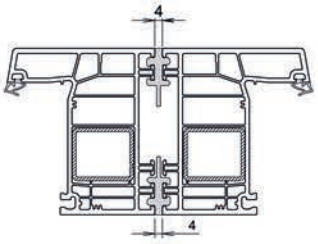

Rahmenrückenkopplung
Dichtung G022
I_W: Nur Rahmenstähle

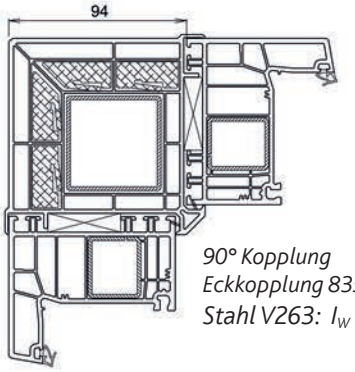

90° Kopplung
Eckkopplung 8355
Stahl V263: I_W = 14,4 cm⁴

Detailierte Planung in der Planungssoftware

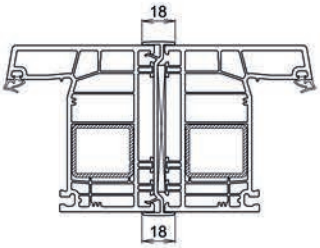

Rahmenrückenkopplung
H -Leiste 88604
I_W: Nur Rahmenstähle

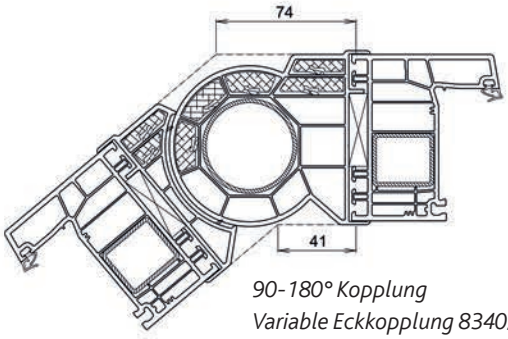

90-180° Kopplung
Variable Eckkopplung 8340/8341
Stahl V265: I_W = 8,7 cm⁴

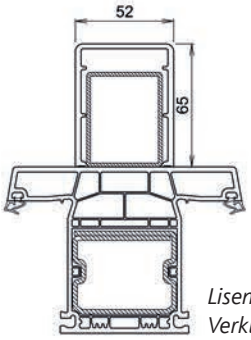

Lisene
Verkleidung 93002
Stahl V290:
I_W = 12,1 cm⁴

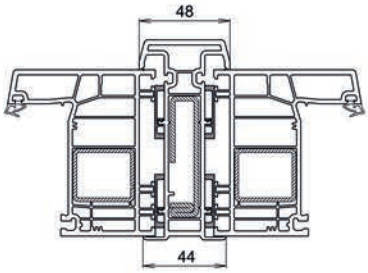

180° H - Kopplung
H -Schieber 88605
Stahl V331: I_W = 10,0 cm⁴
Stahl V406: I_W = 16,9 cm⁴

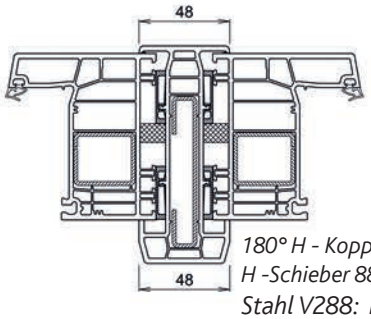

180° H - Kopplung
H -Schieber 88609
Stahl V288: I_W = 20,4 cm⁴

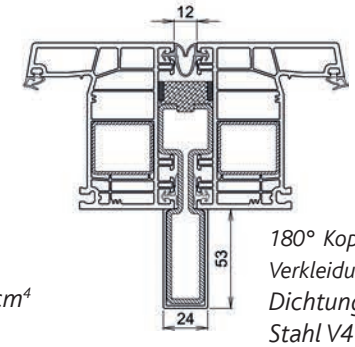

180° Kopplung
Verkleidung 93001
Dichtung G076
Stahl V470:
I_W = 69,3 cm⁴

Die maximal baubaren Größen richten sich nach den statisch erforderlichen $I_{W(Windlast)}$ - Werten.
Angegebene I_w - Werte beziehen sich nur auf den Wert des Kopplungsprofiles,
I_w -Werte von Pfosten - und Rahmenstählen können addiert werden.

PREMISLIDE 76

Wärmedurchgangskoeffizienten
$U_f = 1{,}4\ W/(m^2K)$

Schallschutz in Planung

Widerstandsfähigkeit gegen
Windlast bis Klasse C4/B5
Schlagregendichtheit bis 9A
Luftdurchlässigkeit bis Klasse 4

Einbruchhemmung bis RC2

Unsere Systeme sind umfangreich geprüft, CE-Kennzeichnung und Leistungserklärung (BauproduktenVerordnung) sind in allen Ausführungen vorhanden!

HIGHLIGHTS & MEHRWERTE

- Hochdämmender 5-Kammer Profilquerschnitt mit 76 mm Bautiefe. Fusion der Systemwelten Schiebefenster als Öffnungsart auf einem Standard Festverglasungsrahmen.
- Hochwertige Dichtteile für effiziente Abdichtung.
- Beschlagssystem der Fa. Siegenia „EcoSlide".
- Zwei axial gleitende Laufwagen tragen den Flügel.

DESIGN & OBERFLÄCHEN

✓ *Weiß*

✓ *Foliert Holzstruktur geprägt*
✓ *Foliert Unifarbe glatt*
✓ *Foliert Unifarbe geprägt*
✓ *Foliert Metallic*

✓ *AluClip*

PREMISLIDE 76

Schieben Sie wo immer Sie wollen…

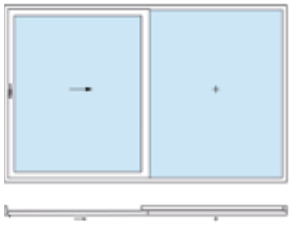

Zweiteiliges Element

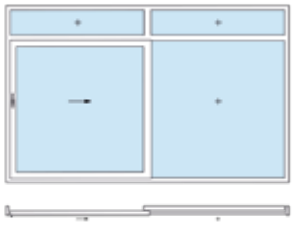

Zweiteiliges Element mit Oberlicht

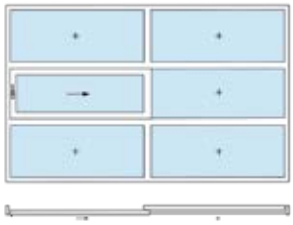

Zweiteiliges Element mit Ober- und Unterlicht

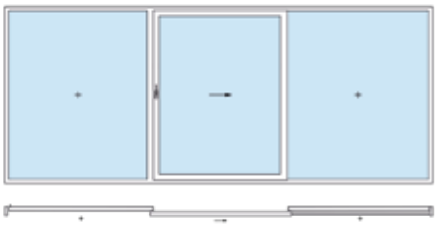

Dreiteiliges Element

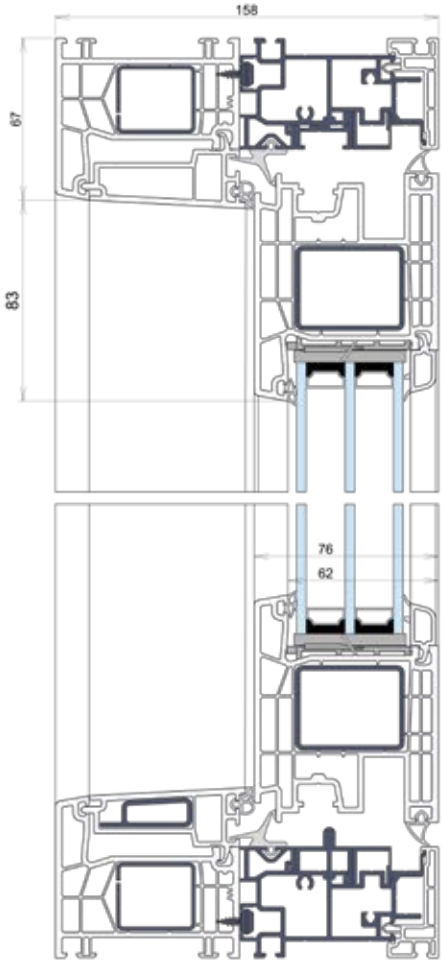

Grössen	Weiss	Farbe
Elemente	4,50 x 2,60 m	3,00 x 4,00 m
Flügel	2,20 x 2,20 m	2,20 x 2,20 m

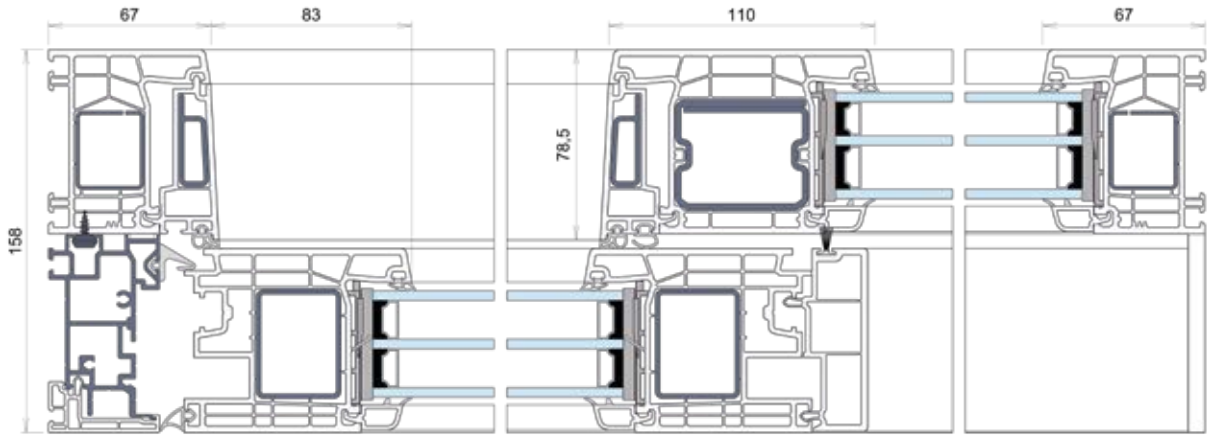

Profil *Dichtungen* *Stahl* *Aluminium* *Glas* *PVC* *Dicht-/Klebstoffe*

PREMISLIDE 76

Wärmedurchgangskoeffizient bis zu
U_f = 1,3 W/(m²K)

Farben und Oberflächen
in nahezu unbegrenzter Vielfalt

U_w = 0,7 W/(m²K)
bei 4000 x 2400 mm mit Ug = 0,5W/(m²K), psi = 0,030

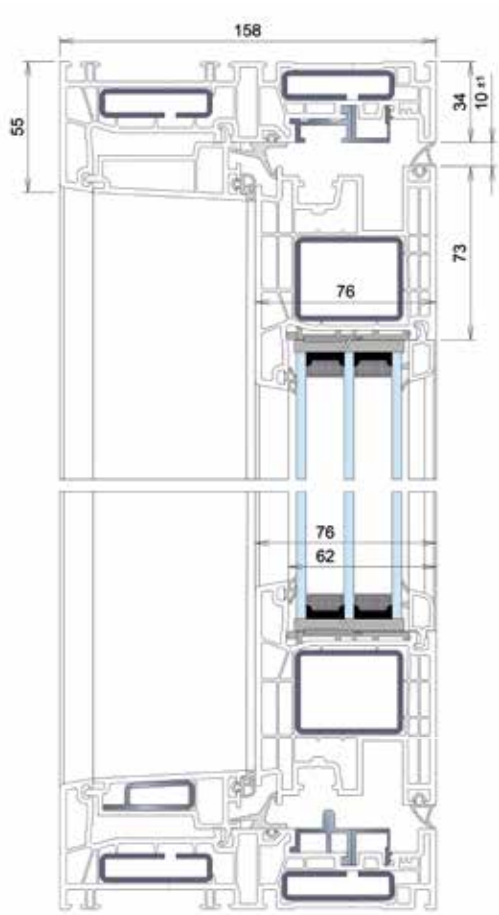

HIGHLIGHTS & MEHRWERTE

- Hochdämmender 5-Kammer Profilquerschnitt mit 76 mm Bautiefe.
- Fusion der Systemwelten Schiebefenster als Öffnungsart auf einem Standard Festverglasungsrahmen.
- Hochwertige Dichtteile für effiziente Abdichtung.
- Beschlagssystem der Fa. Siegenia „EcoSlide".
- Zwei axial gleitende Laufwagen tragen den Flügel.

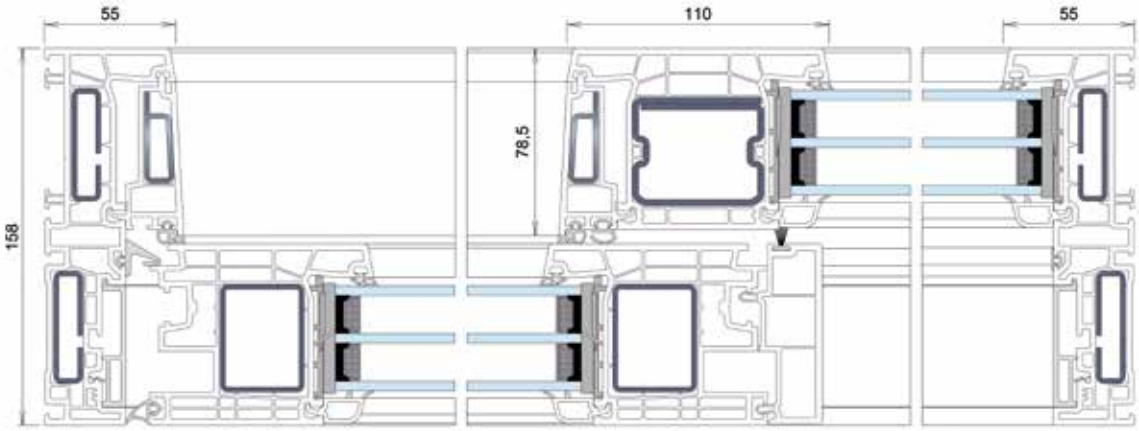

Profil *Dichtungen* *Stahl* *Aluminium* *Glas* *PVC* *Dicht-/Klebstoffe*

PREMISLIDE 76 ALUCLIP

Wärmedurchgangskoeffizient bis zu
U_f = 1,4 W/(m²K)

Farben und Oberflächen
in nahezu unbegrenzter Vielfalt

U_w = 0,74 W/(m²K)
bei 4000 x 2400 mm mit Ug = 0,5W/(m²K), psi = 0,030

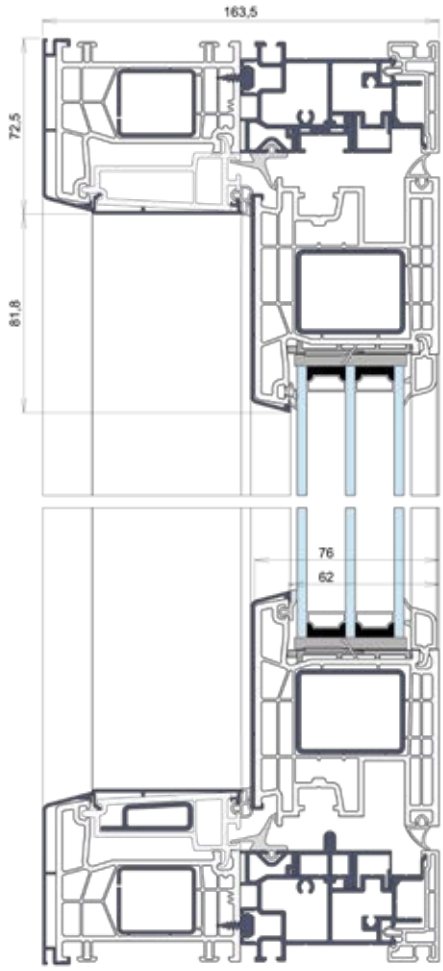

HIGHLIGHTS & MEHRWERTE

- Pflegeleicht, beständig, elegant und wirtschaftlich – dies sind Ihre Vorteile aus der Kombination Kunststoffprofil mit Alu-Vorsatzschale.
- Zusätzlich bieten sich grenzenlose Gestaltungsmöglichkeiten in der Farbauswahl.

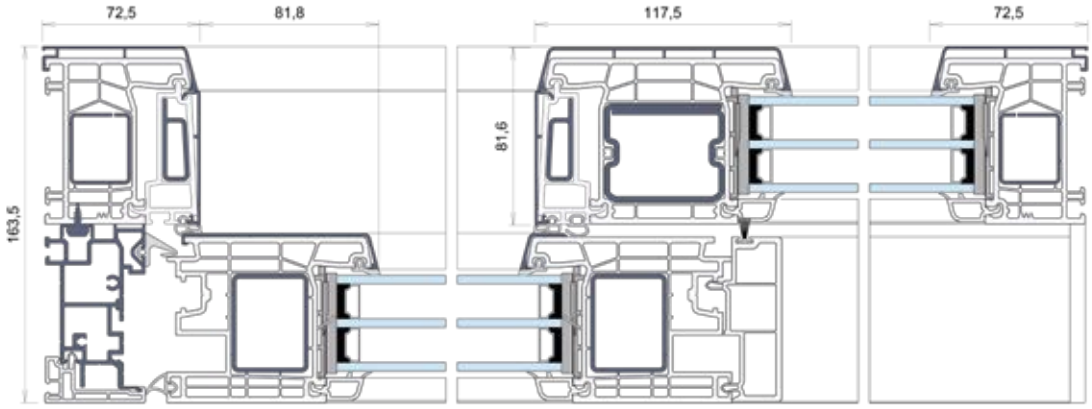

Profil *Dichtungen* *Stahl* *Aluminium* *Glas* *PVC* *Dicht-/Klebstoffe*

Wärmedurchgangskoeffizienten
U_f = 1,4 W/(m²K)

Schallschutz bis 42 dB

Widerstandsfähigkeit gegen
Windlast bis Klasse C1/B2
Schlagregendichtheit bis 6A-9A
Luftdurchlässigkeit bis Klasse 4

Einbruchhemmung bis RC2

Unsere Systeme sind umfangreich geprüft, CE-Kennzeichnung und Leistungserklärung (BauproduktenVerordnung) sind in allen Ausführungen vorhanden!

SYSTEM PREMIDOOR 76

HIGHLIGHTS & MEHRWERTE

- Hochdämmender 5-Kammer Profilquerschnitt mit 76 mm Flügel- und 179 mm Zargenbautiefe.
- Hochwertige Dichtteile für effiziente Abdichtung.
- Verglasungen bis 50 mm Dicke möglich.
- Thermisch perfekt ausgelegte Schwelle.

DESIGN & OBERFLÄCHEN

✓ *Weiß*

✓ *Foliert Holzstruktur geprägt*
✓ *Foliert Unifarbe glatt*
✓ *Foliert Unifarbe geprägt*
✓ *Foliert Metallic*

✓ *AluClip*

✓ *proCoverTec*
✓ *AcrylColor*

SYSTEM PREMIDOOR 76

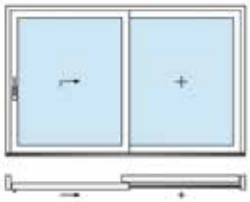

*Schema **A***

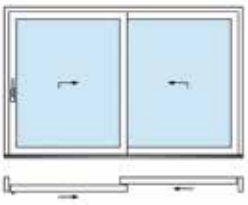

*Schema **D***

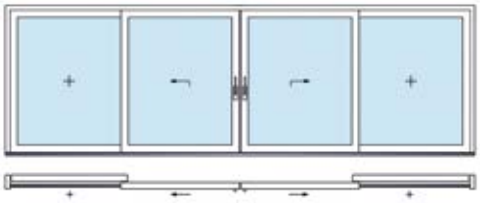

*Schema **K***

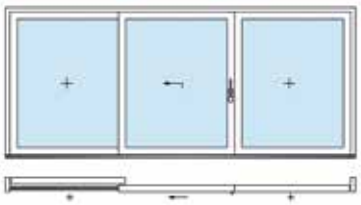

*Schema **G - A***

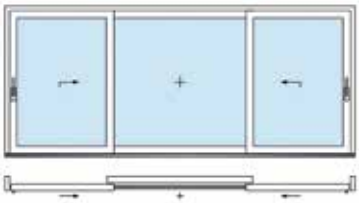

*Schema **C***

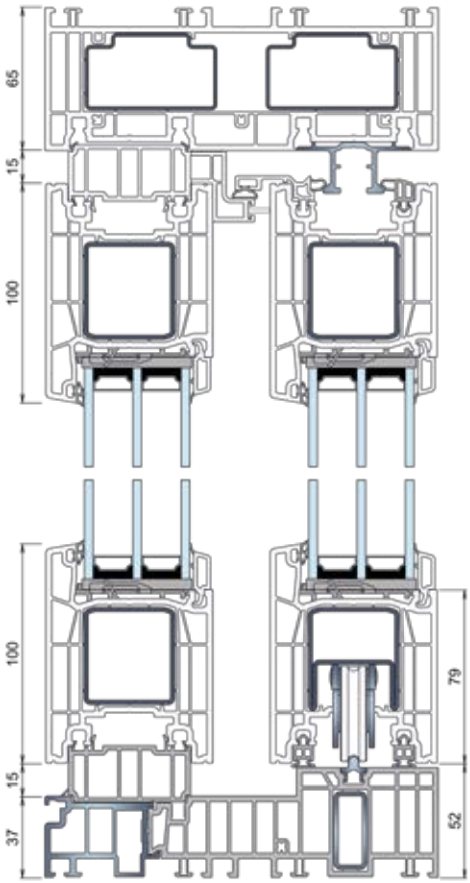

GRÖSSEN	WEISS	FARBE
Elemente	6,50 x 2,60 m	6,50 x 2,40 m
Flügel	3,00 x 2,47 m	2,40 x 2,27 m

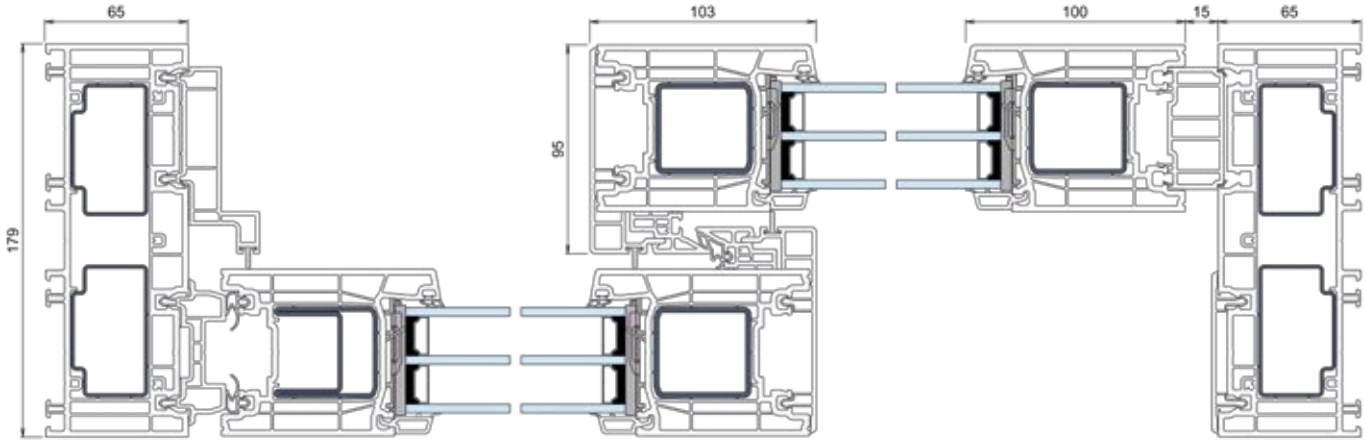

Profil *Dichtungen* *Stahl* *Aluminium* *Glas* *PVC* *Dicht-/Klebstoffe*

SYSTEM PREMIDOOR 76

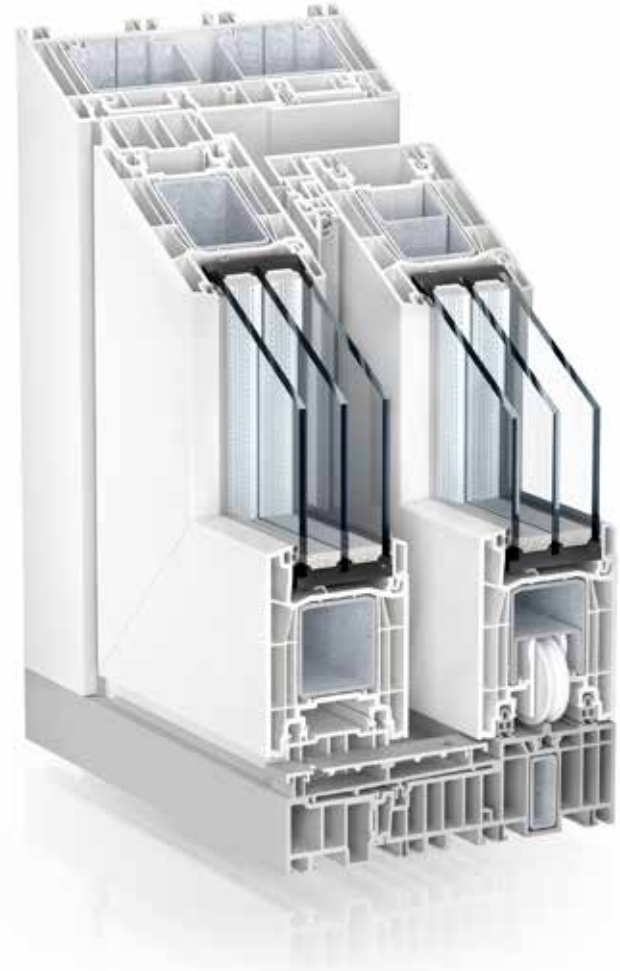

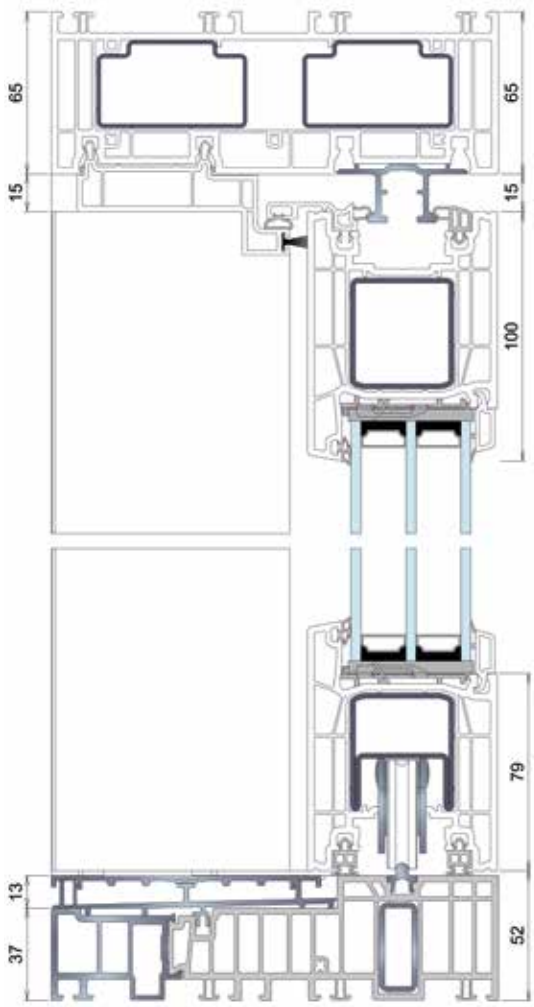

HIGHLIGHTS & MEHRWERTE

- Hochdämmender 5-Kammer Profilquerschnitt mit 76 mm Flügel- und 179 mm Zargenbautiefe.
- Hochwertige Dichtteile für effiziente Abdichtung.
- Verglasungen bis 50 mm Dicke möglich.
- Thermisch perfekt ausgelegte Comfortschwelle.
- Durch Einsatz einer Laufschienenvariante ist barrierefreies Bauen gegeben.

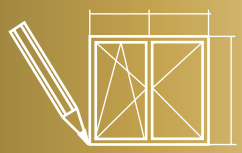

Detailierte Planung in der Planungssoftware

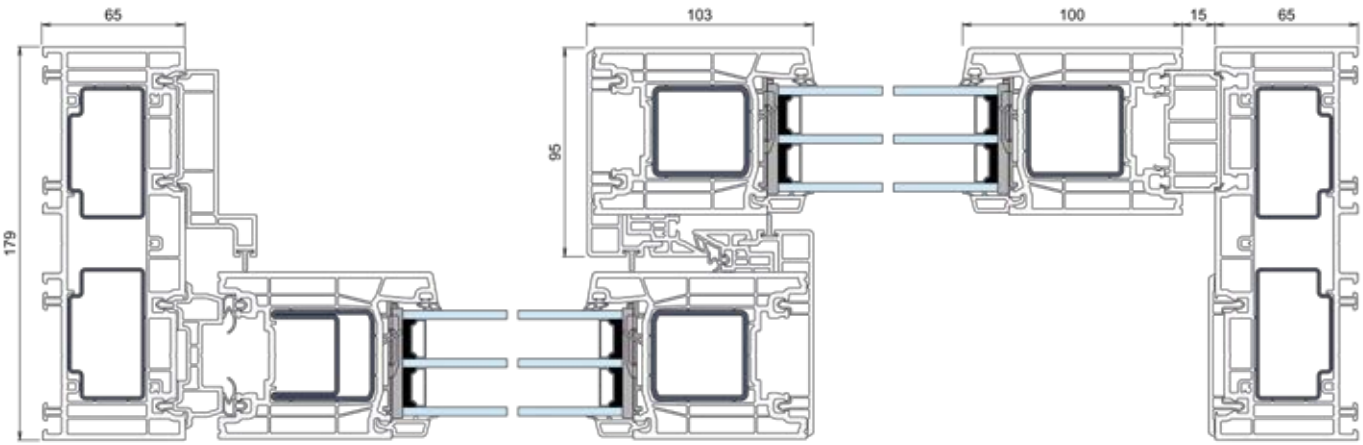

Profil *Dichtungen* *Stahl* *Aluminium* *Glas* *PVC* *Dicht-/Klebstoffe*

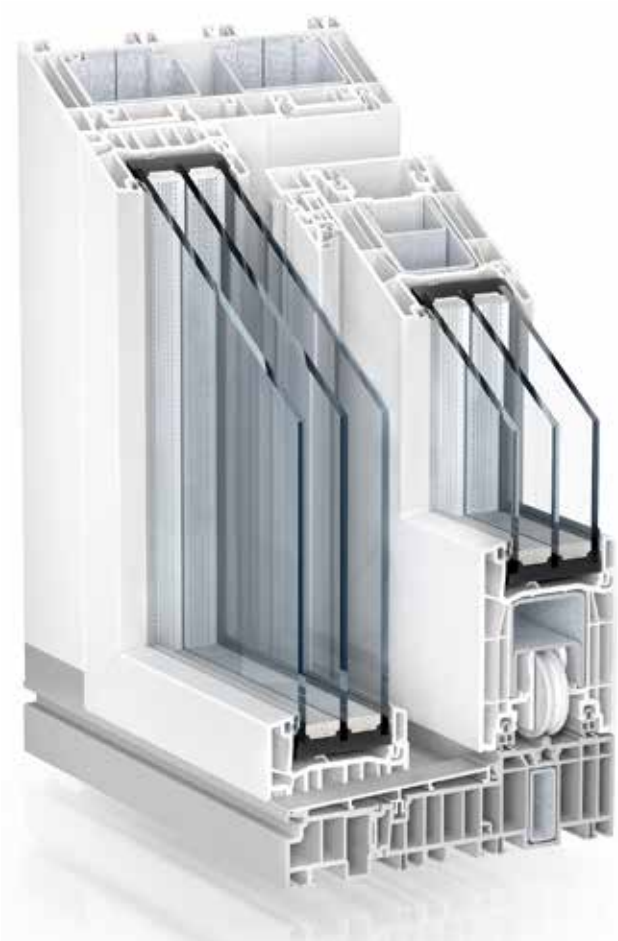

Wärmedurchgangskoeffizienten
U_f = 1,4 W/(m²K)

Schallschutz bis 43 dB

Widerstandsfähigkeit gegen
Windlast bis Klasse C1/B2
Schlagregendichtheit bis 9A
Luftdurchlässigkeit bis Klasse 4

Einbruchhemmung bis RC2

Unsere Systeme sind umfangreich geprüft, CE-Kennzeichnung und Leistungserklärung (BauproduktenVerordnung) sind in allen Ausführungen vorhanden!

SYSTEM PREMIDOOR 76 LUX

HIGHLIGHTS & MEHRWERTE

- Hochdämmender 5-Kammer Profilquerschnitt mit 76 mm Flügel- und 179 mm Zargenbautiefe.
- Spezieller Flügel im Bereich der Festverglasung für mehr Lichteinfall.
- Verglasungen bis 50 mm Dicke möglich.
- Hochwertige Dichtteile für effiziente Abdichtung.
- Thermisch perfekt ausgelegte Schwelle.
- Durch Einsatz einer Laufschienenvariante ist barrierefreies Bauen gegeben.

DESIGN & OBERFLÄCHEN

✓ *Weiß*

✓ *Foliert Holzstruktur geprägt*
✓ *Foliert Unifarbe glatt*
✓ *Foliert Unifarbe geprägt*
✓ *Foliert Metallic*

✓ *AluClip*

✓ *proCoverTec*
✓ *AcrylColor*

SYSTEM PREMIDOOR 76 LUX

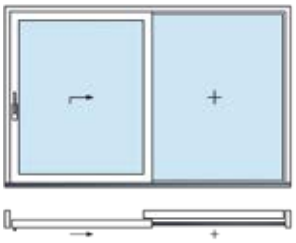

*Schema **A***

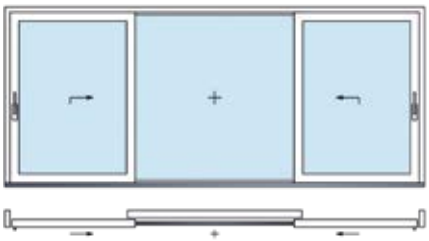

*Schema **K***

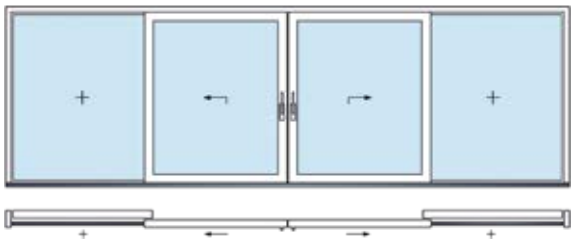

*Schema **C***

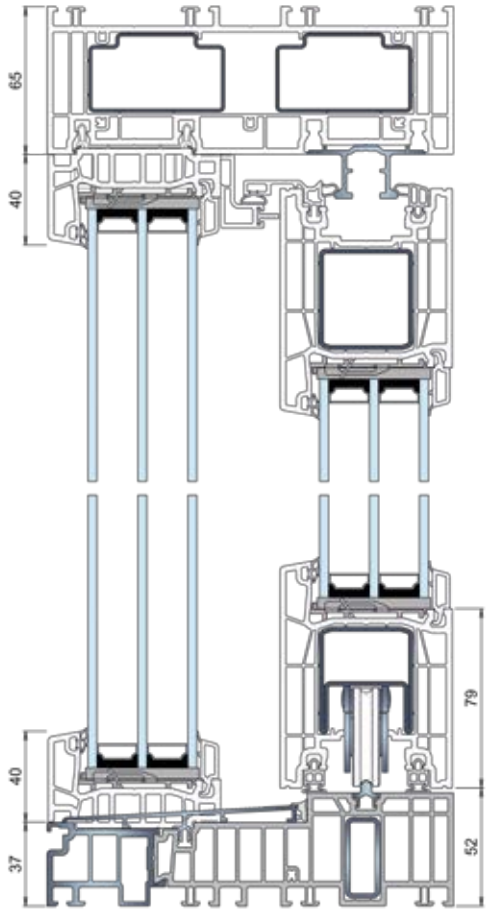

GRÖSSEN	WEISS	FARBE
Elemente	6,50 x 2,60 m	6,50 x 2,40 m
Flügel	3,00 x 2,47 m	2,40 x 2,27 m

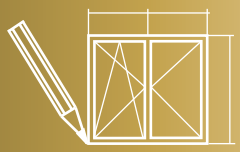

Detailierte Planung in der Planungssoftware

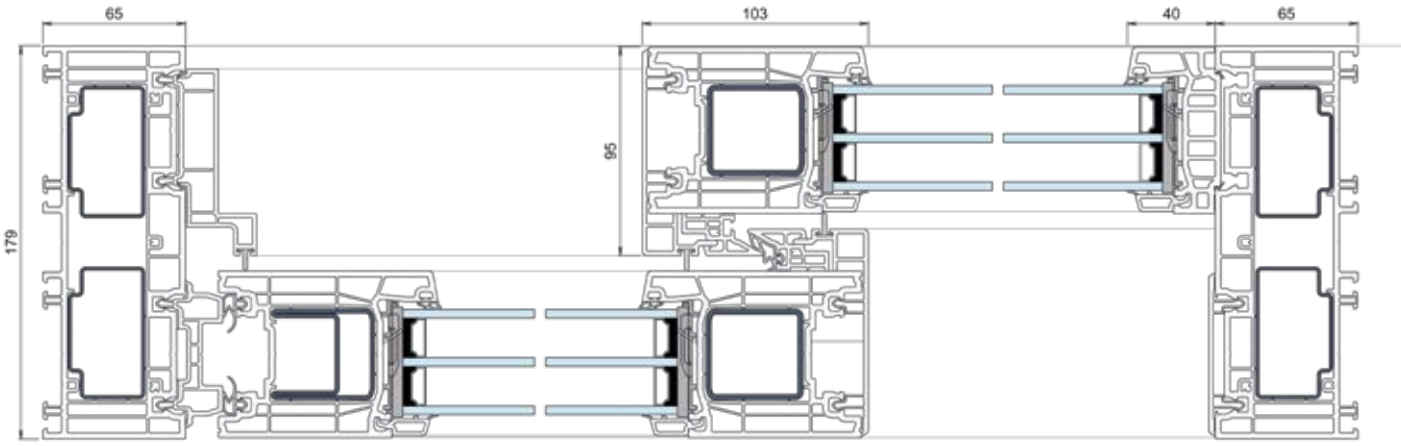

Profil *Dichtungen* *Stahl* *Aluminium* *Glas* *PVC* *Dicht-/Klebstoffe*

SYSTEM PREMIDOOR 76 ALUCLIP

Wärmedurchgangskoeffizient bis zu
U_f = 1,4 W/(m²K)

Farben und Oberflächen
in nahezu unbegrenzter Vielfalt

U_w = 0,74 W/(m²K)
bei 4000 x 2400 mm mit U_g = 0,5W/(m²K), psi = 0,030

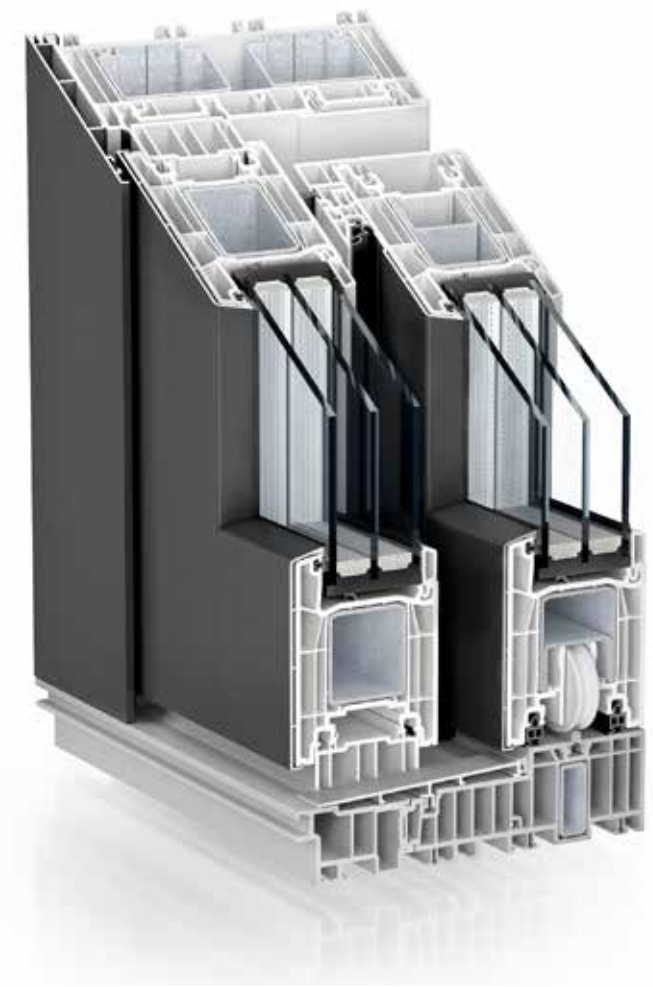

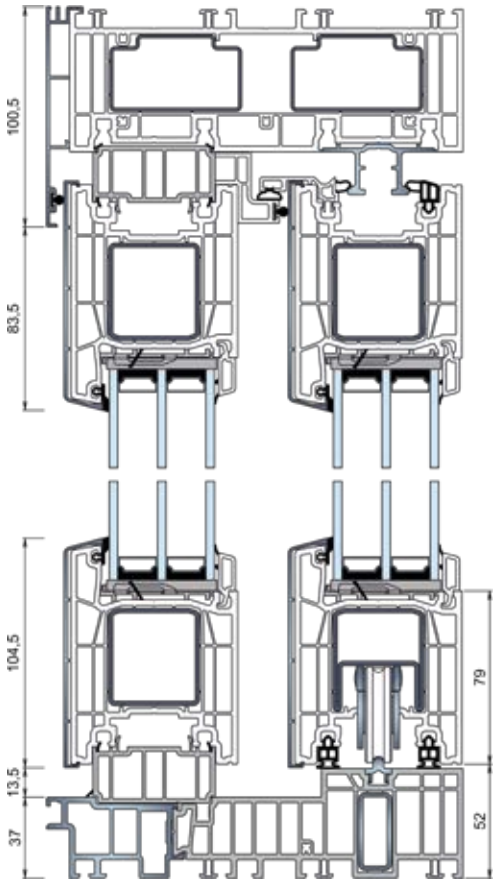

Z007 - 76269

HIGHLIGHTS & MEHRWERTE

- Pflegeleicht, beständig, elegant und wirtschaftlich – das sind die Vorteile aus der Kombination Kunststoffprofil mit Alu-Vorsatzschale mit einer Einbautiefe von 189,5 mm.
- Verglasungen bis 50 mm Dicke möglich.
- Zusätzlich bieten sich grenzenlose Gestaltungsmöglichkeiten in der Farbauswahl.

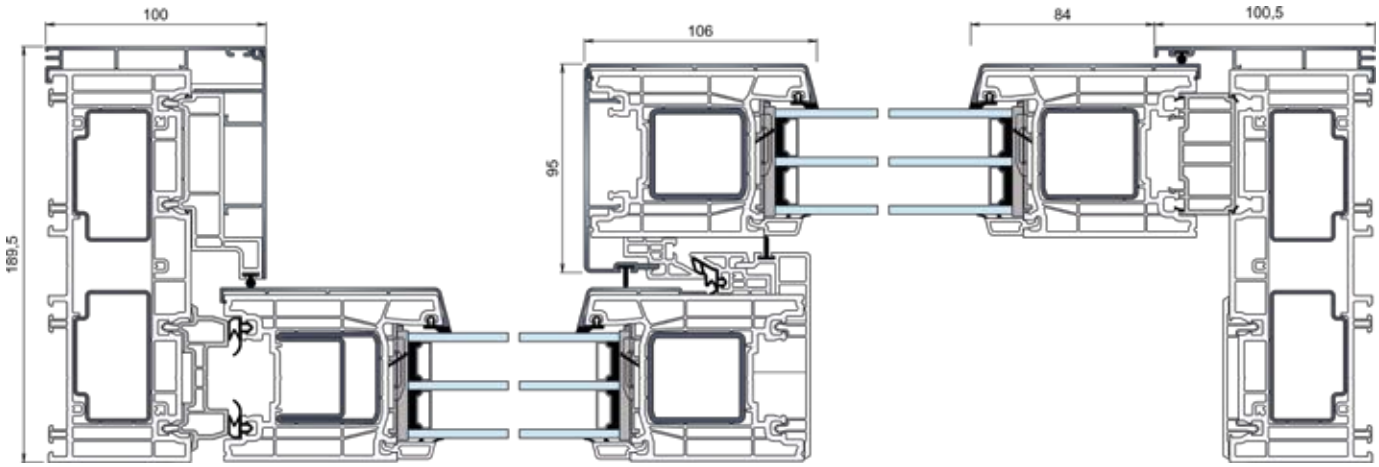

Zarge 76169 - Flügel 76269

Profil *Dichtungen* *Stahl* *Aluminium* *Glas* *PVC* *Dicht-/Klebstoffe*

SYSTEM PREMIDOOR 76 LUX ALUCLIP

Wärmedurchgangskoeffizient bis zu
U_f = 1,4 W/(m²K)

Farben und Oberflächen
in nahezu unbegrenzter Vielfalt

U_w = 0,71 W/(m²K)
bei 4000 x2 400 mm mit U_g = 0,5W/(m²K), psi = 0,030

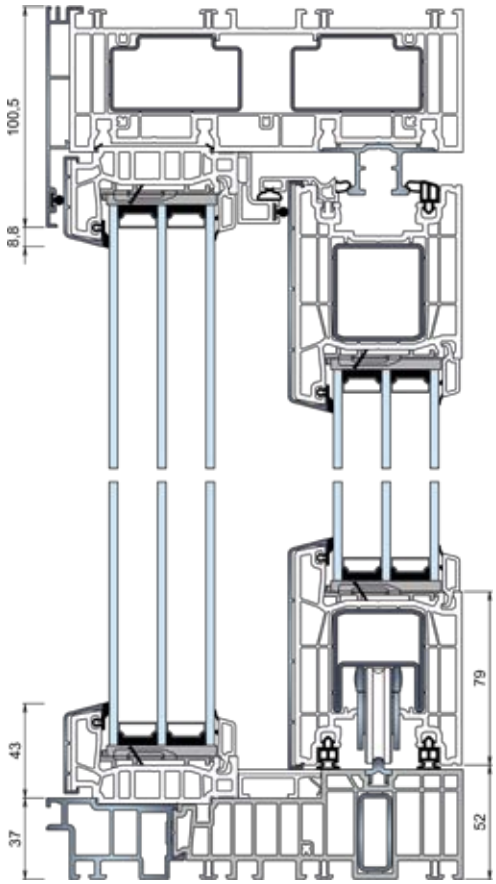

Z007 - 76269 - 76268

HIGHLIGHTS & MEHRWERTE

- Spezieller Flügel im Bereich der Festverglasung für mehr Lichteinfall.
- Pflegeleicht, beständig, elegant und wirtschaftlich – das sind die Vorteile aus der Kombination Kunststoffprofil mit Alu-Vorsatzschale mit einer Einbautiefe von 189,5 mm.
- Verglasungen bis 50 mm Dicke möglich.
- Zusätzlich bieten sich grenzenlose Gestaltungsmöglichkeiten in der Farbauswahl.

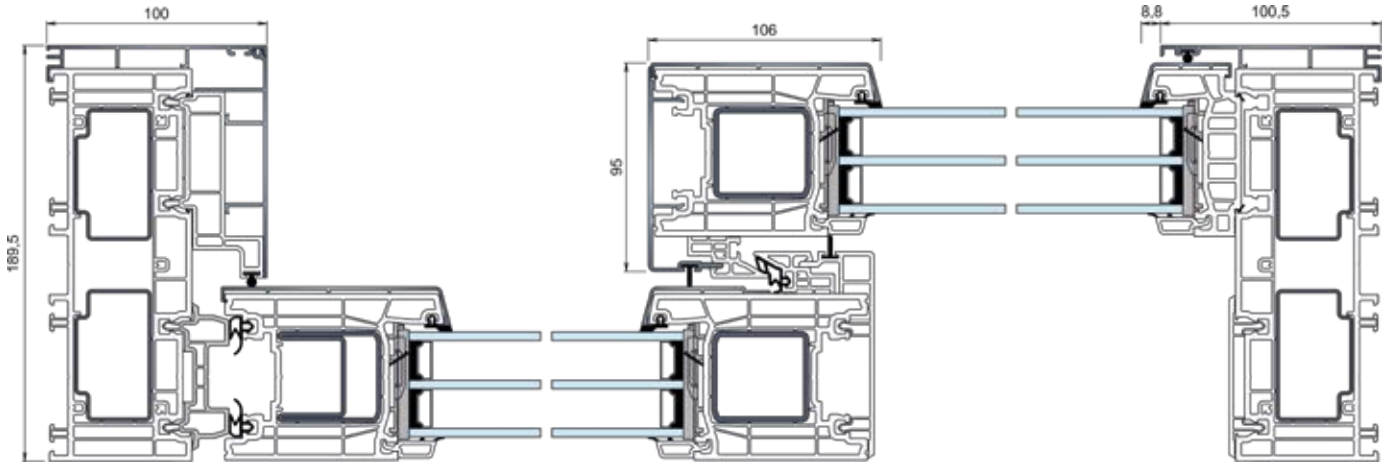

Zarge 76169 - Flügel 76269

Lux Glasfalzprofil: 76268

Profil *Dichtungen* *Stahl* *Aluminium* *Glas* *PVC* *Dicht-/Klebstoffe*

Wärmedurchgangskoeffizienten
U_f = 1,2 bis 1,3 W/(m²K)

Schallschutz bis 45 dB

Widerstandsfähigkeit gegen
Windlast bis Klasse C1/B2
Schlagregendichtheit bis 9A
Luftdurchlässigkeit bis Klasse 4

Einbruchhemmung bis RC2

Unsere Systeme sind umfangreich geprüft, CE-Kennzeichnung und Leistungserklärung (BauproduktenVerordnung) sind in allen Ausführungen vorhanden!

SYSTEM PREMIDOOR 88

HIGHLIGHTS & MEHRWERTE

- Hochdämmender 5-Kammer Profilquerschnitt mit 88 mm Flügel- und 207 mm Zargenbautiefe.
- Hochtechnisierte Zwei-Komponenten-Dichtung bestens geeignet für Dauerbeanspruchung an beweglichen Teilen.
- Thermisch perfekt ausgelegte WPC-Schwelle.
- Verglasungen bis 58 mm Dicke möglich.
- Führungsschiene thermisch getrennt zur optimierten Wärmedämmung.
- Durch Einsatz einer Laufschienenvariante ist barrierefreies Bauen möglich.

DESIGN & OBERFLÄCHEN

✓ *Weiß*

✓ *Foliert Holzstruktur geprägt*
✓ *Foliert Unifarbe glatt*
✓ *Foliert Unifarbe geprägt*
✓ *Foliert Metallic*

✓ *AluClip*

SYSTEM PREMIDOOR 88

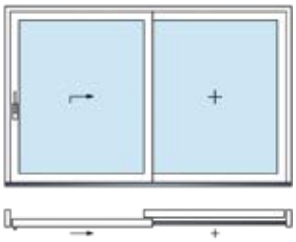

*Schema **A***

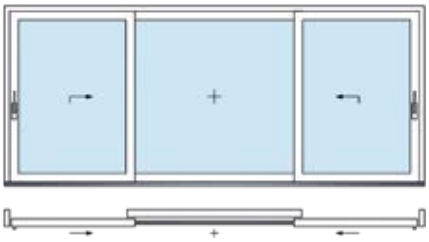

*Schema **K***

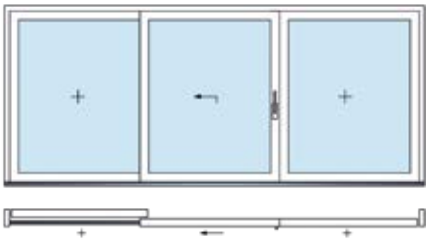

*Schema **G - A***

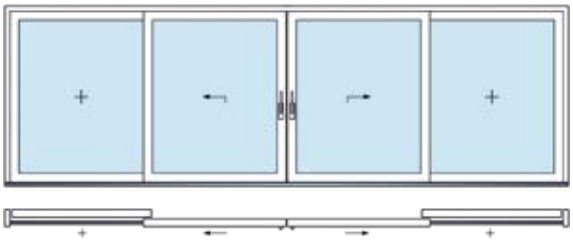

*Schema **C***

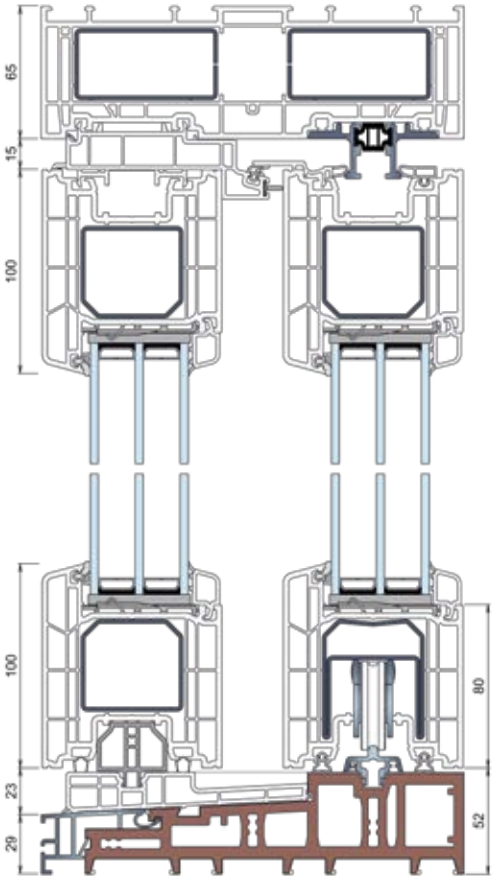

GRÖSSEN	WEISS	FARBE
Elemente	6,50 x 2,90 m	6,50 x 2,60 m
Flügel	3,00 x 2,80 m	2,60 x 2,47 m

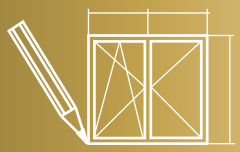

Detailierte Planung in der Planungssoftware

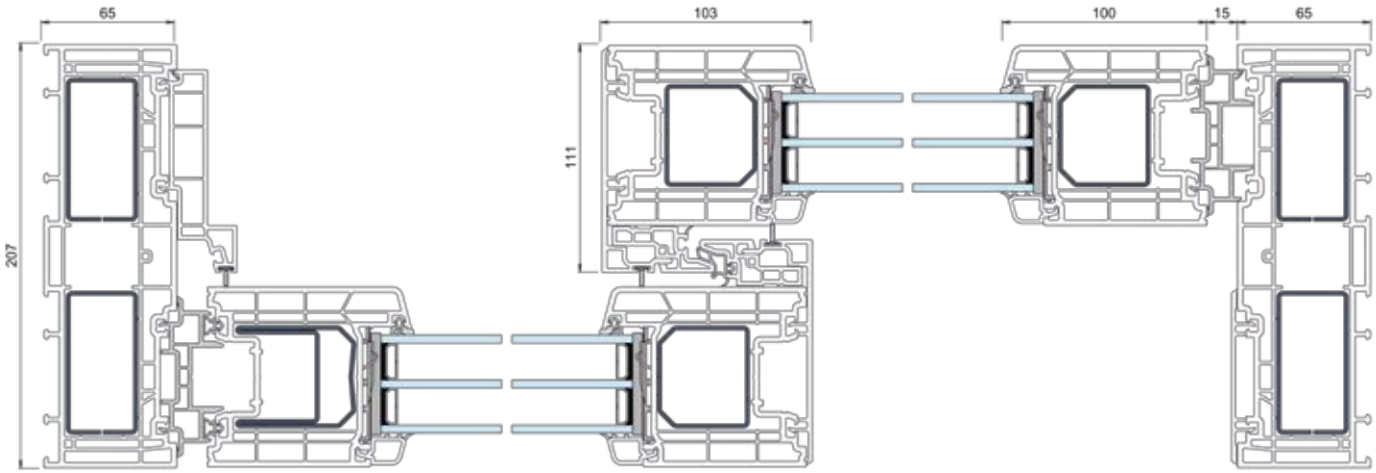

Profil *Dichtungen* *Stahl* *Aluminium* *Glas* *PVC* *Dicht-/Klebstoffe*

Wärmedurchgangskoeffizienten
U_f = 1,2 bis 1,3 W/(m²K)

Schallschutz bis 45 dB

Widerstandsfähigkeit gegen
Windlast bis Klasse C1/B2
Schlagregendichtheit bis 9A
Luftdurchlässigkeit bis Klasse 4

Einbruchhemmung bis RC2

Unsere Systeme sind umfangreich geprüft, CE-Kennzeichnung und Leistungserklärung (BauproduktenVerordnung) sind in allen Ausführungen vorhanden!

SYSTEM PREMIDOOR 88 LUX

HIGHLIGHTS & MEHRWERTE

- Hochdämmender 5-Kammer Profilquerschnitt mit 88 mm Bautiefe.
- Spezieller Flügel im Bereich der Festverglasung für mehr Lichteinfall.
- Thermisch perfekt ausgelegte WPC-Schwelle.
- Verglasungen bis 58 mm Dicke möglich.
- Führungsschiene thermisch getrennt zur optimierten Wärmedämmung.
- Durch Einsatz einer Laufschienenvariante ist barrierefreies Bauen möglich.

DESIGN & OBERFLÄCHEN

✓ *Weiß*

✓ *Foliert Holzstruktur geprägt*
✓ *Foliert Unifarbe glatt*
✓ *Foliert Unifarbe geprägt*
✓ *Foliert Metallic*

✓ *AluClip*

SYSTEM PREMIDOOR 88 LUX

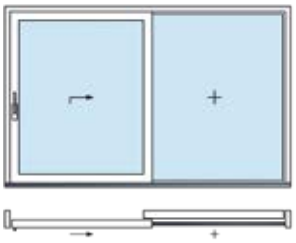

*Schema **A***

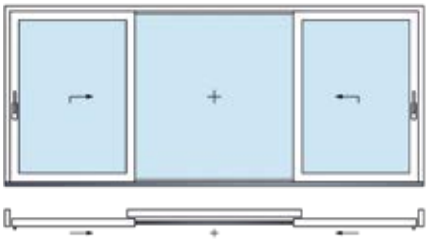

*Schema **K***

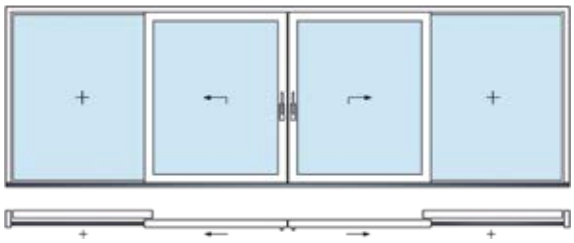

*Schema **C***

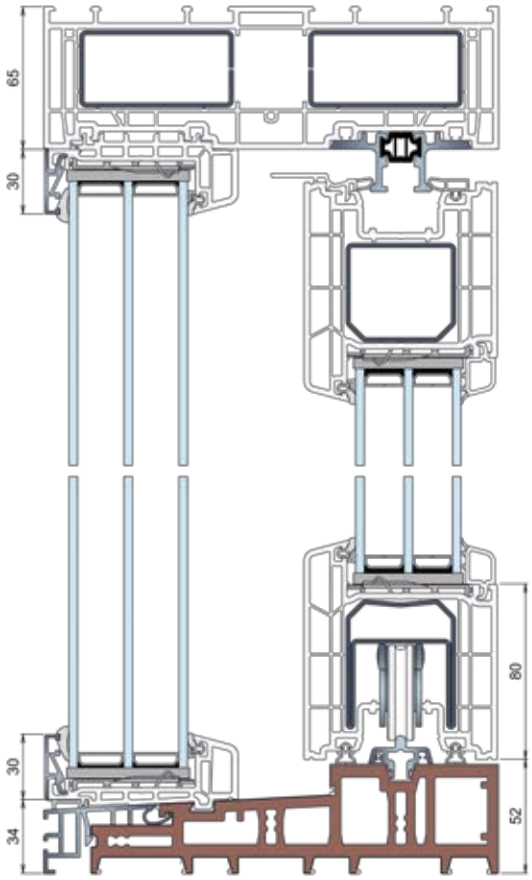

GRÖSSEN	WEISS	FARBE
Elemente	6,50 x 2,90 m	6,50 x 2,60 m
Flügel	3,00 x 2,80 m	2,60 x 2,47 m

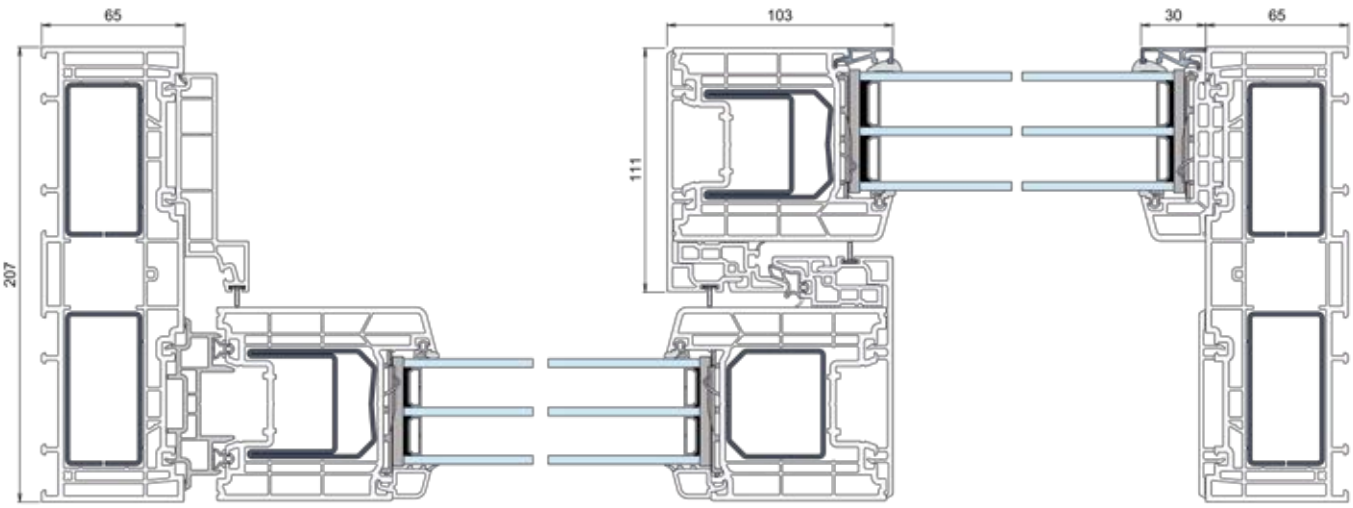

Profil *Dichtungen* *Stahl* *Aluminium* *Glas* *PVC* *Dicht-/Klebstoffe*

SYSTEM PREMIDOOR 88 ALUCLIP

Wärmedurchgangskoeffizient bis zu
U_f = 1,2 W/(m²K)

Farben und Oberflächen
in nahezu unbegrenzter Vielfalt

U_w = 0,70 Wa/(m²K)
bei 4000 x 2400 mm mit U_g = 0,5W/(m²K), psi = 0,030

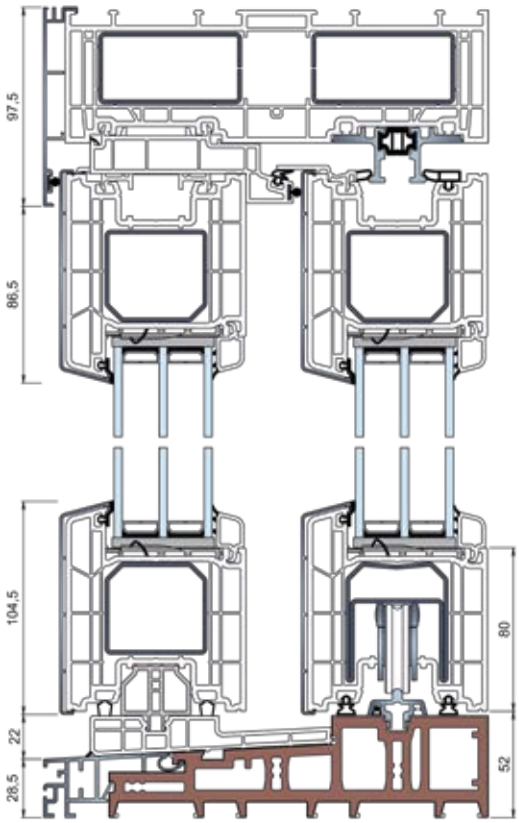

9S79 - 2883 - 2880

HIGHLIGHTS & MEHRWERTE

- Pflegeleicht, beständig, elegant und wirtschaftlich – das sind die Vorteile aus der Kombination Kunststoffprofil mit Alu-Vorsatzschale mit einer Einbautiefe von 217,5 mm.
- Verglasungen bis 58 mm Dicke möglich.
- Zusätzlich bieten sich grenzenlose Gestaltungsmöglichkeiten in der Farbauswahl.

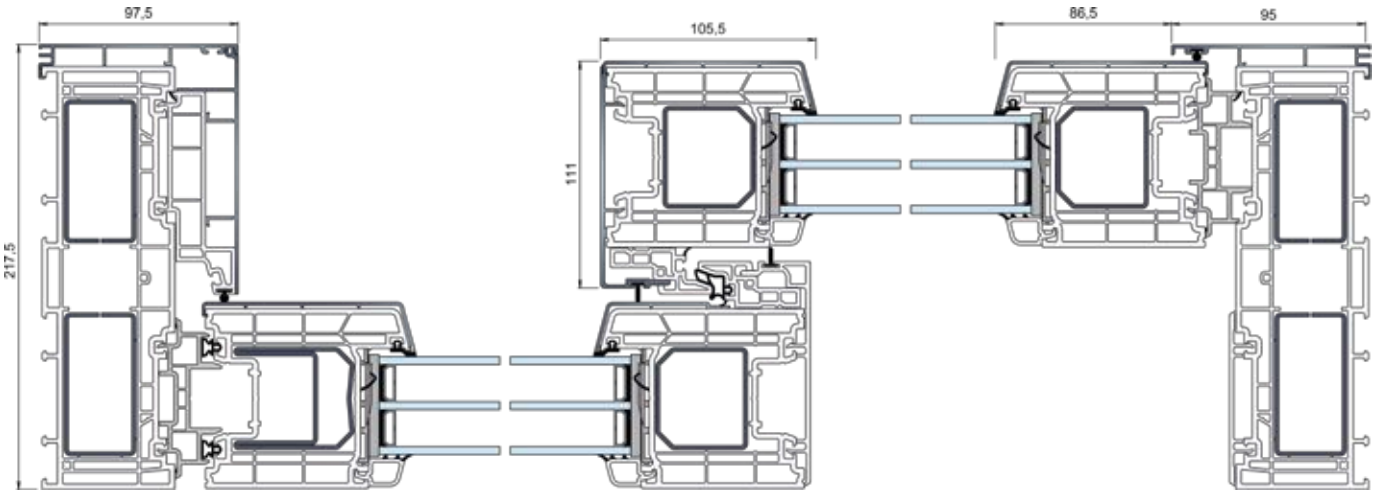

Zarge 2880 - Flügel 2883

Profil *Dichtungen* *Stahl* *Aluminium* *Glas* *PVC* *Dicht-/Klebstoffe*

SYSTEM PREMIDOOR 88 LUX ALUCLIP

Wärmedurchgangskoeffizient bis zu
U_f = 1,2 W/(m²K)

Farben und Oberflächen
in nahezu unbegrenzter Vielfalt

U_w = 0,70 Wa/(m²K)
bei 4000 x 2400 mm mit U_g = 0,5W/(m²K), psi = 0,030

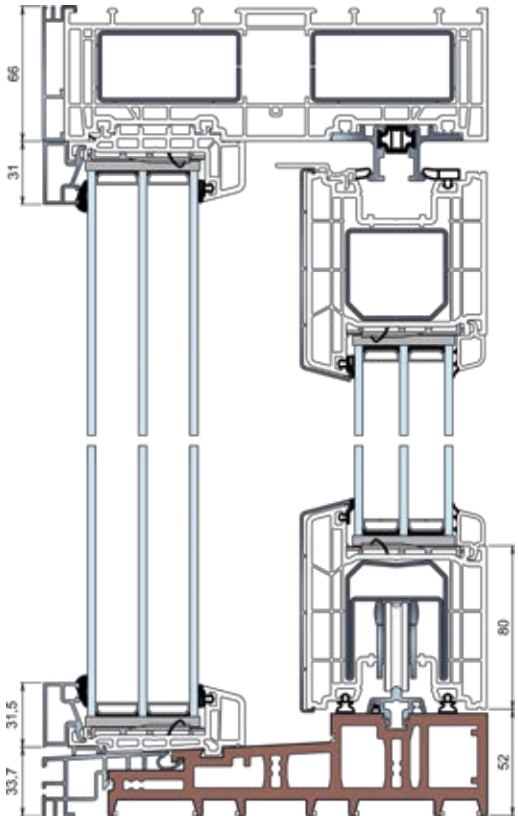

9S79 - 2883 - 2889

HIGHLIGHTS & MEHRWERTE

- Spezieller Flügel im Bereich der Festverglasung für mehr Lichteinfall.
- Pflegeleicht, beständig, elegant und wirtschaftlich – dies sind die Vorteile aus der Kombination Kunststoffprofil mit Alu-Vorsatzschale mit einer Einbautiefe von 217,5 mm.
- Verglasungen bis 58 mm Dicke möglich.
- Zusätzlich bieten sich grenzenlose Gestaltungsmöglichkeiten in der Farbauswahl.

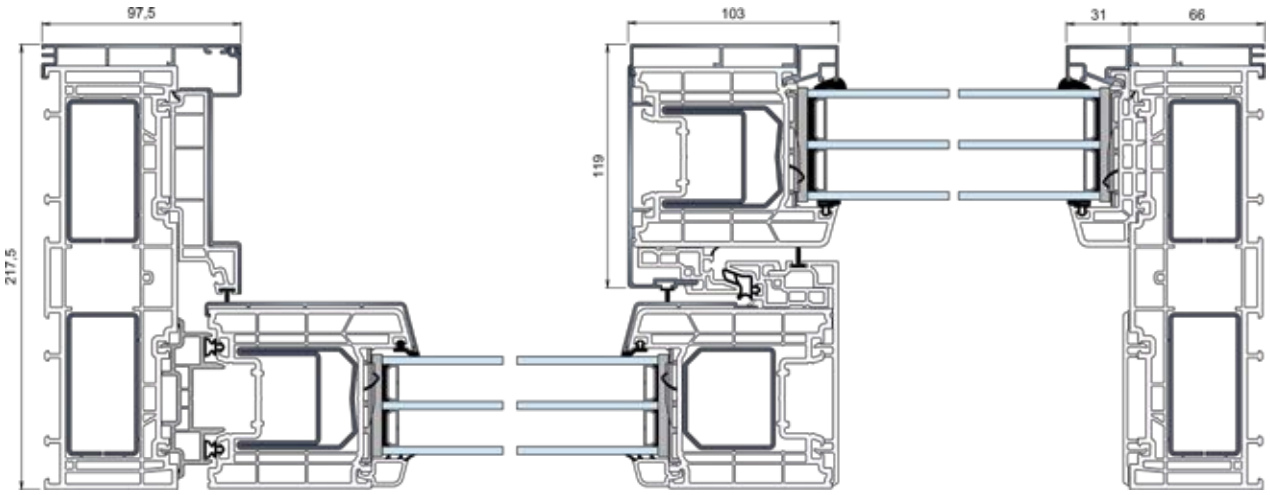

Zarge 2880 - Flügel 2883

Lux Glasfalzprofil: 2889

Profil *Dichtungen* *Stahl* *Aluminium* *Glas* *PVC* *Dicht-/Klebstoffe*

Wärmedurchgangskoeffizienten
U_f = 1,5 W/(m²K)

Schallschutz bis 45 dB

Widerstandsfähigkeit gegen
Windlast bis Klasse C1/B2
Schlagregendichtheit bis 6A-9A
Luftdurchlässigkeit bis Klasse 4

Einbruchhemmung bis RC2

Unsere Systeme sind umfangreich geprüft, CE-Kennzeichnung und Leistungserklärung (BauproduktenVerordnung) sind in allen Ausführungen vorhanden!

KÖMMERLING PREMIDOOR 76 UNITY

HIGHLIGHTS & MEHRWERTE

- Hochdämmender 5-Kammer Profilquerschnitt mit 76 mm Bautiefe, Uf = 1,5 W/(m²K).
- Außen Aluminiumschale, innen neutral weiß.
- Nahezu unbegrenzte Farbvielfalt der Aluminiumschalen.
- Verglasungsstärke von 48 bis 58 mm.
- Maximale Elementgröße von 6,00 m Breite x 2,40 m Höhe.
- Durch Einsatz einer Laufschienenvariante ist barrierefreies Bauen gegeben.

DESIGN & OBERFLÄCHEN

Farbvarianten

KÖMMERLING PREMIDOOR 76 UNITY

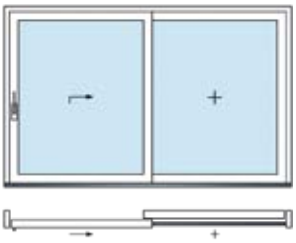

*Schema **A***

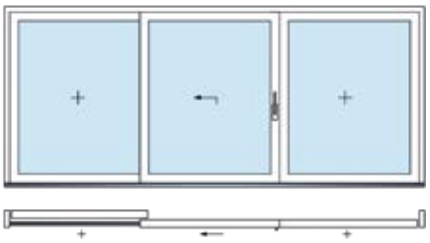

*Schema **G - A***

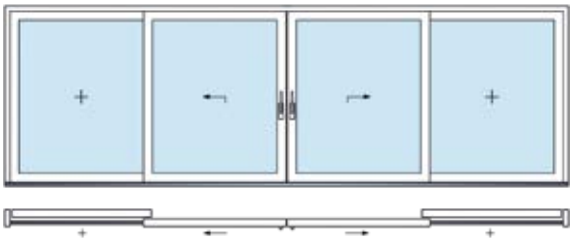

*Schema **C***

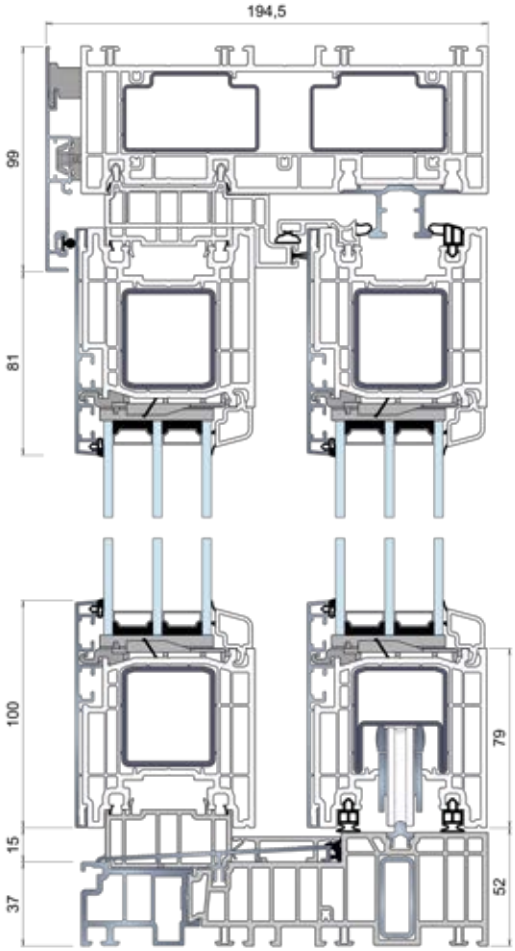

GRÖSSEN	WEISS	FARBE
Elemente	6,50 x 2,60 m	6,50 x 2,40 m
Flügel	3,00 x 2,47 m	2,40 x 2,27 m

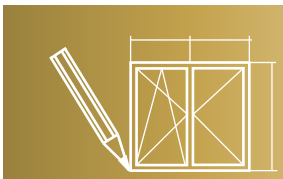

Detailierte Planung in der Planungssoftware

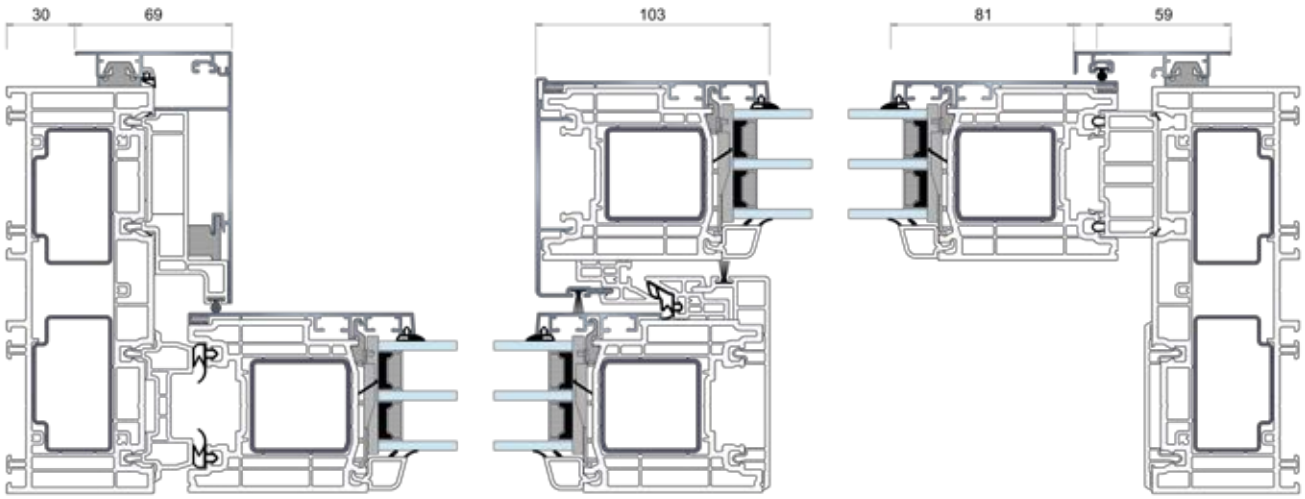

Profil *Dichtungen* *Stahl* *Aluminium* *Glas* *PVC* *Dicht-/Klebstoffe*

STARBUCKS

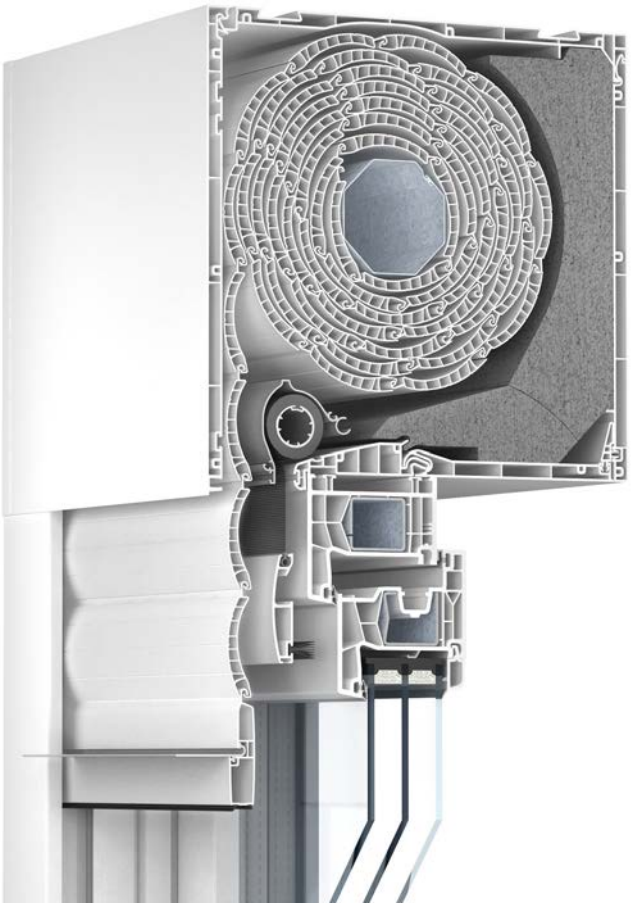

Wärmedämmung: U-Werte
von 0,70 bis 0,83 W/(m²K)
Wärmedämmung: fRSi-Werte
von 0,70 bis 0,72

Schallschutzwerte
von 38 dB bis zu 44 dB

Kastengrößen für Breiten in
PVC -Weiß = 2500 mm
PVC-Farbe = 1600 mm
Alu-Weiß = 3500 mm
Alu-Farbe = 3500 mm

ROLAPLUS VARINOVA

HIGHLIGHTS & MEHRWERTE

- Witterungsbeständiges PVC mit robuster Oberfläche in vier verschiedenen Kastengrößen.
- Zur individuellen Farbgebung stehen folierte PVC und Aluminium-Blenden sowie pulverbeschichtete Aluminium-Außenblenden zur Verfügung, zusätzlich ist die Außenblende überputzbar.
- Fensterposition immer gleich, auch bei Verwendung oder nachträglichem Einbau von Insektenschutz-Rollos.
- Insektenschutz als Rollo oder Plissee jederzeit integrier oder nachrüstbar.
- Befestigung zur Decke mittels Statikkonsole.

DESIGN & OBERFLÄCHEN

PVC -AUSSENBLENDEN

- ✓ *Weiß*

- ✓ *Foliert Holzstruktur geprägt*
- ✓ *Foliert Unifarbe glatt*
- ✓ *Foliert Unifarbe geprägt*
- ✓ *Foliert Metallic*

ALUMINIUM -AUSSENBLENDEN

- ✓ *Lackiert*

- ✓ *Foliert Holzstuktur geprägt*
- ✓ *Foliert Unifarbe glatt*
- ✓ *Foliert Unifarbe geprägt*
- ✓ *Foliert Metallic*

VARINOVA MINIAUFSATZKASTEN

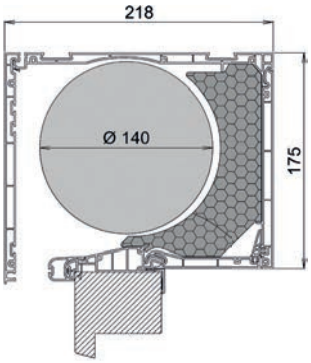

Kastengröße G1 (218/175 mm)

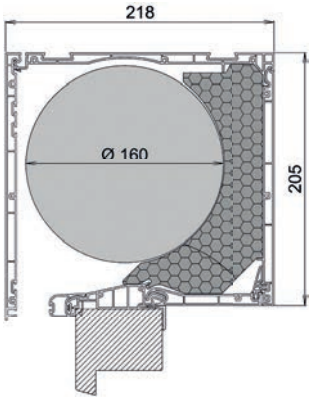

Kastengröße G2 (205/218 mm)

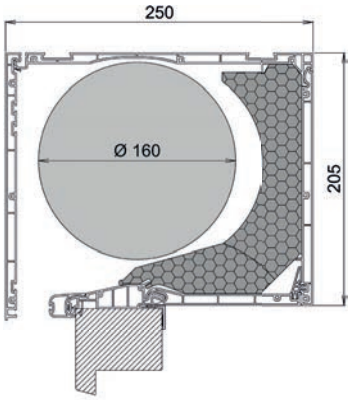

Kastengröße G3 (205/250 mm)

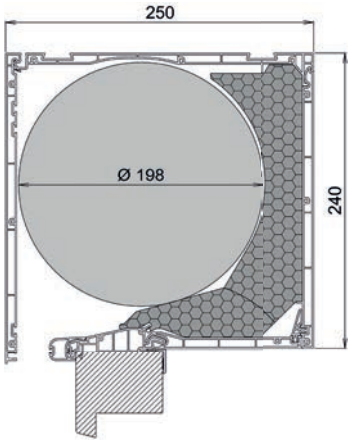

Kastengröße G4 (240/250 mm)

Typ / max. Element-abmessung	Variante	Wärmedurchgangskoeffizient W/(m²K)		Temperaturfaktor	
		U_{sb} 40 mm Füllung	U_{sb} 55 mm Füllung	fRsi 40 mm Füllung	fRsi 40 mm Füllung
G1 (218/175 mm) Elementhöhe 2075 mm Elementbreite 3500 mm	Rastverbindung	0,82	0,85	0,71	0,71
	Rast-Klebeverbindung	0,83	0,89	0,72	0,70
G2 (205/218 mm) Elementhöhe 2800 mm Elementbreite 3500 mm	Rastverbindung	0,79	0,74	0,71	0,73
	Rast-Klebeverbindung	0,80	0,75	0,73	0,74
G3 (205/250 mm) Elementhöhe 2800 mm Elementbreite 3500 mm	Rastverbindung	0,85	0,83	0,72	0,71
	Rast-Klebeverbindung	0,85	0,84	0,73	0,73
G4 (240/250 mm) Elementhöhe 3840 mm Elementbreite 3500 mm	Rastverbindung	0,80	0,77	0,72	0,71
	Rast-Klebeverbindung	0,80	0,87	0,73	0,73

Technik	G1 (213/175mm)			G2 (205/218 mm)			G3 (205/250 mm)			G4 (240/250 mm)		
Revisionsöffnungen	innen	unten	aussen	innen	unten	aussen	innen	unten	aussen	innen	unten	aussen
System 76 AD / MD	✓	✓	x	✓	✓	x	✓	✓	✓	✓	✓	✓
System 76 AD / MD AluClip	✓	✓	x	✓	✓	x	✓	✓	✓	✓	✓	✓
System 88 MD	✓	✓	x	✓	✓	x	✓	✓	✓	✓	✓	✓
System 88 MD AluClip	✓	✓	x	✓	✓	x	✓	✓	✓	✓	✓	✓
PremiDoor 76 / 88	x	x	x	x	x	x	✓	x	✓	✓	x	✓
Überputzbar innen		✓			✓			✓			✓	
Überputzbar aussen		✓			✓			✓			✓	
versetzter Einlauf		✓			✓			✓			✓	
Kastenüberstand		✓			✓			✓			✓	
Insektenschutz Rollo		✓			✓			✓			✓	
Insektenschutz Plissee		✓			✓			✓			✓	

VARINOVA RAFFSTOREKASTEN

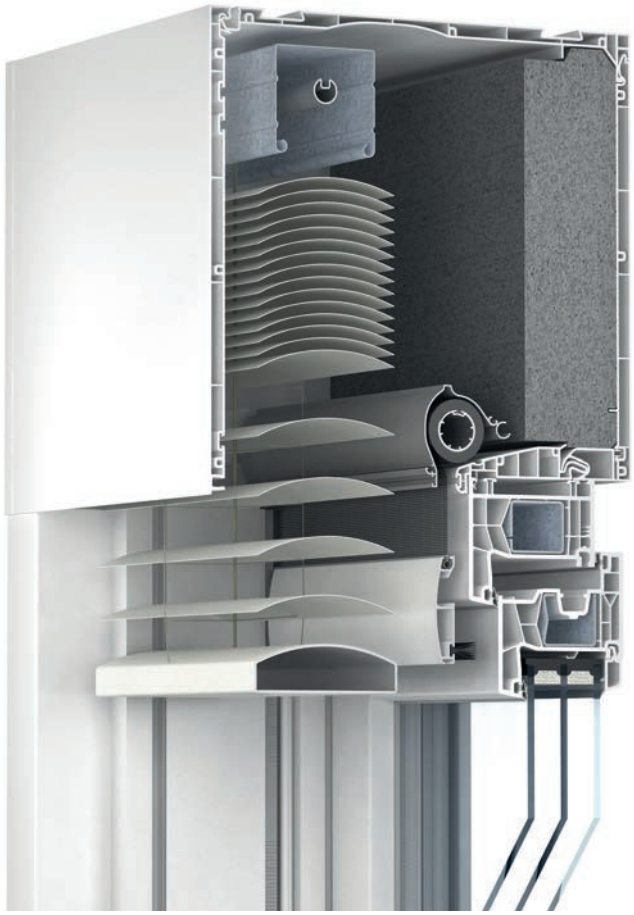

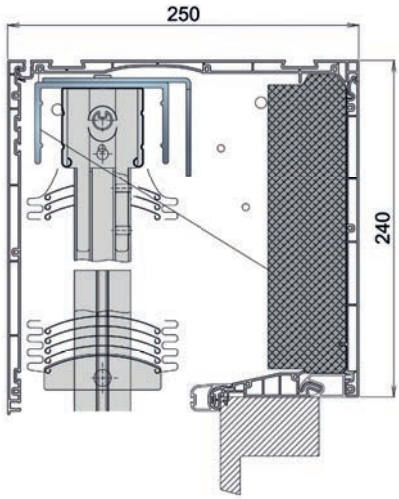

Kastengröße G4 (240/250 mm)

HIGHLIGHTS & MEHRWERTE

- Witterungsbeständiges PVC mit robuster Oberfläche.
- Zur individuellen Farbgebung stehen Aluminium-Außenblenden zur Verfügung, zusätzlich ist die Außenblende überputzbar.
- Optimierte Dämmkeile entsprechend den Anforderungen der Energie-Einsparverordnung (EnEV).
- Hervorragender fRsi von 0,76 und U_{sb} von 0,68
- Insektenschutz als Rollo oder Plissee jederzeit integrier- oder nachrüstbar.

Maximale Füllhöhe	PVC Weiß Maximale Rollladenkastenbreite	PVC Foliert Maximale Rollladenkastenbreite	Aluminium Maximale Rollladenkastenbreite
Lamelle 80	2800 mm	1600 mm	3500 mm

Lamellen- und Füllungshöhe variieren je nach Hersteller.

VARINOVA PUTZKASTEN

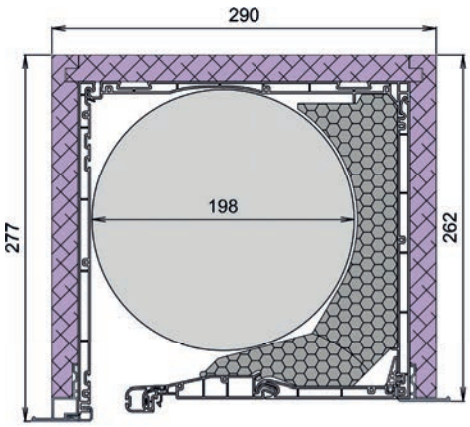

Kastengröße G4 (240/250)

HIGHLIGHTS & MEHRWERTE

- Hochfeste Putzträgerplatten mit geprüften Putzeigenschaften und spezieller Oberflächenstruktur.
- Insektenschutz als Rollo oder Plissee jederzeit integrier oder nachrüstbar.
- Hohe Stabilität der Außenblende durch voluminösen Putzwinkel.
- Hervorragender fRsi von 0,72 und U_{sb} von 0,59
- Auch in der Ausführung Raffstorekasten möglich.
- Befestigungsmöglichkeiten zur Decke mittels Statikkonsole.

Kastengröße	max. Elementhöhe inkl. Rollladenkasten	Maximaler Füllungsdurchmesser	Maximale Rollladenkastenbreite
G4 mit Z38/Welle 40	3840 + 20 mm	198 mm	3500 mm
G4 mit Z38/Welle 60	3640 + 20 mm	198 mm	3500 mm
G4 mit Z52/Welle 60	2740 + 20 mm	198 mm	3500 mm

VARINOVA PLISSEE

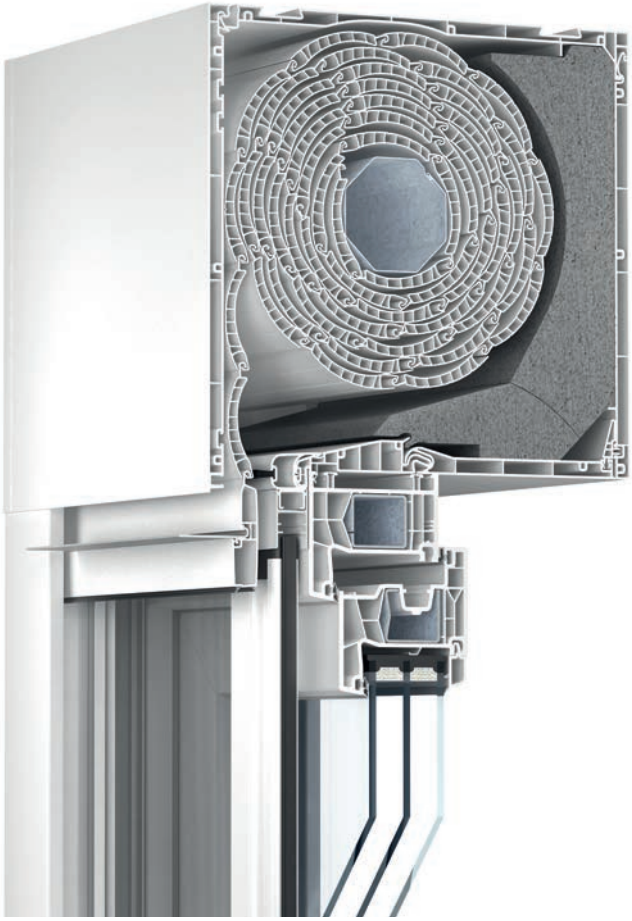

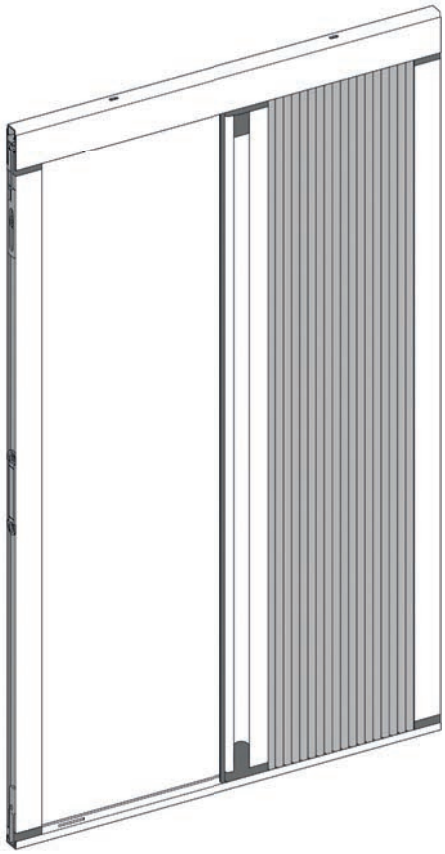

HIGHLIGHTS & MEHRWERTE

- Leichte Bedienung.
- Nutzung des vorhandenen Bauraums (Montage in Nut der Laufschienen 5115/5116).
- Lieferbar in verschiedenen RAL-Farbtönen (9016, 7016, 8077).
- Jederzeit nachrüstbar.
- Geringe Ansichtsbreiten.
- Kein Schwenkbereich, äußerst platzsparend.
- Laibungsmontage über optionales Profil (2190) möglich.

Abmessungen	Breite 1000 mm	Breite 1300 mm	Breite 1600 mm	Breite 1900 mm
Höhe 2100 mm (kürzbar um 250 mm)	**Z097**	**Z098**	**Z099**	**Z163**
Höhe 2350 mm (kürzbar um 250 mm)	**Z100**	**Z101**	**Z102**	**Z164**

Erhältliche Farben	654 ähnlich RAL 9016	172 ähnlich RAL 7016	274 ähnlich RAL 8077

KLAPPLADEN NAXOS

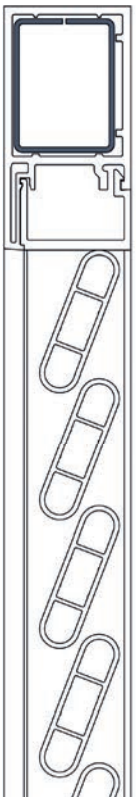

Profil Nr. **5095**

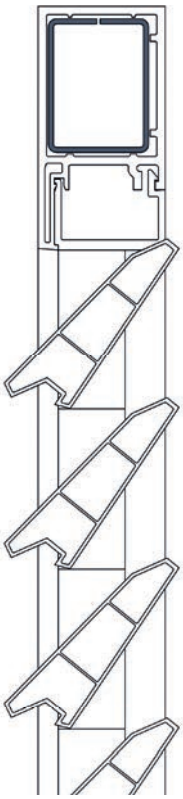

Profil Nr. **4316** Profil Nr. **8122**

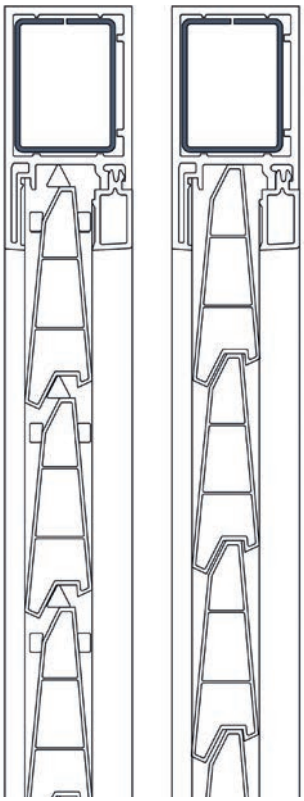

Profil Nr. **4316**

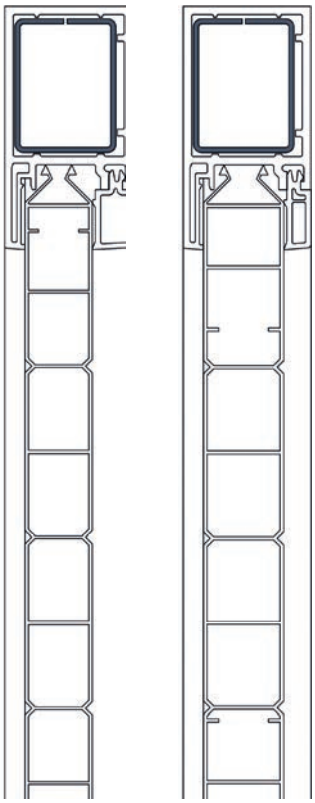

Profil Nr. **8123**

Schräglamelle

Universallamelle
schräggestellt

Universallamelle
Lüftung/dicht

Brettfüllung

HIGHLIGHTS & MEHRWERTE

- Höchste Variabilität in der Aufnahme von Füllungen und Lamellen. Varianten mit geschlossenen oder schräg stehenden Lamellen sowie in Lüftungsposition sind möglich. Ebenso Brett- und Plattenfüllungen zur Verdunklung.
- Lieferbar als Klapp-, Falt- oder Schiebeläden für Alt- und Neubau.
- Perfekter Sicht-, Sonnen-, Wärme- und Wetterschutz.
- Große Farbpalette von Unifarben und Holzstrukturen.

NEBENPROFILE
SPROSSEN

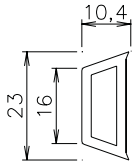

92005
Sprossenprofil 23 mm

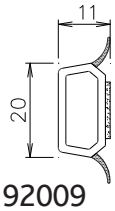

92009
Sprosse 20 mm

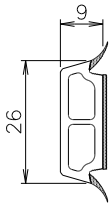

92013
Sprosse selbstklebend
26 x 9 mm

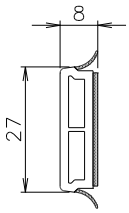

92014
Sprosse selbstklebend
27 x 8 mm

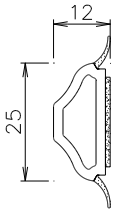

92006
Designsprosse 25 mm

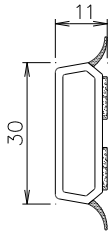

92010
Sprosse 30 mm

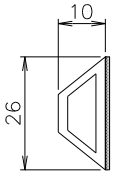

92012
Sprosse selbstklebend
24 x 10 mm

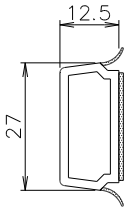

92015
Sprosse selbstklebend
27 x 13 mm

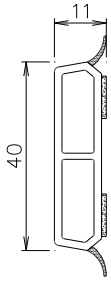

92011
Sprosse 40 mm

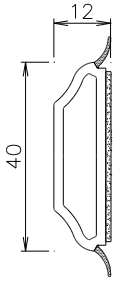

92007
Designsprosse 40 mm

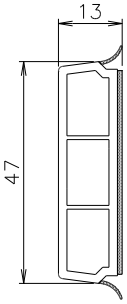

92017
Sprosse selbstklebend
47 x 13 mm

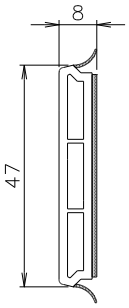

92016
Sprosse selbstklebend
47 x 8 mm

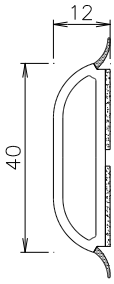

92008
Sprosse Elegance 40 mm

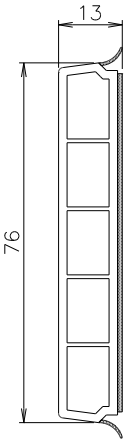

92019
Sprosse selbstklebend
76 x 13 mm

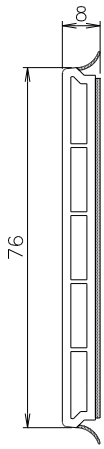

92018
Sprosse selbstklebend
76 x 8 mm

SPROSSEN

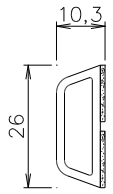

92000
PVC-Sprosse 26 x 10 mm

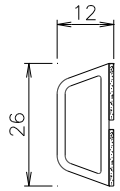

92001
PVC-Sprosse 26 x 12 mm

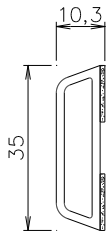

92002
PVC-Sprosse 35 x 10 mm

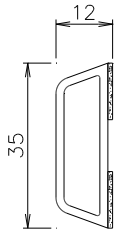

92003
PVC-Sprosse 35 x 12 mm

92004
PVC-Sprosse 50 x 12 mm

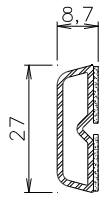

A243
Alu-Sprosse 27 x 8 mm

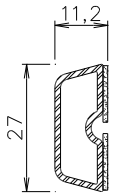

A244
Alu-Sprosse 27 x 10 mm

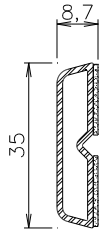

A245
Alu-Sprosse 35 x 8 mm

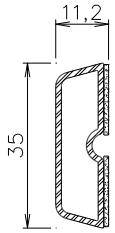

A246
Alu-Sprosse 35 x 10 mm

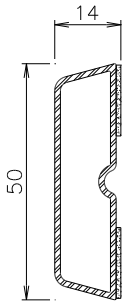

A247
Alu-Sprosse 50 x 13 mm

NEBENPROFILE
HOHLKAMMERLEISTEN

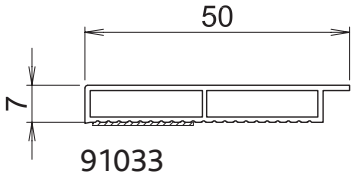

91033
Hohlkammerleiste 50 mm

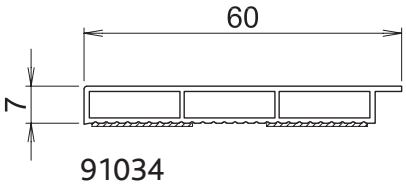

91034
Hohlkammerleiste 60 mm

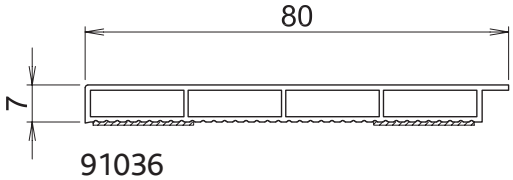

91036
Hohlkammerleiste 80 mm

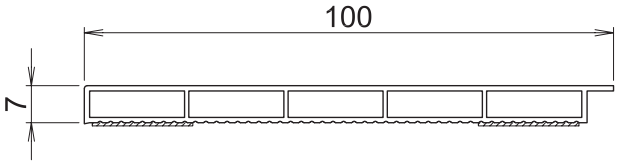

91037
Hohlkammerleiste 100 mm

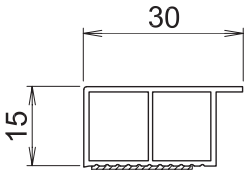

91039
Hohlkammerleiste 30 mm

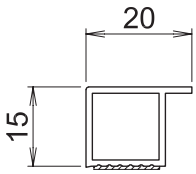

91038
Hohlkammerleiste 20 mm

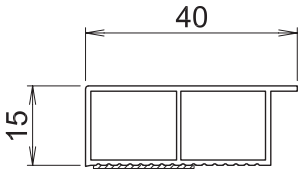

91041
Hohlkammerleiste 50 mm

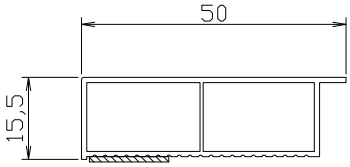

91041
Hohlkammerleiste 50 mm

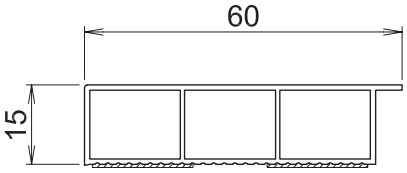

91042
Hohlkammerleiste 60 mm

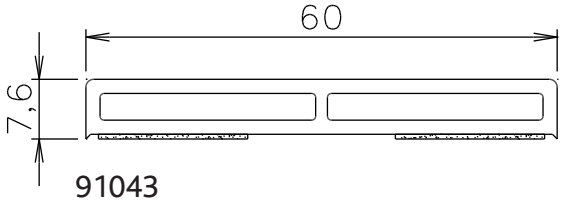

91043
Hohlkammerleiste 60 mm

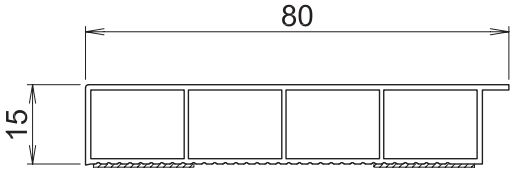

91045
Hohlkammerleiste 80 mm

ABDECKPROFILE

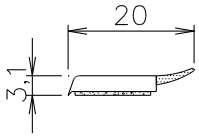

91016
Abdeckprofil 20 mm

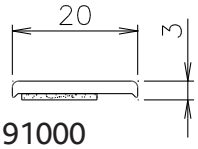

91000
Abdeckprofil 20 mm

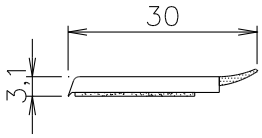

91017
Abdeckprofil 30 mm

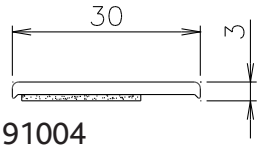

91004
Abdeckprofil 30 mm

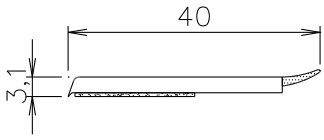

91018
Abdeckprofil 40 mm

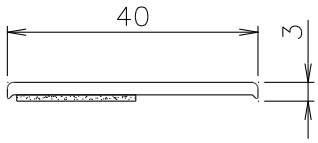

91005
Abdeckprofil 40 mm

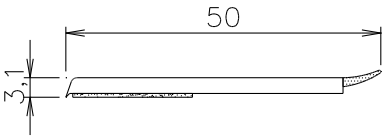

91019
Abdeckprofil 50 mm

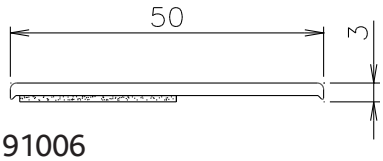

91006
Abdeckprofil 50 mm

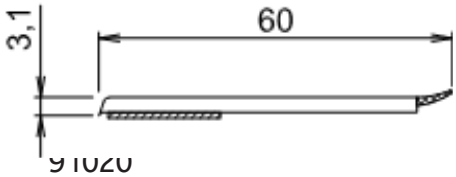

91020
Abdeckprofil 60 mm

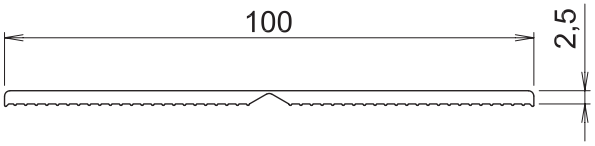

91009
Abdeckprofil 100 mm

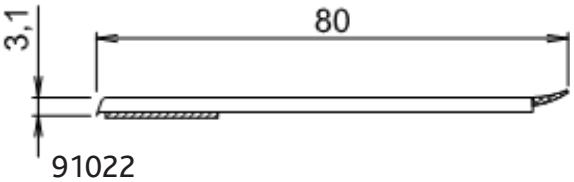

91022
Abdeckprofil 80 mm

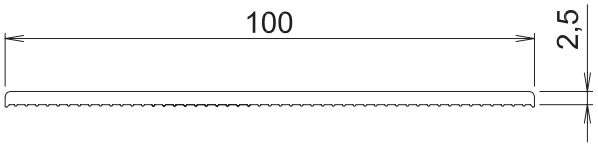

91010
Abdeckprofil 100 mm

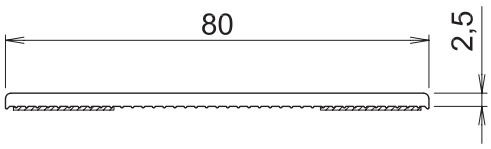

91008
Abdeckprofil 80 mm

BODENEINSTANDSPROFIL FÜR SCHWELLEN

HIGHLIGHTS & MEHRWERTE

- Bodeneinstandsprofile von profine bestehen aus einem extrudierten Polystyrolkern und einer Rahmenkonstruktion aus KömaCel Integralschaum.
- Das Sandwichelement ist beidseitig mit einer Schutzfolie versehen.

EIGENSCHAFTEN

- Sehr gute Wärmedämmung.
- Witterungs- und schimmelbeständig sowie verrottungsfest.
- Hohe Druck- und Biegefestigkeit.
- Hervorragende Schraubenauszugswerte.
- Aufdoppel- und verlängerbar.
- Verwendung streichbarer Dichtstoffe möglich.
- Verkleben mit Abdichtungsfolien möglich.

DECKSCHICHT

- KömaCel Integralschaum mit seidenmatter Oberfläche und identischem Weißton zu allen profine Profilen.
- Brandschutzklasse E nach EN 13501-1.
- Verkleben mit Abdichtungsfolien möglich.

KERNMATERIAL

- Extrudierter Polystyrolschaum, FCKW-frei oder CO_2 geschäumt,
- hohe Dampfdichtigkeit, geringste Wasseraufnahme,
- Brandschutzklasse E nach EN 13501-1, Lambdawert von λ = 0,029.

TECHNISCHE WERTE

- Wird in der Farbe weiß und mit Konturfräsung geliefert.

Gesamtstärke	Bauhöhen	Längen
64, 76 und 88 mm	A = 100 mm, B = 130 mm C = 150 mm, D = 180 mm	Standard: 3250 mm bis 4000 mm möglich

Bautiefe	U-Wert [W/(m²K)]
Z215 = 64 mm	0,64
Z216 = 76 mm	0,55
Z217 = 88 mm	0,48

Weitere Bautiefen und Ausführungen auf Anfrage.

Maximale Druckbelastung*	Auszugswert vertikal** (Schraube 4,5 mm) Einschraubtiefe: ca. 19 mm	Auszugswert horizontal** (Schraube 7,5 mm) Einschraubtiefe: ca. 10 mm
300 kg/lfm im Profi lverbund	> 1300 N	> 990 N bis 4000 mm möglich

*Prüfbericht ift / **Prüfbericht profine intern

EINSATZBEREICHE

FÜR ALLE BAUTIEFEN

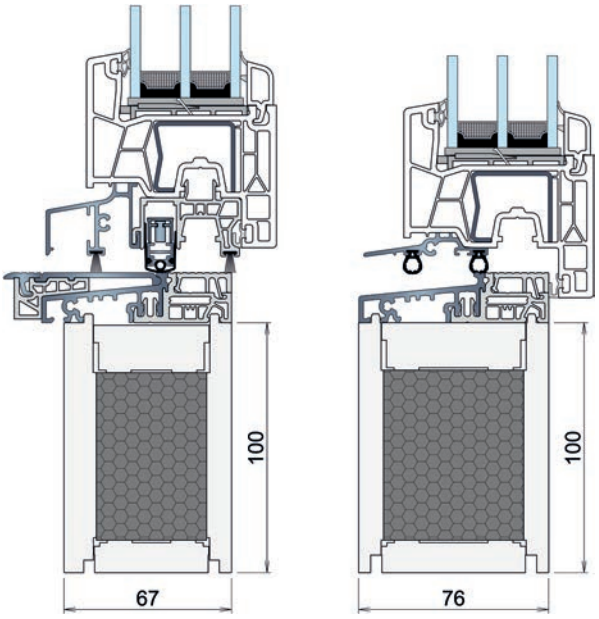

System 76AD/MD mit Baustärken von z.B. 67 und 76 mm

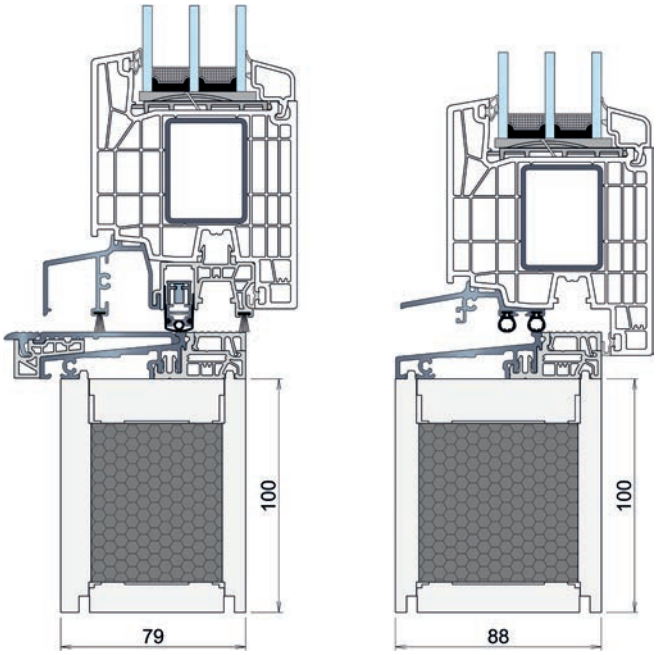

System 88AD/MD mit Baustärken von z.B. 79 und 88 mm

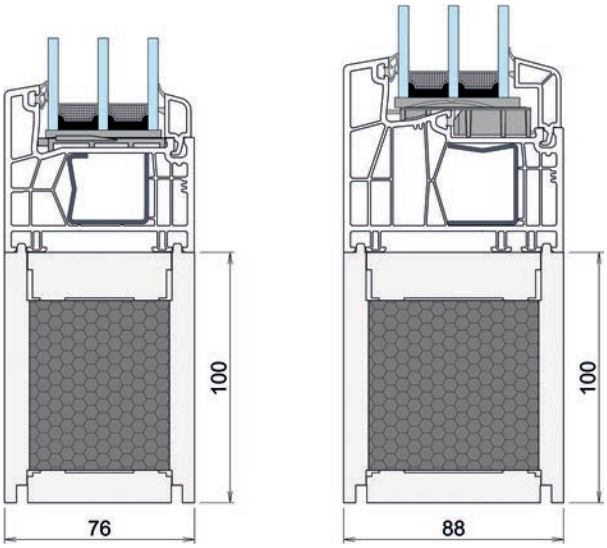

Bei Festverglasung für alle Systeme 76AD/MD und 88AD/MD

WANDVERKLEIDUNGSSYSTEM KÖMASTYLE

KÖMASTYLE

HIGHLIGHTS & MEHRWERTE

- Entdecken Sie die schönsten Argumente für die Renovierung und Modernisierung Ihrer Wohn- und Feuchträume.
- Wir bieten Ihnen mit KömaStyle Deco 22 Dekore ab Lager täuschend echte Stein und Holzdekore, Unidekore und Sonderdekore wie zB. Leder. Weitere Sonderdekore auf Anfrage.
- KömaStyle D bietet Ihnen verschiedene Dekore in 3 verschiedenen Oberflächen: Geperlt, Holzdekore oder Steinstruktur, in den Plattenvarianten Aluminium-Verbund (3 mm) oder Integralschaum (8 mm). Weitere Dekore und Oberflächen auf Anfrage.

KÖMASTYLE DECO

Holzdekore

D01
Oak rustical

D02
Old Oak

D03
Oak vintage

D04
Light Oak

Unidekore

D50
Uni white

D51
Uni yellow

D52
Uni anthracite

D53
Uni light grey

D54
Vanille

Steindekore

D30
Granite

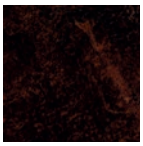
D31
Rusty brown

D32
Concrete light grey

D33
Concrete grey

D34
Concrete ceramico

D35
Stone grey ceramico

D36
Stone white ceramico

D37
Marmor

Sonderdekore

D76
Structure pearl cross

D77
Structure steel grey cross

D78
Leather brown

D79
Texture vintage grey

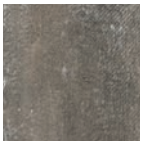
D80
Texture vintage brown

KÖMASTYLE D

Geperlt

M36
Claire

M33
Travertino White

M31
Bourgogne

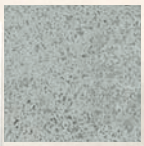

M32
Bourgogne grey

M34
Terrazzo hellgrau

M35
Terrazzo
grigio scuro

Holz- und Steinstruktur

M50
Landhaus
Eiche weiß geölt

M51
Teak Wall II

M30
Klinkerstein

M37
Deep Dark 1

LAIBUNGSVERKLEIDUNG
KÖMAFRAME

- Pflegeleicht
- Nässebeständig
- Gute Schalldämmung / Wärmedämmung
- Gute Chemikalienbeständigkeit
- Schwer entflammbar

VORHER

NACHHER

KÖMAFRAME

HIGHLIGHTS & MEHRWERTE

- Mit dem Bausatzsystem lassen sich Fensterlaibungen spielend leicht und schnell verkleiden, ohne erneuten Einsatz weiterer Gewerke wie Maler oder Stuckateur.
- Die Laibung ist aus dem seit Jahrzehnten zuverlässigen und bewährten Material KömaCel hergestellt.
- Die Integralschaumplatte wird aufgrund ihrer vielfältigen Eigenschaften und Vorteile sehr geschätzt.
- Sie hat gegenüber vergleichbaren Platten eine äußerst geringe Wärmeleitfähigkeit vorzuweisen und kann dank ihrer einzigartigen Struktur und Abstimmung spielend leicht verarbeitet werden.
- Alles aus einer Hand
- Schneller, einfacher und sauberer Einbau

LAIBUNGSVERKLEIDUNG
EINSATZBEREICHE

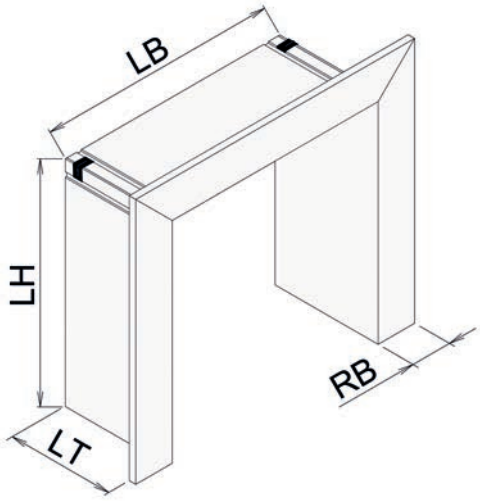

Maximale Maße	
Laibungsbreite (LB)	2750 mm
Laibungshöhe (LH)	2750 mm
Laibungstiefe (LT)	600 mm
Blendenbreite (RB)	70 / 100 mm*

* andere Breiten auf Anfrage

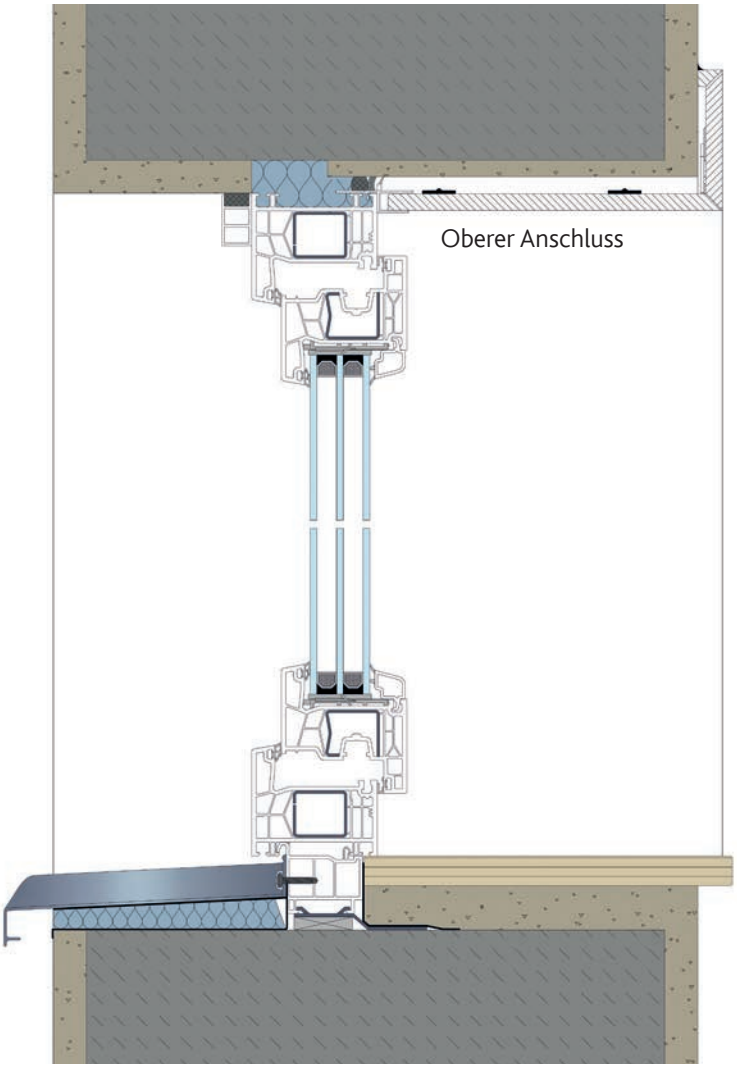

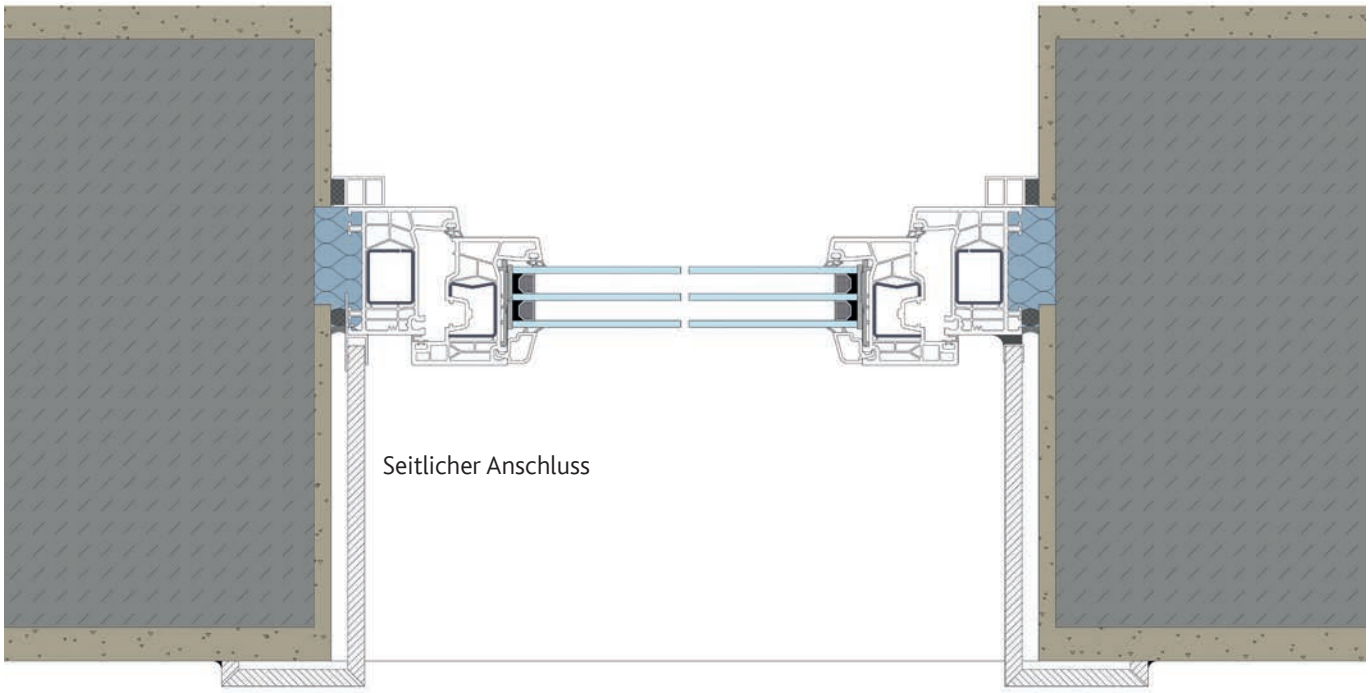

ABSTURZSICHERUNG MIT GANZGLASBRÜSTUNG

VariNova Absturzsicherung

Die Ganzglasoptik wird durch eine perfekte Systemintegraton erreicht und die Aufnahme der Glasbrüstung wird nahezu unsichtbar realisiert.
Bei dieser Lösung wird die statisch notwendige Befestigung des Glashalters nicht eingeschränkt.

- Absturzsicherung.
- Geprüftes System.
- Einfache Montage.
- Schlanke Ansicht.
- Hinter dem Rollladenbehang integriert.
- Witterungsbeständige Pulverbeschichtung

HIGHLIGHTS & MEHRWERTE

- Wählbare Glasdicken von 12,76 mm und 17,52 mm decken ein breites Einsatzgebiet ab.
- Glashöhen ab 500 mm und Glasbreiten bis 2500 mm realisierbar.
- Nahezu allen RAL Tönen erhältliche Beschichtung garantiert einen harmonischen Übergang zu allen Dekoren.
- Nachweis für den privaten (0,5 kN) und öffentlichen Bereich (1,0 kN) geführt.

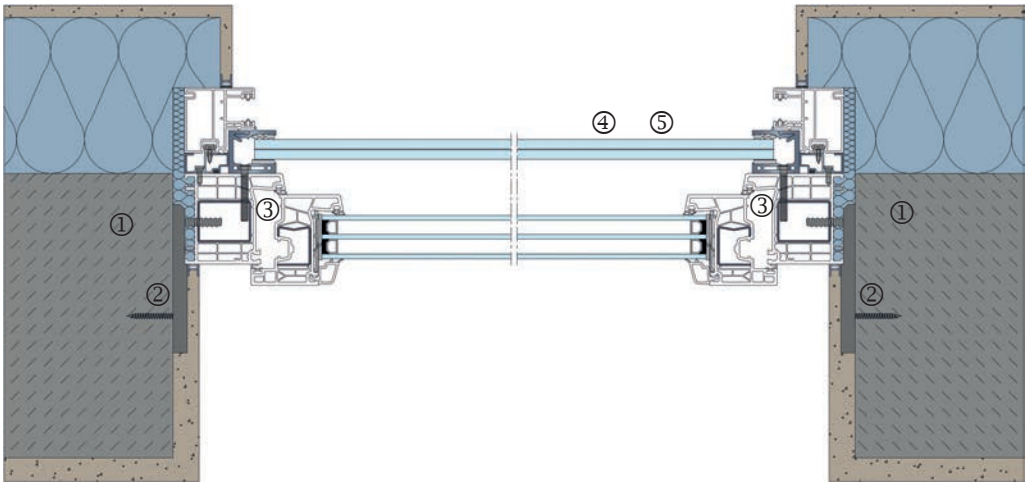

① Tragender Baukörper

② Mauerwerks-Anbindung

③ Fensterrahmenanbindung gemäß ETB-Richtlinien

④ Systemstatik gemäß DIN Windlast / Sog

⑤ Stand und Stoßsicherheits-nachweis gemäß DIN

ABSTURZSICHERUNG MIT GITTERSYSTEM

VariNova Absturzsicherung

Das filigrane Gitter unterstreicht den Anspruch einer optisch dezenten Lösung für die Absturzsicherung.
Die robuste Pulverbeschichtung der Aluminiumprofile ermöglicht natürlich auch Akzente zu setzen und dabei den Sicherheitsgedanken zu unterstreichen.
Die einfache auch nachträglich mögliche Gittermontage erlaubt eine schnelle Befestigung.

- Absturzsicherung.
- Geprüftes System.
- Einfache Montage.
- Schlanke Ansicht.
- Hinter dem Rollladenbehang integriert.
- Witterungsbeständige Pulverbeschichtung

HIGHLIGHTS & MEHRWERTE

- Filigrane Ausführung aus robustem Aluminium mit geringem Laufmetergewicht.
- Gitterhöhen ab 500 mm und Gitterbreiten bis 2000 mm realisierbar.
- Nahezu allen RAL Tönen erhältliche Beschichtung garantiert einen harmonischen Übergang zu allen Dekoren.
- Nachweis für den privaten (0,5 kN) und öffentlichen Bereich (1,0 kN) geführt.

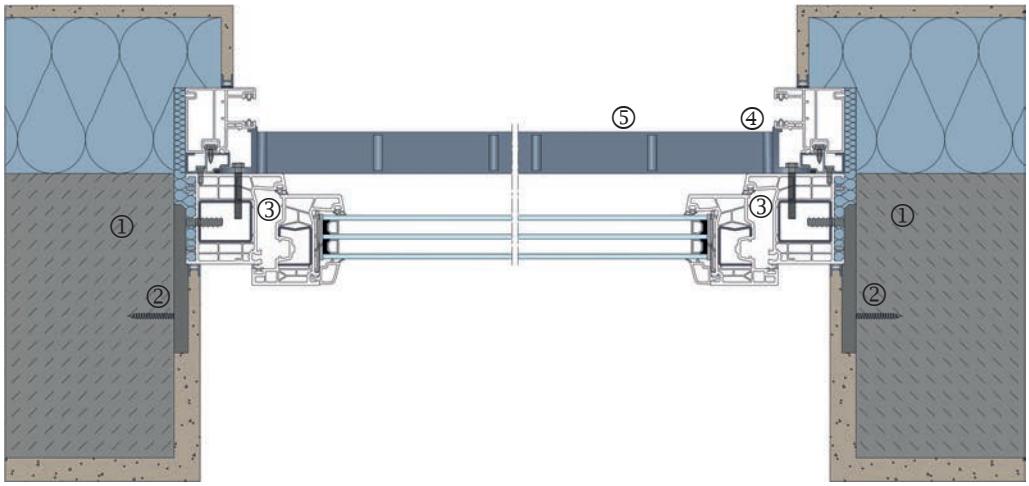

① Tragender Baukörper

② Mauerwerks-Anbindung

③ Fensterrahmenanbindung gemäß ETB-Richtlinien

④ Statischer Nachweis gemäß DIN EN 1090, 1001-1-1

⑤ Stand und Stoßsicherheitsnachweis gemäß DIN opt.

HAFENCITYFENSTER
ALS KASTENFENSTER

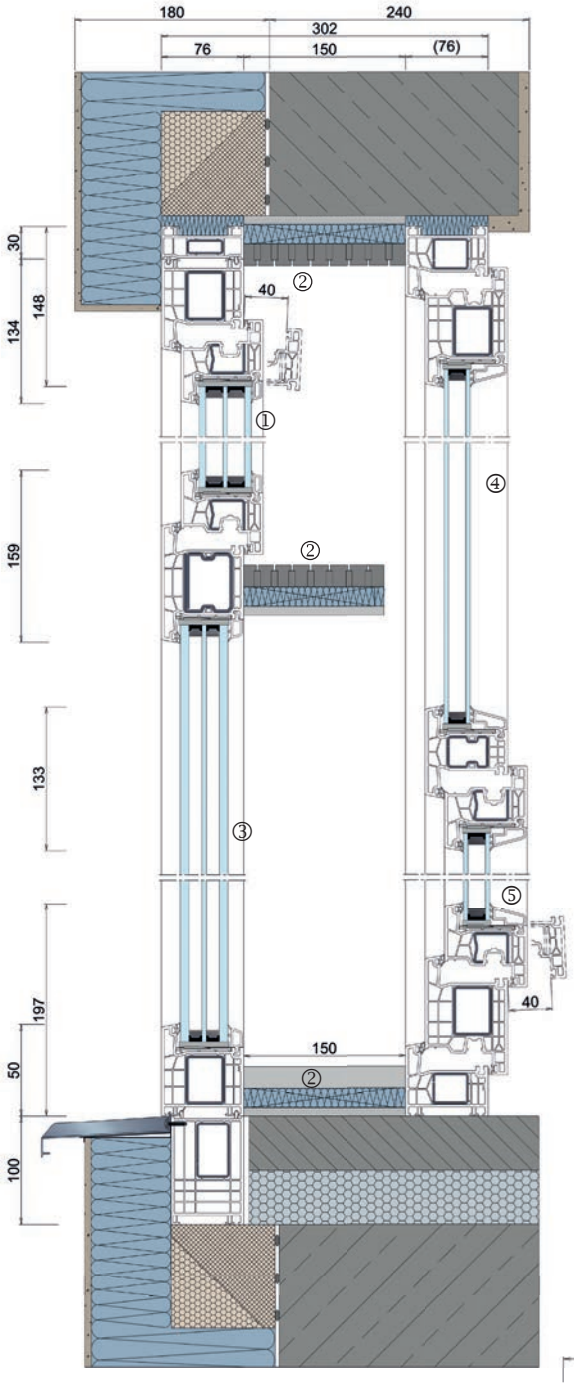

Element außen:
System 76 AD

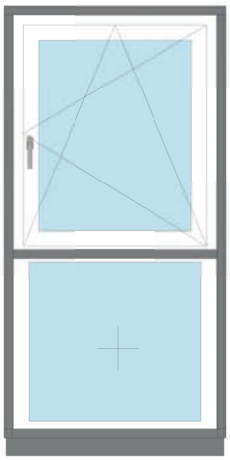

Flügel ①
Glas:
6/16/4/16/6
Ug=0,7
Kippstellung für
4 cm Spaltöffnung

Schallabsorber ②

Festverglasung ③
TRAV
Glas:
VSG8/12/4/12/VSG8
Ug=0,7

Element innen:
System 76 AD

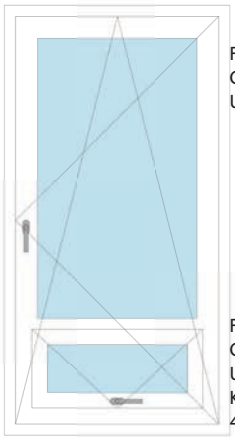

Flügel ④
Glas: 4/16/4
Ug=3,0 Alu

Flügel im Flügel ⑤
Glas: 4/16/4
Ug=3,0 Alu
Klappstellung für
4 cm Spaltöffnung

HIGHLIGHTS & MEHRWERTE

- Höchste Schallschutzanforderungen mit bis zu 62 dB erfüllen.
- Bei geöffneten Flügeln (Spaltöffnung außen oben Kipp, Innen unten Klapp) bis zu 34 dB reduzierten Schallschutz erhalten !
- Bewohnern die Möglichkeit geben an Umweltgeräuschen teilzuhaben ohne Lärmbelästigung.
- Einfache Adaption durch Tausch der verwendeten Profilsysteme, Gläser oder Einzelkomponenten.

Prüfung 2016 / 264:	
geschlossen	Rwp = 62 dB
Prüfung 2016 / 266:	
4 cm Spaltöffnung	Rwp = 34 dB

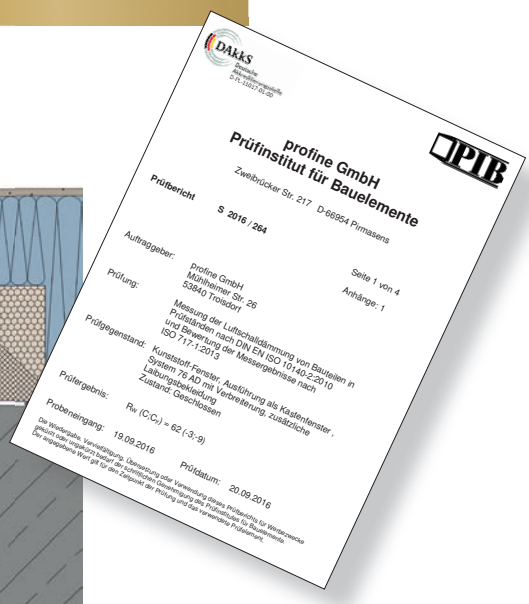
DAkkS
PTB
profine GmbH
Prüfinstitut für Bauelemente
Zweibrücker Str. 217 D-66954 Pirmasens
Prüfbericht S 2016 / 264
Seite 1 von 4
Anhänge: 1
Auftraggeber: profine GmbH, Mühlheimer Str. 26, 53840 Troisdorf
Prüfung: Messung der Luftschalldämmung von Bauteilen in Prüfständen nach DIN EN ISO 10140-2:2010 und Bewertung der Messergebnisse nach ISO 717-1:2013
Prüfgegenstand: Kunststoff-Fenster, Ausführung als Kastenfenster, System 76 AD, mit Verbreiterung, zusätzliche Laibungsbekleidung, Zustand: Geschlossen
Prüfergebnis: R_w (C;C_{tr}) = 62 (-3;-9)
Probeneingang: 19.09.2016
Prüfdatum: 20.09.2016

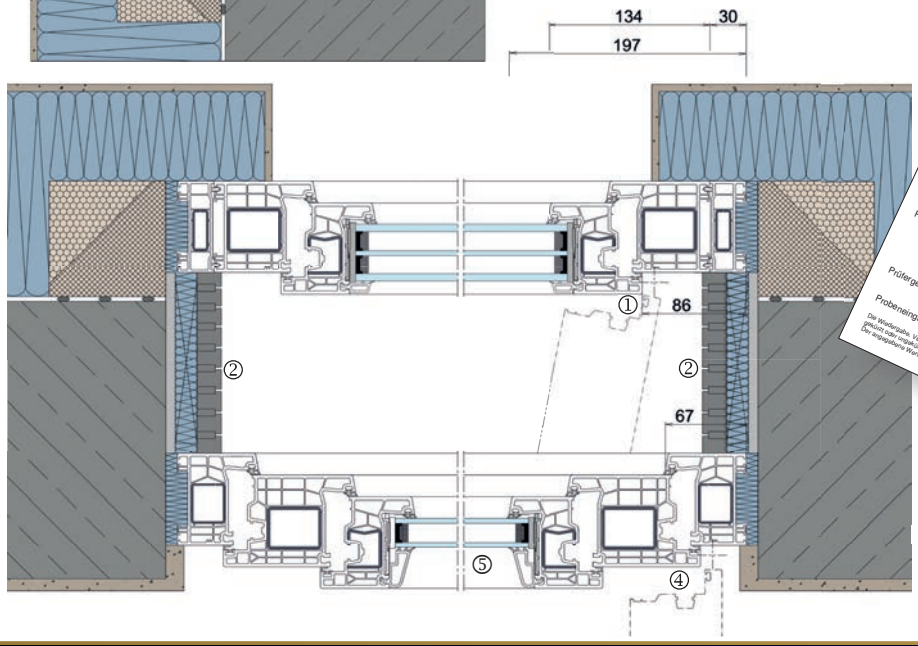

Bitte beachten Sie:
Die Darstellung stellt eine Prinzipskizze und einen Profilvorschlag dar. Die Anschlußausbildung und Auswahl der Fenstersysteme hängt von den jeweiligen Anforderungen und spezifischen Bausituationen ab.

HAFENCITYFENSTER
MIT PRALLSCHEIBE

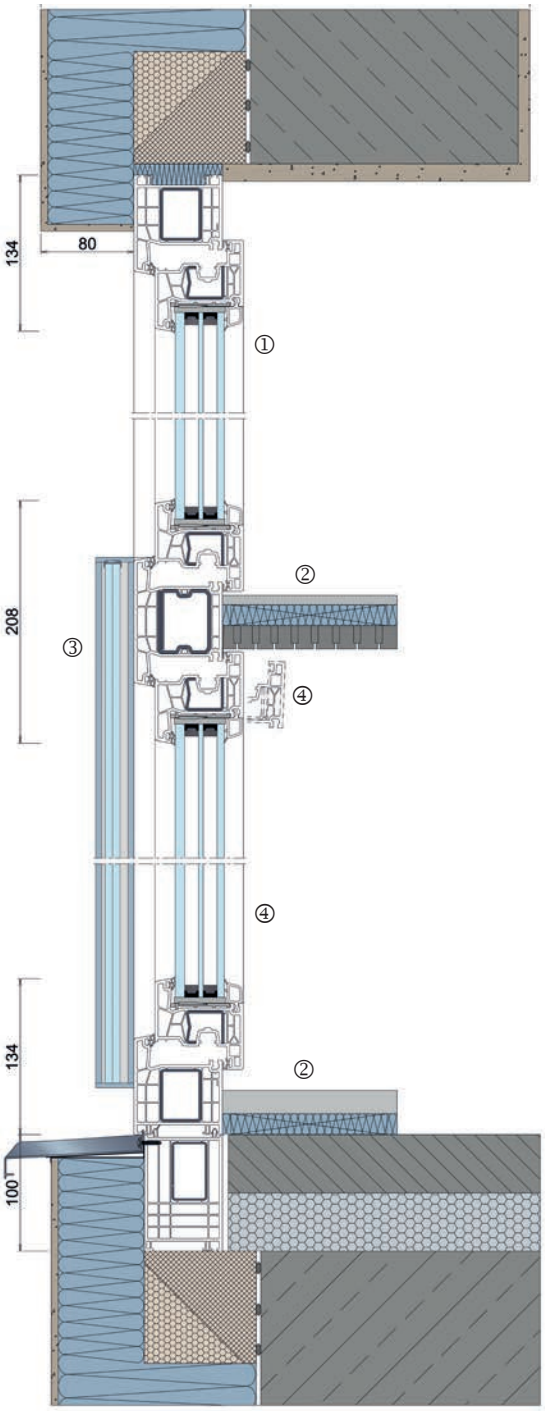

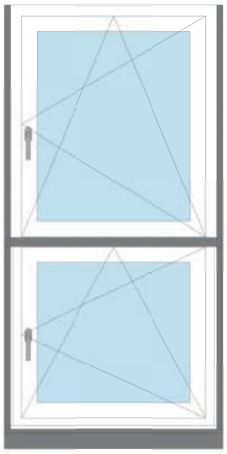

Flügel ①
Glas:
VSG8/12/4/12/6 TGI

Schallabsorber ②

Prallscheibe ③

Flügel ④
Glas:
VSG8/12/4/12/6 TGI
Kippstellung für
4 cm Spaltöffnung

HIGHLIGHTS & MEHRWERTE

- Hohe Schallschutzanforderungen mit bis zu 43 dB erfüllen
- Bei geöffnetem Flügel (Spaltöffnung) bis zu 26 dB reduzierten Schallschutz erhalten !
- Bei jedem Bodentiefen Elemnt mit Absturzsicherung anwendbar.
- Auch bei geringeren Laibungstiefen raelisierbar.

Prüfung 2016 / 262:	
geschlossen	**Rwp = 43 dB**
Prüfung 2016 / 263:	
4 cm Spaltöffnung	**Rwp = 26 dB**

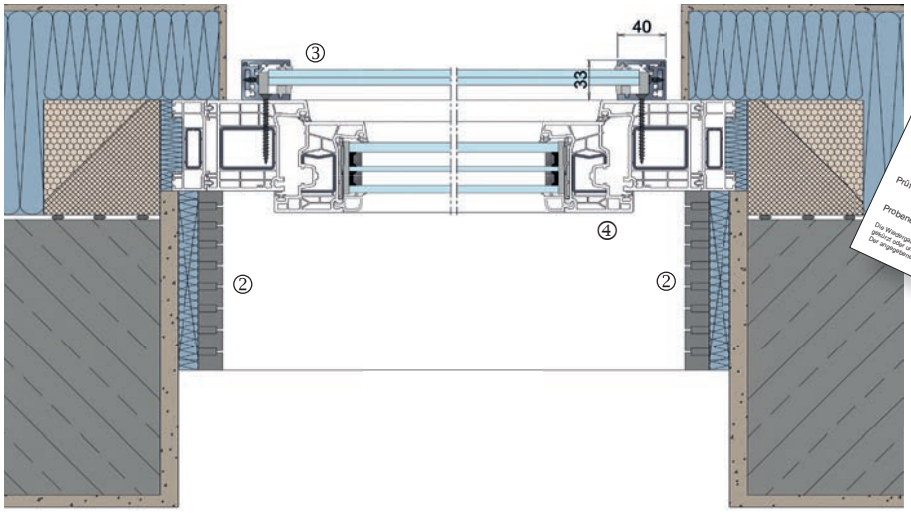

DAkkS Deutsche Akkreditierungsstelle D-PL-11072-02-00

PTB

profine GmbH
Prüfinstitut für Bauelemente
Zweibrücker Str. 217 D-66954 Pirmasens

Prüfbericht S 2016 / 262

Seite 1 von 5
Anhänge: 1

Auftraggeber: profine GmbH, Mühlheimer Str. 26, 53840 Troisdorf

Prüfung: Messung der Luftschalldämmung von Bauteilen in Prüfständen nach DIN EN ISO 10140-2:2010 und Bewertung der Messergebnisse nach ISO 717-1:2013

Prüfgegenstand: Kunststoff-Fenster 2 flg., System 76 AD mit Verbreiterung, Prallscheibe unten, zusätzlicher Laibungsbekleidung und Fensterbank
Zustand: Geschlossen

Prüfergebnis: R_w (C;C_{tr}) = 43 (-2;-6)

Probeneingang: 19.09.2016 Prüfdatum: 20.09.2016

Bitte beachten Sie:
Die Darstellung stellt eine Prinzipskizze und einen Profilvorschlag dar. Die Anschlußausbildung und Auswahl der Fenstersysteme hängt von den jeweiligen Anforderungen und spezifischen Bausituationen ab.

KASTENFENSTER SCHALLSCHUTZ

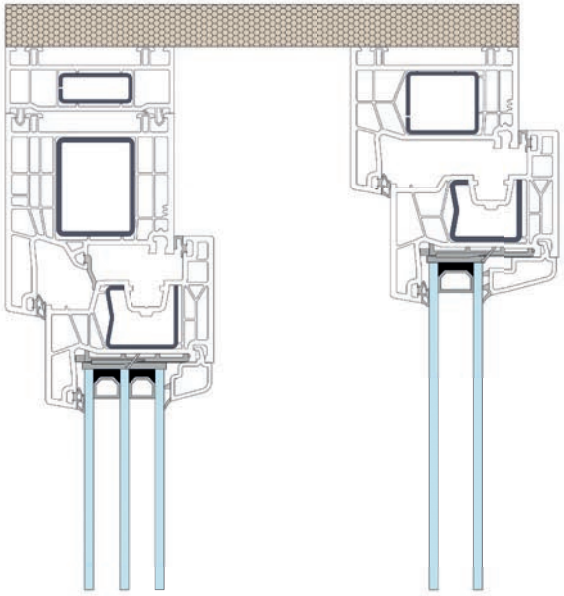

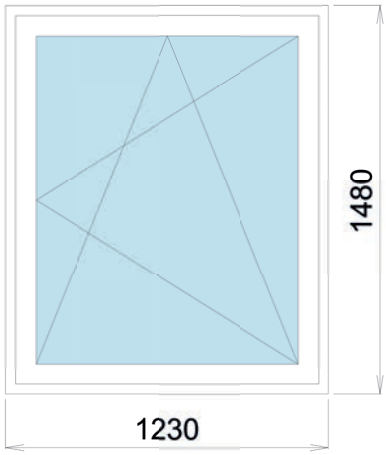

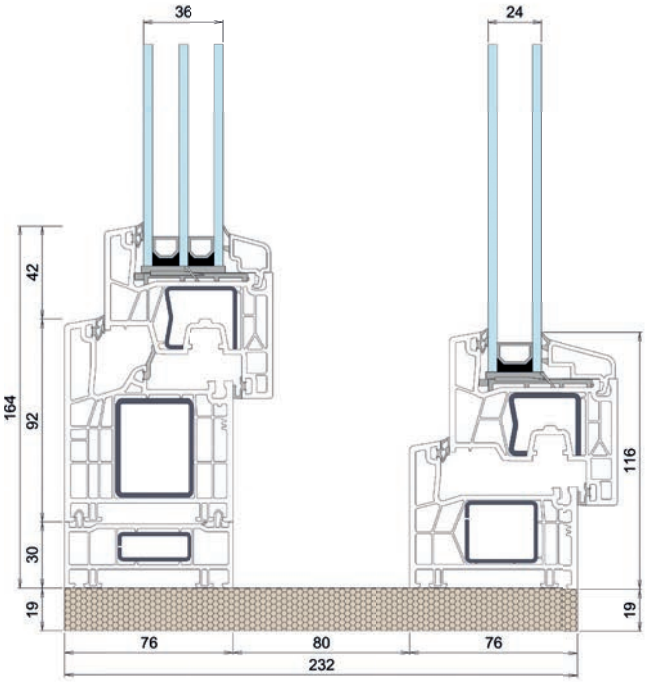

HIGHLIGHTS & MEHRWERTE

- Hohe Schallschutzanforderungen mit bis zu 61 dB erfüllen.
- Einfache Konstruktion mit großem Effekt.
- Höchst variabel durch den flexiblen Einsatz von Systemen, Bautiefen, Gläsern und Profilen.
- Einsatz der Plattenmaterialien mit variablen Materialstärken als Laibungsverbindung erlaubt eine einfache Anpassung an die Bausituation, sowie Transport und Montage als Komplettelement.

ÜBERSICHT BEREITS GEPRÜFTER KASTENFENSTER 1230 X 1480 MM

Prüfbericht-Nr. 2021-05-0488-B1 bei Prüf - Institut PfB

Verglasung außen	Verglasung innen	Prüfergebnis [dB]	Prüfung-Nr.
4/12/4/12/4	4/16/4	**55 (-3;-8)**	S2021/235
VSG 8 SF LE/12/4/12/VSG 8 SF LE	4/16/4	**60 (-1;-5)**	S2021/236
VSG 8 SF LE/12/4/12/VSG 8 SF LE	VSG 8 SF LE/24/VSG 12 SF LE	**61 (-1;-5)**	S2021/237
10/12/4/12/6	10/16/6	**60 (-2;-6)**	S2021/238
6/12/4/12/4	6/16/4	**58 (-2;-6)**	S2021/239
6/12/4/12/4	4/16/4	**59 (-2;-6)**	S2021/240

Bitte beachten Sie:
Die Dartellung stellt eine Prinzipskizze und einen Profilvorschlag dar. Die Anschlußausbildung und Auswahl der Fenstersysteme hängt von den jeweiligen Anforderungen und spezifischen Bausituationen ab.

Bauherr Instone Real Estate Development GmbH

Hamburg Neue Mitte/ Hamburg
Visualisierung: dreidesign GmbH

Am Wildpark/ Düsseldorf
Visualisierung: HHVISION

Glasbläserhöfe/ Hamburg
Visualisierung: bloomimages GmbH

Lahnsche Höfe/ Frankfurt am Main
Visualisierung: HHVISION, Hoersch & Hennrich GBR

INTELLIGENTE PLANUNG

PLANUNGSSOFTWARE

Die browserbasierte Weblösung ermöglicht allen Beteiligten unabhängig von technischen Plattformen die Zusammenarbeit auf demselben Server. Projekte können hier angelegt, Inhalte mühelos geteilt werden.

Alle Fenster und Türen werden vollständig in 3D erstellt, ob sie dies zur Visulisierung in der Software oder zur Übertragung in andere Systeme nutzen steht Ihnen frei. Die Konstruktionen können in CAD-typischen Formaten übertragen werden, sowie in BIM Formaten.

Das System erlaubt dabei volle Kontrolle – alle Konstruktionen werden gemäß Vorgaben an Größen, Statik und Baubarkeit geprüft, U-Werte werden explizit berechnet. Es können Bauanschlüsse konfiguriert und in Isothermen-Berechnungen dargestellt werden.

INDIVIDUALISIERUNG

- Anlegen von Gläsern
- Deaktivieren nicht gewünschter Systeme, Farben oder Profile
- Textbausteine erstellen
- Dokumentvorlagen einrichten
- Projekte anlegen und verwalten
- Administration Ihres Firmenzugangs

FORMATE & AUSTAUSCH

- PDF - Dokumente erzeugen
- PNG - Bilddaten speichern
- DXF/DWG - 2D Zeichnungen erzeugen
- IFC - BIM Softwareneutral exportieren
- Plug-In für AutoDesk Revit
- GAEB - exportieren
- Projekte importieren und exportieren

Besuchen Sie uns auf unserer Hompage oder starten Sie gleich mit der Registrierung ihres Unternehmens hier:
www.koemmerling.com / www.kbe-online.com / www.trocal.com
Bitte beachten Sie: Wir erstellen einen Firmenzugang - alle Ihre Mitarbeiter können dadurch untereinader auf einfache weise Projekte austauschen und die gleichen vordefinierten Inhalte nutzen.
Diese Individualisierung bedingt, dass mindestens einer Ihrer Kollegen als Administrator festzulegen ist.

Gerne helfen wir Ihnen beim Einstieg, sprechen Sie uns an.

profine GmbH
International Profile Group

Mülheimer Straße 26
D-53840 Troisdorf
Telefon +49 (0) 2241 9953-0
Telefax +49 (0) 2241 9953-3561
info@profine-group.com
www.profine-group.com

Projektmanagement

Zweibrücker Straße 200
D-66954 Pirmasens
Telefon +49 (0) 63 31 - 56 15 20
Telefax +49 (0) 63 31 - 56 15 21
www.profine-group.com

Best.-Nr.:/Order.-No.: 101TD0100 – 0522